AXXAIR

INNOVATIVE ORBITAL SOLUTIONS

CORTE ORBITAL CC1100

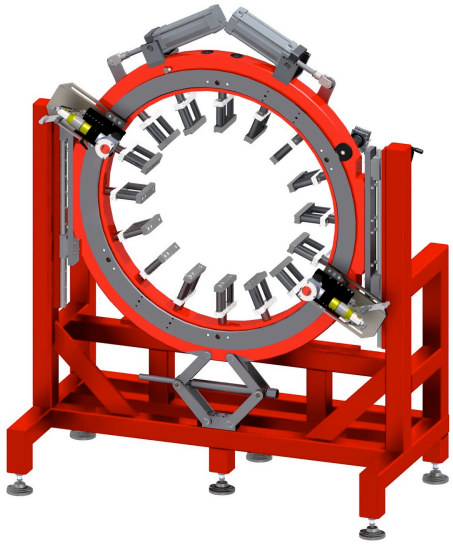

ø711 - ø1016 mm

- Mordaza **acero inoxidable** de base de Ø 711 a Ø 1016 mm
- Precisión de corte: perpendicularidad < 0,4 mm
- **Peso**: 900 kg

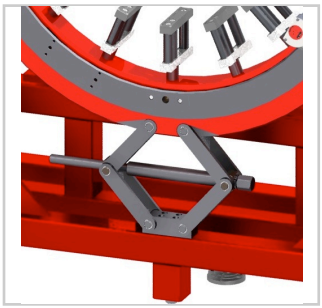

Sistema de ajuste de altura de la máquina

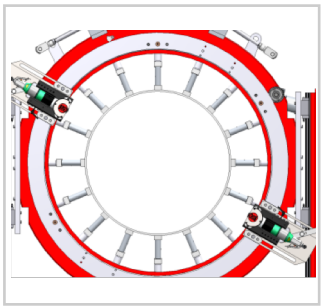

Apriete concéntrico de 16 mordazas de acero inoxidable de serie, no deforma los tubos finos

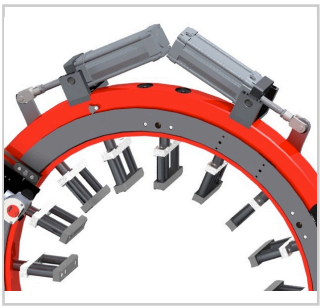

Apriete automático neumático

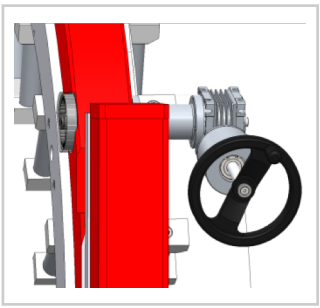

Manivela de rotación de serie: prolonga la vida útil de los discos de corte y optimiza la calidad de corte

Referencias	Motorizaciones	Accesorios	Consumibles
1100PD	MOPD: neumático de 60 a 110 rpm, caudal de aire 1500 l/min a 6 bares Todos los motores se entregan en un maletin individual con las herramientas incluidas.	A petición	LS6872 : 1 a 3 mm LS6844 : 2 a 7 mm LS8080: 1 a 3 mm LS8054: 2 a 7 mm LS8034 : 5 a 12 mm LS9038 : 5 a 15 mm LCA9028A : Lámina de corte de CARBURO, grosor de 4 a 15 mm (acero de carbono solamente). CCLUH: lubricante

330B Route de Portes Les Valence - ZI Les Bosses - 26800 Etoile sur Rhône
Tél: +33 475 575 070 - Fax: +33 475 575 080
commerce@axxaircom - www.axxair.com