VAPORESSO®
Beyond the ordinary

orca SOLO
Quick Guide

Thank you for choosing Vaporesso Products!

Please read this manual carefully to ensure proper use. For additional information or questions regarding to this product or its use, please visit *www.vaporesso.com*

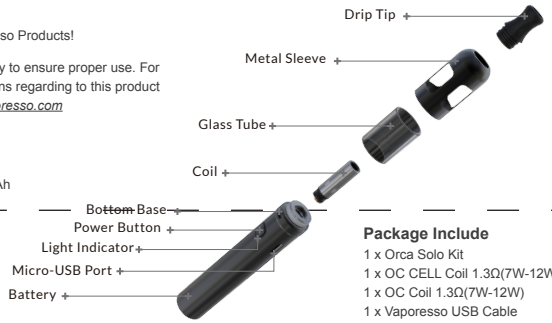

Specification
Refillable tank capacity: 1.5ml
Built-in Battery Capacity: 800mAh
Dimensions: 16*16*119.5mm

Package Include
1 x Orca Solo Kit
1 x OC CELL Coil 1.3Ω(7W-12W)
1 x OC Coil 1.3Ω(7W-12W)
1 x Vaporesso USB Cable

Main features
- With our Innovative CCELL Coil and an enhanced drip tip, the Orca solo is designed perfectly for high nicotine satisfaction.
- Flash Heat: Rapid and even heating brings you the purest flavors from the first puff to the last.
- The Metal Sleeve along with a Top Fill System, not only brings great convenience, but also protects your device.

The Orca Solo is a compact All-in-One Pen-Style starter kit with elegant styling. The unique CCELL coil is optimized for high nicotine satisfaction. Flash Heat System brings purer and smoother flavor by rapid and even heating. The Orca Solo is perfect for starters and Mouth-to-Lung enthusiasts.

Metal Sleeve along with Top Fill System, not only brings great convenience, but also protect your device.

Built-in 800 mAh battery and 1A quick charging, the Orca Solo is always ready for use.

How to Use
1. Switch On/Off:

Press the fire button 5 times in quick succession within 2 seconds to turn the device on. In the same way, the device will be powered off after 5 presses.

2. To Vape:

Hold the fire button and inhale through the drip tip. Release the fire button and exhale.

3. Adjusting Air Flow:

The airflow can be adjusted with a slight twist of the airflow ring.

4. Filling E-liquid:

It' s easy. Unscrew the metal sleeve, fill in your favorite E-Liquid and screw sleeve back on.

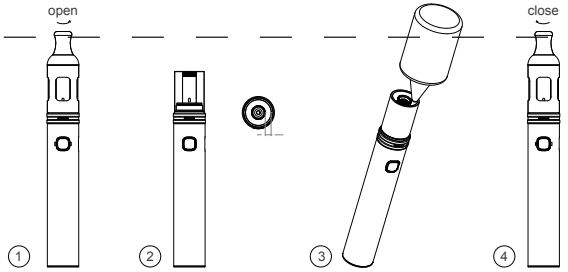

5. Changing Atomizer:

Remove sleeve and glass tube, unscrew the CCELL coil and insert the new one onto the base. Secure the sleeve and glass tube back in place.

6. Charging:

Simply plug in the USB cable to charge the battery. With the help of our Quick Charge system, your orca will be fully charged within 45 minutes.

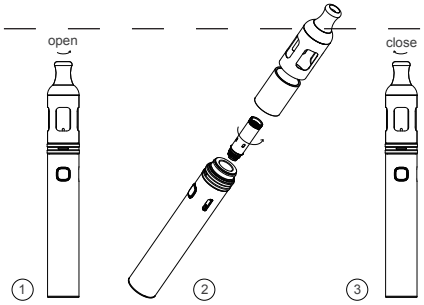

BATTERY PROTECTION
- If you vape for more than 10 seconds without stopping, the light will flash 3 times and shut itself down.
- Short Circuit Protection: When the ORCA Solo detects a short, the red light will flash 5 times and stop charging.
- Low Voltage Protection: When the no-load voltage drops below 3.3V, the red light will flash 3 times and stop charging.
- Overcharge Protection: The ORCA Solo will stop charging when it is fully charged.
- No-Load Protection: When the ORCA Solo detects no atomizer, the light will flash 3 times.

LIGHT INDICATOR
The indicator glows during use to reflect battery strength and charging status.
- Green = High (Above 70% power)
- Blue = Medium (30%-70% power)
- Red = Low (Below 30% power)

Charging status
- Green = Fully Charged
- Red = Charging

SAFETY INSTRUCTIONS AND WARNINGS
- Rating input of USB charging cable: DC 4.2 V 1.0 A.
- The ORCA Solo contains a lithium battery, should not be disposed of as part of regular household waste, but should be separately collected for recovery and recycling.
- Immediately stop use of this product and seek medical advice if you experience any of the following: development of an irregular heartbeat; allergic reaction such as rash, itching or swelling of the tongue, mouth or throat; feeling faint; nausea; headache; or any other unusual or adverse effect.

KEEP AWAY FROM CHILDREN AND PETS.

INTENDED FOR USE BY ADULT SMOKERS OF LEGAL SMOKING AGE. NOT FOR SALE TO MINORS.

Caution
1. It is intended for usage by people over 18, NOT by non-smokers, children, pregnant or breastfeeding women, people with or at risk of heart disease, or people taking medication for depression or asthma.The electronic cigarette is not a smoking cessation device.
2. Please keep this unit out of reach of children or pets;
3. Please don't drop, throw or abuse your Mod,it may cause damage.
4. Do not place it in extremely temperatures;
5. Do not try to disassemble the battery.

Protection Functions
USB Input Protection / Equalizing charge system / Low voltage protection / Output short circuit protection
Low resistance protection / Over-temperature protection / Overcurrent protection / Anti-loaded battery protection

Precautions:
1. Don' t use the device in stormy weather or dust condition.
2. Connect the USB port and charger properly. Unplug the charger when the charging is completed.
3. Don' t put the device in your pocket or handbag directly; don' t mix it with coins, jewelry or other hard objects.
4. The charger and battery may heat when charging, keep away from flammable gas, liquid or other materials

This refillable electronic cigarette is intended for use with compatible liquid, which may contain nicotine. Nicotine is an addictive substance and its use is not recommended for use by the following:
- Non smokers or persons under the legal smoking age
- Pregnant or breastfeeding women
- Persons experiencing heart disease, stomach or duodenal ulcers, liver or kidney problems, long-term throat disease or difficulty breathing due to bronchitis,emphysema or asthma.
- Persons with an overactive thyroid gland or experiencing phaeochromocytoma (a tumour of the adrenal gland that can affect blood pressure)
- Those taking the medications Theophylline, Ropinirole or Clozapone

You may experience the following side effects if you use nicotine containing e-liquid in combination with this product. If this happens, please consult a healthcare professional and show them this leaflet if possible:

- Feeling faint / - Nausea /- Dizziness /- Headache /- Coughing
- Chest palpitation or an irregular heart rate /
- Irritation of the mouth or throat
- Stomach discomfort /- Hiccups /- Nasal congestion/- Vomition

Designed in California

Manufacturer:Shenzhen Smoore Technology Limited

Add:Building 8,Dongcai Industrial Park,Gushu Town, Baoan District,Shenzhen, China 518102

Management System of SMOORE factory has been assessed and registered under the Norm cGMP, ISO13485, ISO9001 and ISO14001.TM and ©2016 Vaporesso All rights reserved

This device should not be used by persons under the age of 18 or non-smokers.

英

VAPORESSO®
Beyond the ordinary

orca SOLO
Petite Guide

Merci d'avoir choisi le produit de Vaporesso!

Veuillez lire attentivement ce manuel pour vous assurer d'une utilisation correcte. Pour de plus amples renseignements ou pour toute question concernant ce produit ou son utilisation, veuillez consulter le site www.vaporesso.com

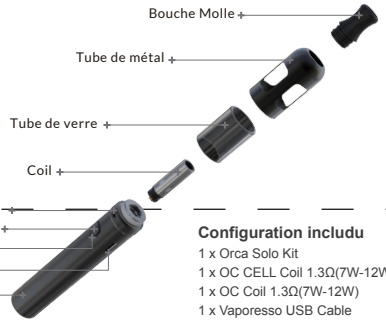

Notice

Capacité Réutilisable de Réservoir: 1.5ml
Batterie Rechargeable Capacité: 800mAh
Dimension: 16*16*119.5mm

Configuration includu

1 x Orca Solo Kit
1 x OC CELL Coil 1.3Ω(7W-12W)
1 x OC Coil 1.3Ω(7W-12W)
1 x Vaporesso USB Cable

Principales caractéristiques

●Grâce à notre CCELL Coil innovant et Bouche Molle renforcé, le Orca solo est designé parfaitement pour haute satisfaction de nicotine
●Chaleur rapide: chaleur rapide vous donne le goût le plus pur de la première bouche à la fin.
●Le tube de métal est accompagé par un Top Fill System, non seulement nous donne le meilleur confort mais aussi protège notre équipement

Le Orca Solo est un Kit de démarrage serré comme un stylo. Le CCELL coil unique est optimisé pour haute satisfaction de nicotine. Le système de Chaleur rapide nous donne le goût plus pur et plus lisse..

Le tube de métal est accompagé par un Top Fill System, non seulement nous donne le meilleur confort mais aussi protège notre équipement. Fabriqué en baterrie de 800 mAh et chauffage rapide de 1 A, le Orca Solo est toujours prêt à être utilisé.

Comment utiliser

1.Tourner on/off:

Presser le commutateur cinq fois rapidement dans 2 secondes pour ouvrir cet équipement,. De même façon, cet équipement va fermer après cinq fois pressge.

2.Pour la fumée:

Tenir l' Interrupteur d'allumage et respirer par le Bouche Molle. Lâcher l' Interrupteur d'allumage et soupir

3. Régler le flux d'air:

Le flux d'air peut être réglé par le légère torsion de boucle de lux d'air.

4.Ajouter le huile de cigarette électronique:

C' est simple. Ouvrir le tube de métal et ajouter le huile de cigarette électronique ce que vous aimez et le fermer.

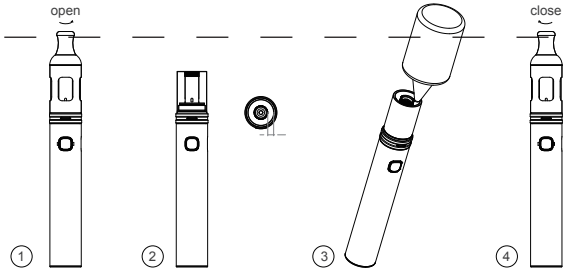

5. Changer l' atomiseur:

Defaire le tube de métal et de verre, ouvrir le CCELL coil et insérer un nouveau à la base. Retourner le tube de métal et de verre à la position d'origine.

6. Charger:

Insérer simplement le cable de USB pour charger le batterie. A l' aide de notre système rapide de charger, votre orca peut charger plein en 45 munites.

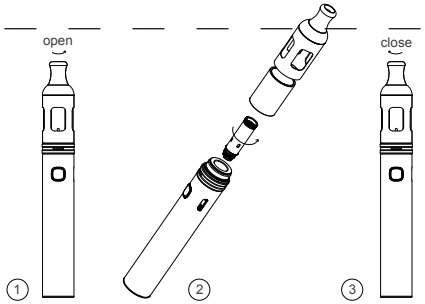

Protection de la batterie

●Si vous fumez pour plus de 10 secondes sans arrêt, la lampe va scintiller trois fois et fermer lui-même
●La protection de court-circuit: quand le ORCA Solo détecte le court-circuit, la lampe rouge va scintiller cinq fois et fermer lui-même.
●La protection de basse tension: .Lorsque la tension vides est moins de 3.3 V, la lampe rouge va scintiller trois fois et cesse de charger.
●La potection de surcharger: le ORCA Solo va cesser de charger quand il est plein.
●Protection de non-chargement: quand le ORCA Solo détecte qu' il n' y a pas l' atomiseur, la lampe va scintiller trois fois.

Indicateur de lumière

l 'indicateur brille pendant l' usage afin de montrer l'intensité de batterie et l ' état de charger.
●Vert= Haut (Sur 70% power)
●Bleu = Milieu (30%-70% power)
●Rouge = Bas (sous 30% power)

Le status de charger
●Vert = plein
Rouge = chargean

Les suggestions de sécurité et avertissements

●Tension courante de la cable de USB: DC 4.2 V 1.0 A.
●Le ORCA Solo compose un batterie de lithium, il ne faut pas la mettre au part avec de l' eau.Cependant, le recyclage doivent être collectés séparément
●If faut arrêter de utiliser immédiatementsi et prendre recours aux suggestions medicales si vous rencontez les cas ci-dessous: : la palpitation irrégulière; réaction allergique comme rougeurs, démangeaison et turgescence de langue, mouche ou goege; faiblesse nausée, céphalée ou autre réaction anormalet influence mauvais.

Faire éloigner aux enfants et aux animaux.

Désigné pour l' usage de fumeurs majeurs qui a l' âge légal de fumer non pas pour les mineurs.

Avertissement

1. Ceci est destiné aux personnes ayant plus de 18 ans, NON aux non-fumeurs, aux enfants, aux femmes enceintes ou allaitant, aux personnes avec ou risquant une maladie cardiaque, ou aux personnes sous traitement médical contre la dépression ou l' asthme.
La cigarette électronique n' est pas un appareil de désaccoutumance au tabac.
2. Veuillez ne pas laisser cet appareil à portée des enfants ou des animaux domestiques;
3. Veuillez ne pas jeter, lancer ou abuser de votre Mod, cela pourrait provoquer des dégâts.
4. Ne pas exposer à des températures extrêmes;
5. N' essayez pas de démonter la batterie.

Fonctions de sécurité

Protection de l' entrée USB / Système de recharge efficace / Protection tension trop basse / Protection court-circuit de sortie
Protection résistance trop basse / Protection surchauffe / Protection surcharge de courant / Protection durée de chauffe

Précautions:

1. N' utilisez pas l' appareil par temps orageux ou dans la poussière.
2. Connectez correctement le port USB et le chargeur. Débranchez le chargeur lorsque le chargement est terminé.
3. Ne mettez pas l' appareil directement dans votre poche ou votre sac à main; ne le mélangez pas à des pièces de monnaie, bijoux ou autres objets durs.
4. Le chargeur et la batterie peuvent chauffer pendant la recharge. Maintenez-les à distance de tous gaz, liquides ou autres matériaux inflammables.

Cette cigarette électronique rechargeable doit être utilisée avec un liquide compatible, qui peut contenir de la nicotine. La nicotine est une substance addictive et son usage n' est pas recommandé pour les personnes suivantes:

-Non-fumeurs ou personnes n' ayant pas atteint l' âge légal de fumer
-Femmes enceintes ou allaitant
-Personnes ayant déjà été atteintes de maladies cardiaques, ulcères de l' estomac ou du duodénum, problèmes de foie ou de rein, maladies de longue durée
de la gorge ou difficultés à respirer pour cause de bronchite, d' emphysème ou d' asthme.
-Personnes avec une hyperactivité de la glande t hyroïde ou ayant un phéochromocytome (une tumeur de la glande surrénale pouvant affecter la pression
sanguine)
-Personnes sous traitement de Théophylline, Ropinirole ou Clozapine

Vous pouvez ressentir les effets secondaires suivants en utilisant de la nicotine de l' e-liquide en combinaison avec ce produit. Si cela se produit, veuillez consulter un professionnel de la santé et, si possible, montrez-lui cette brochure :

- Sensation de Malaise / - Nausée /- Étourdissement /
- Mal de tête /- Toux
- Palpitations dans la poitrine ou rythme cardiaque irrégulier /
- Irritation de la bouche ou de la gorge
- Inconfort à l' estomac /- Hoquet /- Congestion nasale/
- Vomissement

Conçu en Californie

Fabricant:Shenzhen Smoore Technology Limited

Adresse:Building 8,Dongcai Industrial Park,Gushu Town, Baoan District,Shenzhen, China 518102

Le système de gestion de l'usine SMOORE a été évalué et enregistré sous la Norme cGMP, ISO13485, ISO9001 et ISO14001.
TM et ©2016 Vaporesso Tous droits réservés

Cet appareil ne doit pas être utilisé par des personnes ayant moins de 18 ans ou des non-fumeurs.

法

VAPORESSO®
Beyond the ordinary

Orca SOLO
Schnelleinstieg

Vielen Dank, dass Sie sich für Vaporesso-Produkte entschieden haben!

Bitte lesen Sie dieses Handbuch sorgfältig durch, um eine ordnungsgemäße Verwendung zu gewährleisten.Für weitere Informationen oder Fragen zu diesem Produkt oder seiner Verwendung können Sie bitte www.vaporesso.com besuchen.

Spezifizierung

Nachfüllbare Behälterkapazität: 1,5 ml
eingebaute Batterieleistung: 800mAh
Abmessungen: 16 * 16 * 119,5 mm

Lieferumfang

1 x Orca Solo Kit
1 x OC CELL Coil 1.3Ω(7W-12W)
1 x OC Coil 1.3Ω(7W-12W)
1 X Vaporesso USB-Kabel

Hauptmerkmale

- Mit unserer innovativen CCELL-Spule und der verbesserten Tropf-Düse ist das Orca-Solo perfekt bemessen für Zufriedenheit des hohen Nikotin.
- Schnelle Aufheizung: Schnelle und gleichmäßige Aufheizung erbringt Ihnen die reinsten Aromen aus dem ersten Dampfen bis zum letzten.
- Die Metallhülse zusammen mit einem Top füllen System erbringt Ihnen nicht nur große Bequemlichkeit, sondern auch einen Schutz für Ihr Gerät.

Das Orca-Solo ist ein kompaktes einteiliges Stiftlook Kit mit elegantem Styling für Anfänger. Die einzigartige CCELL-Spule ist optimiert für Zufriedenheit des hohen Nikotin. Schnelle Aufheizung-System erbringt Ihnen reinsten und weichen Geschmack durch schnelle und gleichmäßige Aufheizung. Das Orca-Solo ist ideal für Anfänger und Mund-zu-Lunge Enthusiasten.

Metallhülse zusammen mit Top füllen System, erbringt Ihnen nicht nur große Bequemlichkeit, sondern auch einen Schutz für Ihr Gerät. Eingebauter 800 mAh Akku und 1 A Schnell-Aufladen ist das Orca Solo immer gebrauchsfertig.

Bedienungsanleitung

1.Ein-/ausschalten:

Drücken Sie die Anzünder-Taste 5 Mal kurz aufeinander innerhalb von 2 Sekunden, um das Gerät einzuschalten. Auf die gleiche Weise wird das Gerät nach 5 Mal Drücken ausgeschaltet.

2.Dampfen:

Halten Sie die Anzünder-Taste und atmen durch die Tropf Düse ein. Lösen Sie die Taste auf und ausatmen.

3.Einstellung der Luftströmung:

Die Luftströmung kann mit einer leichten Drehung des Rings vom Luftstrom eingestellt werden.

4.E-Liquid befüllen:

Das ist einfach. Schrauben Sie die Metallhülse und befüllen Sie Ihre Lieblings E-Liquid und schrauben die Hülse wieder auf.

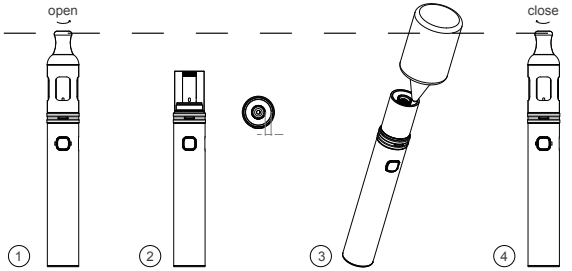

5.Ändern den Zerstäuber:

Entfernen Sie Hülse und Glasrohr, schrauben Sie die CCELL-Spule und legen Sie die neuen Zerstäuber auf den Sockel. Schrauben Sie sicher die Hülse und Glasrohr wieder an ihren Platz.

6.Aufladung:

Stecken Sie einfach das USB-Kabel zum Aufladen des Akkus. Mit Hilfe unserer Schnell-Aufladen-System wird Ihr Orca innerhalb von 45 Minuten vollständig geladen.

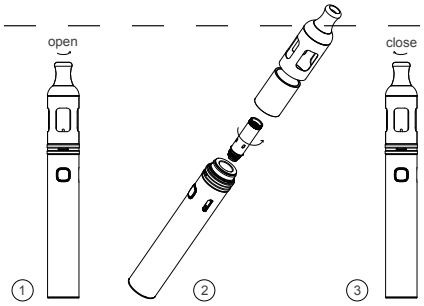

BATTERIESCHUTZ

- Wenn Sie für länger als 10 Sekunden ohne Unterbrechung dampfen, wird das Licht 3 Mal blinken und sich ausschalten.
- Kurzschlussschutz: Wenn das ORCA-Solo einen Schlussschutz erkennt, wird das rote Licht 5 Mal blinken und der Ladevorgang aufhören.
- Niederspannungsschutz: Wenn die Leerlaufspannung unter 3,3 v fällt , wirddas rote Licht 3 Mal blinken und der Ladevorgang aufhören.
- Überladungsschutzes: Der Ladevorgang vom ORCA-Solo wird aufhören, wenn es vollständig geladen ist.
- Leerlaufschutz: Wenn das ORCA-Solo keinen Zerstäuber erkennt, wird das Licht 3 Mal blinken.

ANZEIGELEUCHTE

Die Anzeige leuchtet bei der Verwendung, um die Batteriestärke und Ladezustand zu reflektieren.

- Grün = Hoch (über 70 % Strom)
- Blau = Medium (30 % - 70 % Strom)
- Rot = Niedrig (unter 30 % Strom) Ladezustand
- Grün = Vollständig geladen
- Rot = Ladung

SICHERHEITSHINWEISE UND WARNUNGEN

- Nennleistung Eingang des USB Ladekabel: DC 4.2 V 1.0 A.
- Das ORCA-Solo enthält einen Lithium-Akku, es soll nicht als Teil des normalen Haushaltsmülls entsorgt werden, sondern davon getrennt für Regeneration und Wiederverwertung gesammelt werden.
- Die Nutzung dieses Produkts sofort aufzuhören und konsultieren Sie einen Arzt wenn Sie eines der folgenden erfahren: Entwicklung von einer unregelmäßige Herzschlag, allergische Reaktionen wie Hautausschlag, Juckreiz oder Schwellung der Zunge, Mund oder Rachen; Schwächegefühl; Übelkeit; Kopfschmerzen; oder andere ungewöhnliche oder unerwünschte Wirkung.

KINDER UND HAUSTIERE FERNHALTEN.

DEN ERWACHSENEN RAUCHER IM GESETZLICHEN MINDESTALTER ZUGEDACHT. UNVERKÄUFLICH FÜR JUGENDLICHE.

Achtung

1. Das Produkt ist nicht für Menschen unter 18Jahren gedacht. Ebenfalls ist das Produkt nicht geeignetfür Nichtraucher, Kinder, Schwangere oder stillende Frauen, Menschen mit Herz-/Kreislauferkrankungen,sowie Menschen welche Medikamente gegen Depressionen oder Asthma einnehmen.Die elektronische Zigarette ist kein Gerät zur Raucherentwöhnung.
2. Bitte bewahren Sie das Gerät außerhalb der Reichweite von Kindern oder Haustieren auf.
3. Bitte gehen Sie sorgfältig mit dem Gerät um und lassen Sie es nicht fallen, da dieser ggf. Schäden verursachen kann.
4. Setzen Sie das Gerät nicht hohen Temperaturen aus.
5. Versuchen Sie nicht, die Batterie zu zerlegen.

Schutzfunktionen

USB-Eingangsschutz / Ausgleichsladesystem / Unterspannungsschutz / Ausgangs-Kurzschlussschutz
Schutz vor geringem Widerstand / überhitzungsschutz / überstromschutz / Schutz vor anti-geladener Batterie

Vorkehrungen:

1. Benutzen Sie das Gerät nicht bei stürmischem Wetter oder Staubbedingungen.
2. Schließen Sie den USB-Anschluss und das Ladegerät ordnungsgemäß an. Trennen Sie das Ladegerät, wenn der Ladevorgang abgeschlossen ist.
3. Platzieren Sie das Gerät nicht direkt in Ihre Tasche oder Handtasche. Bringen Sie es nicht mit Münzen, Schmuck oder anderen harten Gegenständen zusammen.
4. Das Ladegerät und die Batterie können sich während des Ladevorgangs erhitzen. Von brennbaren Gasen, Flüssigkeiten oder anderen Materialien fernhalten.

Diese wiederbefüllbare elektronische Zigarette ist zur Verwendung mit einer kompatiblen Flüssigkeit vorgesehen, die Nikotin enthalten kann. Nikotinist ein Suchtmittel und seine Verwendung wird nicht empfohlen für die folgenden Zwecke:

- Nichtraucher oder Personen unter dem gesetzlichen Rauchalter
- Schwangere oder stillende Frauen
- Personen m it Herzerkrankungen, Magen- oder Zwölffingerdarmgeschwüren, Leber- oder Nierenproblemen, chronischen Halserkrankungen oder
Atembeschwerden aufgrund von Bronchitis, Emphysem oder Asthma.
- Personen mit einer überaktiven Schilddrüse oder Phäochromozytom (ein Tumor der Nebenniere, der den Blutdruck beeinflussen kann)
- alle, die Medikamente wie Theophyllin, Ropinirol oder Clozapon einnehmen

Folgende Nebenwirkungen können auftreten, wenn Sie Nikotin in Kombination mit diesem Produkt verwenden. Wenn dies der Fall ist, konsultieren Sie bitte medizinisches Fachpersonal und zeigen Sie diese Broschüre, wenn möglich:

- Schwächegefühl /- Übelkeit /- Schwindel /- Kopfschmerzen /
- Husten
- Herzklopfen oder eine unregelmäßige Herzfrequenz /
- Reizung des Mundes oder Rachens
- Magenbeschwerden /- Schluckauf /- Verstopfte Nase /
- Erbrechen

Designt in Kalifornien

Hersteller:Shenzhen Smoore Technology Limited

Adresse: Gebäude 8, Dongcai Industriepark, Gushu Stadt, Baoan Bezirk, Shenzhen, China 518102

Das Managementsystem des SMOORE-Werks wurde gemäß den Normen cGMP, ISO13485, ISO9001 und ISO14001.

TM und © 2016 Vaporesso geprüft und registriert.
Alle Rechte vorbehalten.

Dieses Gerät sollte nicht von Personen unter 18 Jahren oder Nichtrauchern benutzt werden.

德

VAPORESSO®
Beyond the ordinary

Orca SOLO
Guida veloce

Grazie per aver scelto i prodotti Vaporesso!

Si prega di leggere attentamente questo manuale per garantire un uso corretto. Per ulteriori informazioni o domande relative a questo prodotto o al suo utilizzo, visitare www.vaporesso.com

Specifiche

Capacità del serbatoio riutilizzabile: 1,5 ml

Capacità della batteria incorporata: 800 mAh

Dimensioni: 16 * 16 * 119,5 mm

Il pacco include

1 x Kit Orca Solo
1 x OC CELL Coil 1.3Ω(7W-12W)
1 x OC Coil 1.3Ω(7W-12W)
1 x Cavo USB Vaporesso

Caratteristiche principali

●Con la nostra innovativa CCELL Coil e una punta a goccia migliorata, Orca solo è progettato perfettamente per la massima soddisfazione di nicotina.

●Riscaldamento flash: il riscaldamento rapido e uniforme ti porta i sapori più puri dal primo soffio all'ultimo.

●La custodia in metallo e il sistema di riempimento superiore non solo offrono grande praticità, ma proteggono anche il tuo dispositivo.

Orca Solo è un kit di avvio Pen-Style all-in-one compatto con uno stile elegante.L'esclusiva bobina CCELL è ottimizzata per la massima soddisfazione di nicotina. Il sistema a riscaldamento veloce offre un sapore più puro e uniforme grazie al riscaldamento rapido e uniforme. L'Orca Solo è perfetto per i principianti e gli appassionati di “dalla bocca al polone” . Metal Sleeve e Top Fill System non solo offrono grande praticità, ma proteggono anche il tuo dispositivo. Batteria integrata da 800 mAh e ricarica rapida 1A, l'Orca Solo è sempre pronto all'uso.

Come usare

1. Accensione / spegnimento:

Premere il pulsante di accensione 5 volte in rapida successione entro 2 secondi per accendere il dispositivo. Allo stesso modo, il dispositivo verrà spento dopo 5 pressioni.

2. Per vaporare:

Tieni premuto il pulsante di accensione e inspira attraverso la punta a goccia. Rilascia il pulsante di accensione ed espira.

3. Regolazione del flusso d'aria:

Il flusso d'aria può essere regolato con una leggera torsione dell'anello del flusso d'aria.

4. Riempimento di E-liquid:

È facile. Svita la boccola di metallo, inserisci il tuo E-Liquid preferito e riavvolgi la guaina.

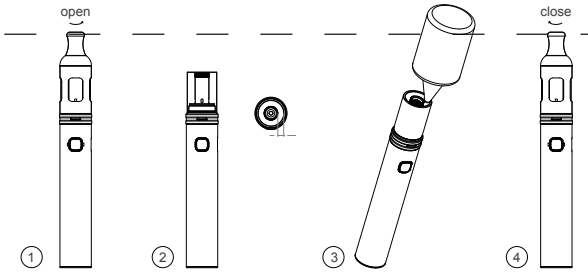

5. Cambiare l' atomizzatore:

Rimuovere la guaina e il tubo di vetro, svitare la bobina CCELL e inserire quella nuova sulla base. Fissare nuovamente la boccola e il tubo di vetro.

6.Ricarica:

Basta collegare il cavo USB per caricare la batteria. Con l'aiuto del nostro sistema di ricarica rapido, il tuo orca sarà completamente carico entro 45 minuti.

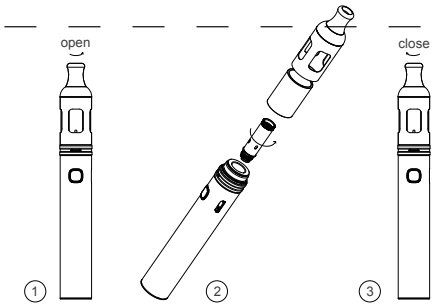

PROTEZIONE DELLA BATTERIA

- Se si vaporizza per più di 10 secondi senza fermarsi, la luce lampeggia 3 volte e si spegne.
- Protezione da cortocircuito: quando l'ORCA Solo rileva un cortocircuito, la luce rossa lampeggia 5 volte e interrompe la ricarica.
- Protezione bassa tensione: quando la tensione a vuoto scende sotto 3,3 V, la luce rossa lampeggia 3 volte e interrompe la ricarica.
- Protezione da sovraccarico: l'ORCA Solo smetterà di caricarsi quando è completamente carico.
- Protezione a vuoto: quando l'ORCA Solo non rileva nessun atomizzatore, la luce lampeggia 3 volte.

INDICATORE LUMINOSO

L'indicatore si illumina durante l'uso per rappresentare la carica della batteria e lo stato di carica.

- Verde = Alto (energia superiore al 70%)
- Blu = Medio (30% -70% di energia)
- Rosso = Basso (inferiore al 30% di energia)

Stato di carica

- Verde = completamente carico
- Rosso = In carica

STRUZIONI DI SICUREZZA E AVVERTENZE

- Ingresso di classificazione del cavo di ricarica USB: DC 4.2 V 1.0 A.
- L'ORCA Solo contiene una batteria al litio, non deve essere smaltito come parte dei normali rifiuti domestici, ma deve essere separato
- Interrompere immediatamente l'uso di questo prodotto e consultare un medico se si verifica uno dei seguenti eventi: sviluppo di un battito cardiaco irregolare; reazione allergica come eruzione cutanea, prurito o gonfiore della lingua, della bocca o della gola; sentirsi svenire; nausea; mal di testa; o qualsiasi altro effetto insolito o sfavorevole

TENERE LONTANO DA BAMBINI E ANIMALI DOMESTICI.

DESTINATO ALL'USO DA PARTE DEI FUMATORI ADULTI D IN ETà LEGALE PER FUMARE. VIETATA LA VENDITA AI MINORI.

Attenzione

1. Inteso per l'utilizzo da parte di persone maggiorenni, oltre i 18 anni, NON per non fumatori, bambini,donne incinte o in periodo di allattamento, persone esposte a rischio di malattie cardiache, o persone che assumono medicinale per depressione o asma.La sigaretta elettronica non è un dispositivo per smettere di fumare.
2. Si prega di tenere il dispositivo lontano dalla portata di bambini o animali;
3. Si prega di non lasciare cadere, lanciare o abusare del dispositivo, potrebbe causare danni.
4. Non lasciare in temperature estreme;
5. Non provare a smontare la batteria.

Funzioni di Protezione

Protezione di Input USB / Sistema di Carica di Equalizzazione / Protezione Basso Voltaggio / Protezione da Cortocircuiti

Protezione Bassa Resistenza / Protezione da Sovratemperatura / Protezione da Sovracorrente / Protezione dalla Carica della Batteria

Precauzioni:

1. Non utilizzare il dispositivo in condizioni climatiche tempestose o in presenza di polvere.
2. Collegare la porta USB e ricaricare correttamente. Scollegare il caricatore quando la carica è completa.
3. Non mettere il dispositivo direttamente in tasca o nella borsa; non lasciare a contatto con monete, gioielli o altri oggetti duri.
4. Il caricatore e la batteria potrebbero riscaldarsi durante la ricarica, tenere lontato da gas, liquidi o altri materiali infiammabili.

Questa sigaretta elettronica ricaricabile è intesa per l'uso con liquido compatibile, che potrebbe contenere nicotina. La nicotina è una sostanza che crea dipendenza e il suo uso non è raccomandato per i seguenti:

- Non fumatori o persone al di sotto dell'età minima consentita per fumare
- Donne incinte o in periodo di allattamento
- Persone con malattie cardiache, ulcere allo stomaco o duodena li, problemi a fegato o reni, patologie alla gola o dif ficoltà nel respirare a causa di bronchite,enfisema o asma.
- Persone con tiroide iperattiva o con feocromocitoma (un tumore della ghiandola surrenale che può influire sulla pressione sanguigna)
- Coloro che assumono i medicinali Theophylline, Ropinirole o Clozapone

Potrebbero verificarsi i seguenti effetti collaterali dall'utilizzo di e-liquid contenente nicotina con questo prodotto. Se questo si verifica, consultare un operatore sanitario e, se possibile, mostrare questo opuscolo:

- Sensazione di svenimento / - Nausea /- Vertigini /- Emicrania /- Tosse
- Palpitazioni o battito irregolare /- Irritazion della bocca o della gola
- Disturbi di stomaco /- Singhiozzo /- Congestione nasale/- Vomito

Progettato in California

Produttore:Shenzhen Smoore Technology Limited

Indirizzo:Building 8,Dongcai Industrial Park,Gushu Town, Baoan District,Shenzhen, China 518102

Il Sistema di Gestione della fabbrica SMOORE è stato esaminato e registrato sotto la Normativa cGMP, ISO13485, ISO9001 e ISO14001. TM e ©2016 Vaporesso Tutti i diritti riservati

Questo dispositivo non deve essere usato da persone sotto l'età di 18 anni o da non fumatori.

意

VAPORESSO®
Beyond the ordinary

ORCA SOLO
Guía rápida

¡Gracias por elegir el producto Vaporesso!

Lea atentamente este manual para garantizar el uso correcto. Para obtener más información o si tiene alguna pregunta sobre este producto o su uso, visite www.vaporesso.com

Especificaciones

Capacidad del tank: 1.5 ml
Batería interna: 800mAh
Dimensiones: 16 * 16 * 119.5mm

Contenido

1 x Orca Solo Kit
1 x OC CELL Coil 1.3Ω(7W-12W)
1 x OC Coil 1.3Ω(7W-12W)
1 x cable USB Vaporesso

Principales características

- Con nuestra innovadora CCELL Coil y mejorar drip tip, el Orca soloes diseñado perfectamente para la alta satisfacción con la nicotina.
- Flash Heat: el calentamiento rápido yuniforme le trae los sabores más puros desde desde el primer soplo hasta el último.
- La manga de metal junto con el sistema de llenado superior no solo le trae una gran comodidad, sino también que protege su aparato.

Orca Solo es un kitiniciado de estilo All-in-One Pen-Style con un estilo elegante. El único CCELL coil está optimizado para una alta satisfacción con la nicotina. El sistema Flash Heat le trae un sabor más puro y suave con un calentamiento rápido y uniforme. El Orca Solo es perfecto para el inicio y las entusiastas de Boca a Pulmón.

La manga de metal junto con el sistema de llenado superior no solo le trae una gran comodidad, sino también que protege su aparato. La batería incorporada de 800 mAh y la carga rápida de 1A, el Orca Solo siempre está listo para usarlo.

Cómo se utiliza

1. Enciende / Apaga:

Presione el botón de disparo 5 veces en la rápida sucesión en 2 segundos para encender el aparato. De la misma manera, el aparato se apagará después de presionar 5 veces.

2. Para Vape:

Mantenga presionado el botón de disparo e inhale por la punta de goteo. Suelta el botón de disparo y exhale.

3. Ajuste del flujo de aire:

El flujo de aire se puede ajustar con un ligero giro del anillo de flujo de aire.

4. E-líquido de relleno:

Es fácil. Desatornillela manga de metal, rellene su E-líquido favorito y vuelva a atornillar la manga.

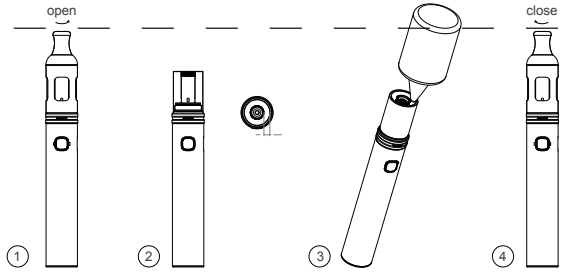

5. Cambio de atomizador:

Retire la mangade metal y el tubo de vidrio, desatornille el CCELL coil e inserte el nuevo en la base. Asegure la mangade metal y el tubo de vidrio en su lugar.

6. Carga:

Simplemente conecte el cable USB para cargar la batería. Con la ayuda de nuestro sistema Carga Rápida, su orca estará cargada completamente en 45 minutos.

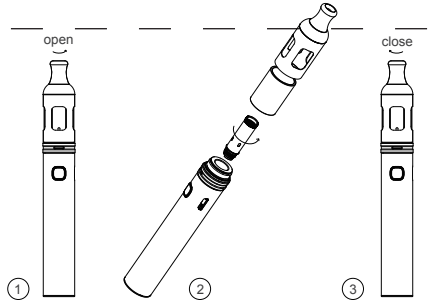

PROTECCIÓN DE BATERÍA

- Si vape durante más de 10 segundos sin detenerse, la luz parpadeará 3 veces y se apagará.
- Protección de cortocircuito: Cuando el ORCA Solo detecta un cortocircuito, la luz roja parpadeará 5 veces y se detendrá la carga.
- Protección de bajo voltaje: Cuando el voltaje sin carga desciende por debajo de 3,3 V, la luz roja parpadeará 3 veces y se detendrá la carga.
- Protección de sobrecarga: El ORCA Solo dejará de cargarse cuando esté cargado completamente.
- Protección sin carga: Cuando el ORCA Solo no detecta el atomizador, la luz parpadeará 3 veces.

INDICADOR DE LUZ

El indicador se ilumina durante el uso para reflejar la potencia de la batería y el estado de carga.

- Verde = Alto (Por encima del 70% de potencia)
- Azul = Medio (30% -70% de potencia)
- Rojo = Bajo (Menos del 30% de energía) Estado de carga
- Verde = Cargado completamente
- Rojo = Carga

INSTRUCCIONES DE SEGURIDAD Y ADVERTENCIAS

- La entrada de clasificación del cable de carga USB: DC 4.2 V 1.0 A.
- El ORCA Solo contiene una batería de litio, no debe desecharse como parte de los residuos domésticos comunes, sino que debe recogerse por separado para su recuperación y reciclaje.
- Deje de usar este producto inmediatamente y busque atención médica si experimenta alguno de los siguientes: desarrollo de un latido cardíaco irregular; reacción alérgica como sarpullido, picazón o hinchazón de la lengua, boca o garganta; sensación de desmayo; náusea; dolor de cabeza; o cualquier otro efecto inusual o adverso.

Mantener el producto alejado de los niños y mascotas.

ES DISEÑADO PARA LOS FUMADORES ADULTOS DE EDAD LEGAL PARA FUMAR. Prohibido la venta a menores.

Precaución

1. Está diseñado para ser usado por personas mayores de 18 años, NO por no fumadores, niños,embarazadas o mujeres lactantes, personas con riesgo de enfermedades del corazón, o personasque toman medicación para la depresión o el asma.
El cigarrillo electrónico no es un dispositivo para dejar de fumar.
2. Por favor, mantenga esta unidad fuera del alcance de niños y mascotas;
3. Por favor no deje caer ni maltrate su Mod, podría dañarlo.
4. No lo coloque en lugares a temperaturas extremas;
5. No intente desmontar la batería.

Funciones de Protección

Protección de Entrada USB / Sistema de carga equilibrada / Protección de Bajo Voltaje / Protección de cortocircuito de salida
Protección de resistencia baja / Protección de sobrecalentamiento / Protección de sobrecorriente / Protección de batería anti-carga

Precauciones:

1. No use el dispositivo en climas tormentosos o condiciones de polvo.
2. Conecte el puerto USB y el cargador de forma adecuada. Desenchufe el cargador cuando a carga esté completa.
3. No coloque el dispositivo en su bolsillo o bolso directamente: no lo mezcle con monedas, joyas, u otros objetos duros.
4. El cargador y la batería pueden calentarse durante la carga, mantener lejos de gas inflamable, líquidos u otros materiales.

Este cigarrillo electrónico rellenable está diseñado para usarse con un líquido compatible, que puede contener nicotina. La nicotina es una sustancia adictiva y su uso no es recomendable para:

- No fumadores o personas por debajo de la edad legal para fumar
- Embarazadas o mujeres lactantes
- Personas con enfermedades de corazón, estómago o úlceras duodenales, trastornos renales, enfermedades prolongadas de garganta o con dificultades respiratorias debido a bronquitis, enfisema o asma.
- Personas con la glándula tiroides hiperactiva o con feocromocitoma (un tumor de la glándula suprarrenal que puede afectar a la presión sanguínea)
- Personas que toman teofilina, ropinirol o clozapina

Puede experimentar los siguientes efectos adversos si usa líquido de vapeo con nicotina a la vez que este producto. Si esto ocurre, por favor consulte con un especialista de la salud y muéstrele este folleto si es posible:

- Sensación de desmayo / - Náuseas /- Mareo /
- Dolor de cabeza / - Tos
- Palpitaciones en el pecho o pulso cardíaco irregular /
- Irritación de la boca o garganta
- Dolor de estómago / - Hipo
- Congestión nasal /- Vómitos

Diseñado en California

Fabricante: Shenzhen Smoore Technology Limited

Dir.: Edificio 8,Parque Industrial Dongcai, Ciudad Gushu, Distrito Baoan, Shenzhen, China 518102
El sistema de gestión de la fábrica SMOORE ha sido evaluado y registrado bajo la Norma cGMP, ISO13485, ISO9001 y ISO14001.
TM y ©2016 Vaporesso Todos los Derechos Reservados

Este producto no está recomendado a los menores de edad y no fumadores.

VAPORESSO®
Beyond the ordinary

orca SOLO

Краткое руководство

Благодарим вас за выбор продуктов Vaporesso!

Внимательно прочитайте настоящее руководство для надлежащего использования. Для получения дополнительной информации или вопросов по этой продукции или ее использованию, посетите сайт www.vaporesso.com

Характеристики

Емкость многоразового бака: 1,5мл

Емкость встроенного аккумулятора: 800мАч Габариты: 16*16*119.5мм

Упаковка включает

1 x Orca Solo Kit
1 x OC CELL Coil 1.3Ω(7W-12W)
1 x OC Coil 1.3Ω(7W-12W)
1 x USB-кабель Vaporesso

Основные особенности

● Благодаря нашему инновационному койл CCELL и улучшенному дрип типу, Orca solo идеально разработано для удовлетворения высокого уровня никотина.

● Быстрый нагрев: быстрое равномерное нагревание приносит вам самые чистые ароматы от первого пафф до последнего.

● Металлическая втулка вместе с системой Top Fill не только приносит большое удобство, но и защищает ваше устройство.

Orca Solo является компактным набором для начинающих в стиле «Все в одном» с элегантным дизайном. Уникальный койл CCELL оптимизирован для удовлетворения высокого уровня никотина. Система быстрого нагрева придает более чистый и плавный вкус за счет быстрого равномерного нагревания. Orca Solo идеально подходит для начинающих и энтузиастов «Рот-в-Легкие».

Металлическая втулка вместе с системой Top Fill не только приносит большое удобство, но и защищает ваше устройство. На основе встроенного аккумулятора емкостью 800 мАч и быстрой зарядки 1A Orca Solo всегда готово к использованию.

Как использовать

1. Открытие/закрытие:

нажмите пусковую кнопку 5 раз подряд в течение 2 секунд, чтобы включить устройство. Используя то же самый метод, устройство можно отключить после 5 нажатий.

2. Парение:

держите пусковую кнопку и вдыхайте через дрип тип. Отпустите пусковую кнопку и выдохните.

3. Регулировка расхода воздушного потока:

система воздушного потока может регулироваться путем легкого поворота кольца воздушного потока.

4. Заполнение жидкости:

Это очень просто. Отвинтите металлическую втулку, залейте свою любимую жидкость-Е и завинтите втулку.

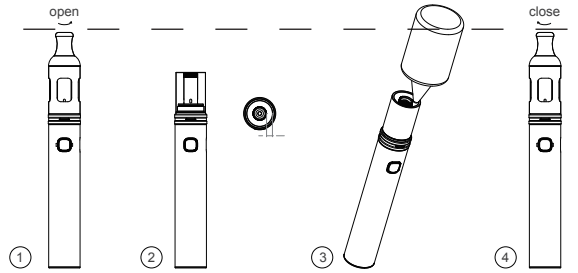

5. Замена бака:

снимите втулку и стеклянную трубу, отвинтите койл CCELL и вставьте новый бак на основание. Закрепите втулку и стеклянную трубу на месте.

6. Зарядка:

Просто подключите USB-кабель для зарядки аккумулятора. При помощи системы быстрой зарядки ваше orca будет полностью заряжено в течение 45 минут.

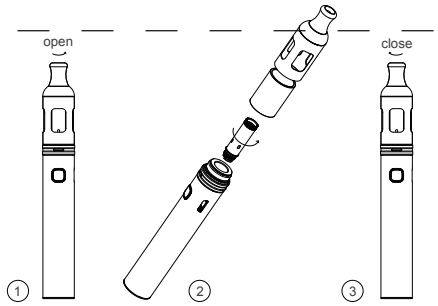

ЗАЩИТА АККУМУЛЯТОРА

● Если вы вдыхайте пар более 10 секунд без остановки, свет погаснет 3 раза и выключится.

● Защита от короткого замыкания: когда ORCA Solo обнаруживает короткое замыкание, свет будет мигать 5 раз и прекратит зарядку.

● Защита от низкого напряжения: когда напряжение падает ниже 3,3 В, красный индикатор будет мигать 3 раза и прекратит зарядку.

● Защита от перезарядки: ORCA Solo перестанет заряжаться после полной зарядки.

● Защита от холостого хода: когда ORCA Solo не обнаружит бак, свет будет мигать 3 раза.

ИНДИКАТОР ПИТАНИЯ

Индикатор светится во время использования, чтобы отразить заряд аккумулятора и состояние зарядки.

● Зеленый = Высокий (выше 70% мощности)

● Синий = Средний (мощность 30% -70%)

● Красный = Низкий (ниже 30% мощности)

● Зеленый = Полностью заряжено

● Красный = Зарядка

ИНСТРУКЦИИ ПО ТЕХНИКЕ БЕЗОПАСНОСТИ И ПРЕДУПРЕЖДЕНИЯ

● Номинальное входное напряжение USB-кабеля для зарядки: 4.2 В перем. тока 1.0 А.

● ORCA Solo содержит литиевый аккумулятор, его нельзя утилизировать как часть обычных бытовых отходов, но следует отдельно собирать его для утилизации и переработки.

● Немедленно прекратите использование этого продукта и обратитесь за медицинской помощью, если бы у вас возникло одно из следующих: развитие нерегулярного сердцебиения; аллергическая реакция, например, сыпь, зуд или отек языка, рта или горла; ощущение слабости; тошнота; головная боль; или любой другой необычный или неблагоприятный эффект.

ХРАНИТЬ В НЕДОСТУПНОМ ДЛЯ ДЕТЕЙ И ДОМАШНИХ ЖИВОТНЫХ МЕСТЕ

ПРЕДНАЗНАЧЕНО ДЛЯ КУРЕНИЯ СОВЕРШЕННОЛЕТНЫМИ КУРЯЩИМИ В УСТАНОВЛЕННОМ ЗАКОНОМ ВОЗРАСТЕ КУРЕНИЯ. НЕ ДЛЯ ПРОДАЖИ НЕСОВЕРШЕННОЛЕТНЫМ.

Осторожно

1. Она предназначена для использования лиц старше 18, НЕ для некурящих, беременных или кормящих женщин, детей, людей с или с риском сердечных заболеваний, или людей принимающих медикаменты от депрессий или астмы.Электронная сигарета это не a smoking cessation device.
2. Пожалуйста, храните это устройство вдали от детей или домашних животных;
3. Пожалуйста, не роняйте, не бросайте или не злоупотребляйте Вашим аккумуляторным блоком,это может причинить опасность.
4. Не размещайте его при экстремальных температурах;
5. Не пытайтесь разобрать аккумулятор.

Защитные функции

Защита ввода USB / Система выравнивания заряда / Защита от низкого напряжения / Защита от короткого замыкания на выходе / Защита от низкого сопротивления / Защита от превышения температуры / Защита от сверхтока / Защита от перегрузки аккумулятора

Предостережения:

1. Не используйте устройство в штормовую погоду или в пыльных условиях.
2. Правильно подсоедините USB порт и зарядное устройство. Отключайте зарядное устройство после завершения зарядки.
3. Не кладите устройство напрямую в карман или сумочку; не смешивайте его с монетами, драгоценностями или другими твердыми предметами.
4. Зарядное устройство или аккумулятор может нагреваться при зарядке, держите вдали от воспламеняющегося газа, жидкости или других материалов.

Настоящая многоразовая электронная сигарета предназначена для использования с совместимой жидкостью, которая может содержать никотин. Никотин является веществом, вызывающим зависимость и его использование не рекомендуется для использования следующими:

- Некурящими или лицами не достигшие законного возраста для курения
- Беременными или кормящими женщинами
- Лицам, страдающим сердечными заболеваниями, язвами желудка или двенадцатиперстной кишки, проблемами с печенью или почками,

долговременным заболеванием горла или затрудненным дыханием из-за бронхита, эмфиземы или астмы.

- Лицам с сверхактивной щитовидной железой или испытывающие феохромоцитому (опухоль надпочечников, которая может влиять на кровяное давление)
- Те, кто принимает лекарства Теофиллин, Ропинерол или Клозапоне

У вас могут возникнуть следующие побочные эффекты, если вы используете никотин, содержащий е-жидкость, в сочетании с этим продуктом. Если это произойдет, то обратитесь к специалисту в области здравоохранения и покажите им эту брошюру, если возможно:

- Чувство слабости / - тошнота / - головокружение /
- головная боль / - кашель
- Сердечное сердцебиение или нерегулярный сердечный ритм /
- раздражение рта или горла
- Дискомфорт желудка / - икота / - заложенность носа / - рвота

Разработан в калифорнии

Производитель: Shenzhen Smoore Technology Limited

Адрес:Building 8,Dongcai Industrial Park,Gushu Town, Baoan District,Shenzhen, China 518102

Система менеджмента завода SMOORE была оценена и зарегистрирована в соответствии с положением cGMP, ISO13485, ISO9001 и ISO14001.
TM и ©2016 Vaporesso Все права защищены

Это устройство не должно использоваться лицами младше 18 лет или некурящими.

俄

VAPORESSO®
Beyond the ordinary

ORCA SOLO

Beknopte handleiding

Bedankt om te kiezen voor Vaporesso Products!

Lees deze handleiding aandachtig door voor een juist gebruik. Bezoek www.vaporesso.com voor aanvullende informatie of vragen met betrekking tot dit product of het gebruik ervan

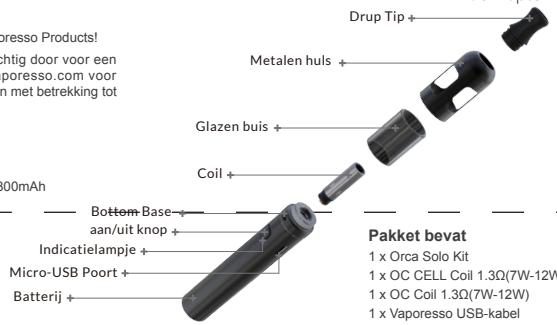

Specificaties

Hervulbare tankinhoud: 1,5ml
Ingebouwde batterijcapaciteit: 800mAh
Afmetingen: 16*16*119.5mm

Pakket bevat

1 x Orca Solo Kit
1 x OC CELL Coil 1.3Ω(7W-12W)
1 x OC Coil 1.3Ω(7W-12W)
1 x Vaporesso USB-kabel

Belangrijkste kenmerken

● Met ons innovatieve CCELL-spoel en een verbeterde drup tip is de Orca-solo perfect voor een hoge nicotine tevredenheid.
● Flash Heat: het snel en gelijkmatig verwarmen levert je de puurste smaken van de eerste tot de laatste trek.
● De metalen huls samen met het Top Fill-systeem, zorgt niet alleen voor je gemak, maar beschermt ook je apparaat.

De Orca Solo is een compacte All-in-One starterset met penstijl en een elegante vormgeving. Het unieke CCELL-spoel is geoptimaliseerd voor hoge nicotine tevredenheid. Het Flash Heat System zorgt voor een zuiverdere en zachtere smaak door snelle en gelijkmatige verwarming. De Orca Solo is perfect voor starters en liefhebbers van mond-tot-longen.

De metalen huls samen met het Top Fill-systeem, zorgt niet alleen voor je gemak, maar beschermt ook je apparaat. Met de ingebouwde 800 mAh batterij en 1A snel opladen, is de Orca Solo steeds klaar voor gebruik.

Hoe te gebruiken

1.Aan-/uitzetten:

Druk binnen de 2 seconden 5x snel achter elkaar op de vuurknop om het apparaat aan te zetten. Op dezelfde manier wordt het apparaat uitgeschakeld na 5 keer drukken.

2.Om te Vapen:

Houd de vuurknop ingedrukt en inhaleer door de drup tip. Laat de vuurknop los en adem uit.

3.De luchtstroom aanpassen:

De luchtstroom kan worden aangepast met een lichte draaiing van de luchtstroomring.

4.Vullen met E-vloeistof:

Het is makkelijk. Schroef de metalen huls los, vul je favoriete E-vloeistof en schroef de huls weer vast.

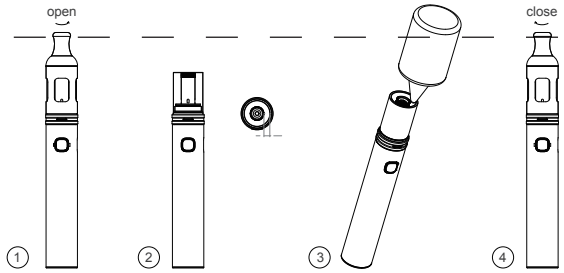

5.De verstuiver vervangen:

Verwijder de huls en de glazen buis, schroef het CCELL-spoel los en plaats de nieuwe op de basis. Plaats de huls en de glazen buis weer op zijn plaats.

6.Opladen:

Sluit gewoon de USB-kabel aan om de batterij op te laden. Met behulp van ons Quick Charge-systeem is je orca in 45 minuten volledig opgeladen.

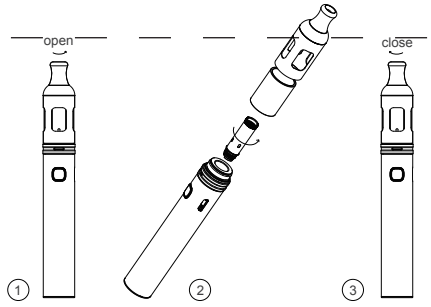

BATTERIJ BESCHERMING

●Als je meer dan 10 seconden zonder stoppen vaped, knippert het lampje 3 keer en schakelt het zichzelf uit.
●Kortsluitbeveiliging: wanneer de ORCA Solo een kortsluiting detecteert, knippert het rode lampje vijf keer en stopt het met opladen.
●Onderspanningsbeveiliging: wanneer de nullastspanning onder de 3,3 V daalt, knippert het rode lampje 3 keer en stopt het met opladen.
●Overlaadbeveiliging: de ORCA Solo stopt met opladen wanneer deze volledig is opgeladen.
●Bescherming tegen nullast: wanneer de ORCA Solo geen verstuiver detecteert, zal het lampje 3 keer knipperen.

INDICATIELAMPJE

Het indicatielampje licht op tijdens gebruik om de batterijsterkte en laadstatus weer te geven.
• Groen = Hoog (Meer dan 70% vermogen)
• Blauw = Medium (30%-70% vermogen)
• Rood = Laag (Minder dan30% vermogen)Oplaadstatus
• Groen = Volledig opgeladen
• Rood = Aan het opladen

VEILIGHEIDSINSTRUCTIES EN WAARSCHUWINGEN

●Waarde invoer van USB-oplaadkabel: DC 4,2 V 1,0 A.
●De ORCA Solo bevat een lithiumbatterij en mag niet worden weggegooid als huishoudelijk afval, maar moet apart worden ingezameld voor hergebruik en recycling.
●Stop onmiddellijk met het gebruik van dit product en raadpleeg een arts als u last krijgt van één van de volgende aandoeningen: een onregelmatige hartslag; allergische reactie zoals huiduitslag, jeuk of zwelling van de tong, mond of keel; zich zwak voelen; misselijkheid; hoofdpijn; of een ander ongewoon of nadelig effect.

HOU WEG VAN KINDEREN EN HUISDIEREN.

BEDOELD VOOR GEBRUIK DOOR VOLWASSEN ROKERS VAN JURIDISCH ROKENDE LEEFTIJD. NIET VOOR VERKOOP AAN MINDERJARIGEN.

Waarschuwing

1. Het apparaat is bestemd voor gebruik door personen ouder dan 18. Mensen jonger dan 18 jaarof niet-rokers wordt afgeraden dit appraat te gebruiken. Zwangere vrouwen of vrouwen die borstvoeding geven worden afgeraden dit appraat te gebruiken. Mensen die last hebben van hartziekten of het risico lopen op hartziekten worden afgeraden dit apparaat te gebruiken. Mensen die medicijnen nemen voor depressie of astma worden afgeraden dit appraat te gebruiken.
De e-sigaret is geen hulpmiddel om te stoppen met roken.
2. Bewaar dit apparaat buiten het bereik van kinderen of huisdieren;
3. Niet laten vallen, gooien of misbruik maken van uw apparaat, want dit kan schade veroorzaken.
4. Stel het apparaat niet bloot aan extreme temperaturen;
5. Probeer de batterij niet uit elkaar te halen.

Beschermfuncties

USB Input Bescherming / Balancerend oplaadsysteem / Laagvoltagebescherming / Uitgang kortsluitingsbeveiliging
Lage weerstand bescherming / Overtemperatuurbeveiliging / Overstroombeveiliging / Anti-opgeladen batterij beveiliging

Voorzorgsmaatregelen:

1. Gebruik het apparaat niet bij stormachtig weer of in een stoffige omgeving.
2. Sluit de USB-poort en de oplader goed aan. Trek de oplader uit wanneer het opladen is voltooid.
3. Plaats het apparaat niet rechtstreeks in uw zak of handtas. Niet mengen met munten, sieraden of andere harde voorwerpen.
4. De oplader en de batterij kunnen warm worden tijdens het opladen. Blijf uit de buurt van brandbare gassen, vloeistoffen of andere materialen.

Deze navulbare elektronische sigaret is bedoeld voor gebruik met een geschikte vloeistof die nicotine kan bevatten. Nicotine is een verslavende stofen het gebruik ervan wordt afgeraden voor de volgende personen:

- Niet-rokers of mensen jonger dan de wettelijke toegestane leeftijd voor roken
- Zwangere vrouwen of vrouwen die borstvoeding geven
- Mensen die last hebben van hartziekten, maag- of darmzweren, lever of nier problemen, langdurige keel ziekte of ademhalingsp roblemen als gevolg vanbronchitis, emfyseem of astma.
- Mensen met een overactieve schildklier of die last hebben van feochromocytoom (een tumor van de bijnier die de bloeddruk kan beïnvloeden)
- Mensen die de medicijnen Theophylline, Ropinirole of Clozapone nemen

U kunt de volgende bijwerkingen ervaren als u nicotine-bevattende e-vloeistof gebruikt in combinatie met dit product. Als dit gebeurt, raadpleeg dan een professionele zorgverlener en laat hen deze handleiding zien indien mogelijk:

- Zich zwak voelen / - Misselijkheid / - Duizeligheid / - Hoofdpijn /
- Hoesten / - Borstkloppingen of een onregelmatige hartslag /
- Irritatie van de mond of keel /- Maagklachten / - Hik /
- Verstopte neus / - Braken

Ontworpen in Californië

Fabrikant:Shenzhen Smoore Technology Limited

Adres: Building 8,Dongcai Industrial Park,Gushu Town, Baoan District,Shenzhen, China 518102

Het Management Systeem van de SMOORE fabriek werd beoordeeld en geregistreerd onder de norm cGMP, ISO13485, ISO9001 en ISO14001.TM en © 2016 Vaporesso Alle rechten voorbehouden.

Dit apparaat mag niet worden gebruikt door personen jonger dan 18 jaar.

荷兰

VAPORESSO®
Beyond the ordinary

orca SOLO
Hurtig Guide

Mange tak for dit valg af Vaporesso produkter!

Venligst læs denne vejledning omhyggeligt igennem for at sikre den korrekte brug. For yderligere spørgsmål, angående produktet eller brug af dette, venligst besøg www.vaporesso.com

Specifikation

Genopfyldelig tank kapacitet: 1.5ml
Indbygget batteri kapacitet: 800mAh
Dimensioner: 16 * 16 * 119.5mm

Pakken indeholder:

1 x Orca Solo Kit
1 x OC CELL Coil 1.3Ω(7W-12W)
1 x OC Coil 1.3Ω(7W-12W)
1 x Vaporesso USB Kabel

Primære funktioner

●Med vores Innovative CCELL Coil og et forbedret drop tip, er Orca solo perfekt designet til høj nikotin tilfredshed.
●Flash Heat: Hurtig og jævn opvarmning giver dig de reneste smagsoplevelser fra den første til den sidste indhalerng
● Metal Sleeve sammen med et Top Genopfyldningsl System giver ikke kun stor bekvemmelighed, men beskytter også din enhed.

Orca Solo er et kompakt al-et-stil-startpakke med elegant styling. Den unikke CCELL-spole er optimeret til høj nikotin tilfredshed. Flash Heat System giver renere og glattere smag ved hurtig og jævn opvarmning. Orca Solo er perfekt til at starte op og mun- til-lung entusiaster.

Metal Sleeve sammen med Top Fill System, giver ikke bare stor bekvemmelighed, men også beskyttelse af din enhed. Med iInbygget 800 mAh batteri og 1A hurtig opladning, er Orca Solo altid klar til brug.

Anvendelse

1. Tænd / sluk:

Tryk på tænd / sluk-knappen 5 gange hurtigt efter hinanden inden for 2 sekunder for at tænde for enheden. På samme måde bliver enheden slukket efter 5 tryk.

2. At indhalere:

Hold tænd / sluk-knappen og indhaler gennem drypspidsen. Slip tænd / sluk-knappen og ånd ud.

3. Justering af luftstrømmen:

Luftstrømmen kan justeres med et lille twist af luftstrømningsringen.

4. Fyldning af E-væske:

Det er nemt. Skru metal sleeven af, fyld din favorit E-væske i og skru sleeven på

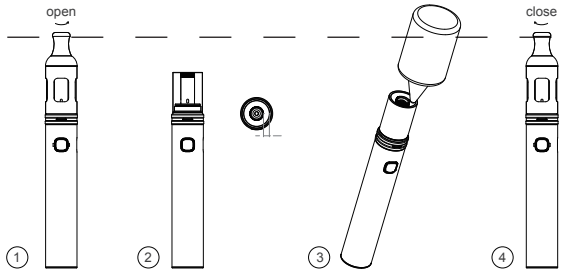

5. Skifte Atomizer:

Fjern sleeven og glasrøret, skru CCELL-spolen af og sæt den nye på bunden. Fastgør sleeven og glasrøret på plads igen.

6. Opladning:

Du skal bare tilslutte USB-kablet for at oplade batteriet. Ved hjælp af vores Quick Charge-system bliver din orca fuldt opladet indenfor 45 minutter.

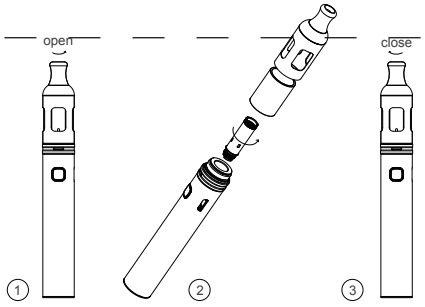

BATTERI BESKYTTELSE

●Hvis du dampinhalerer i mere end 10 sekunder uden at stoppe, blinker lyset 3 gange og lukker ned.
●Kortslutningsneskyttelse: Når ORCA Solo registrerer en fejl, blinker det røde lys 5 gange og stopper opladningen.
●Lavspændingsbeskyttelse: Når netspændingen falder under 3,3 V, blinker det røde lys 3 gange og stopper opladningen.
●Overladningsbeskyttelse: ORCA Solo stopper opladningen, når den er fuldt opladet.
●No-Load beskyttelse: Når ORCA Solo ikke registrerer nogen atomizer, blinker lyset 3 gange.

LYS INDIKATOR

Indikatoren lyser under brug for at afspejle batteristyrke og ladestatus.

• Grøn = Høj (Over 70% strøm)
• Blå = Medium (30% -70% effekt)
• Rød = Lav (Under 30% strøm) Opladningsstatus
• Grøn = Fuldt opladet
• Rød = Opladning

SIKKERHEDSINSTRUKTIONER OG ADVARSLER

●Rating indgang af USB-opladerkabel: DC 4.2 V 1.0 A
●ORCA Solo indeholder et lithiumbatteri, der ikke bør bortskaffes som led i almindeligt husholdningsaffald, men skal indsamles separat til nyttiggørelse og genbrug
● Stop straks brugen af dette produkt og søg læge, hvis du oplever noget af følgende: Uregelmæssigt hjerteslag; allergisk reaktion som udslæt, kløe eller hævelse af tunge, munde eller halse; føler svag kvalme; hovedpine; eller enhver anden usædvanlig eller negativ virkning.

HOLD VÆK FRA BØRN OG KÆLREDYR.

BEREGNET TIL BRUG AF VOKSENDE RYGERE DER OPFYLDER DEN LOVLIGE ALDERSGRÆNSE FOR SALG AF TOBAK. SÆLGES IKKE TIL MINDREÅRIGE.

Advarsel

1. Det er beregnet til brug for personer over 18 år, ikke af ikke-rygere, børn, gravide eller ammende kvinder, personer med eller er i risiko for hjertesygdomme eller personer, der tager medicin for depression eller astma.
Den elektroniske cigaret er ikke et rygestop-enhed.
2. Hold venligst denne enhed utilgængelig for børn eller kæledyr;
3. Du må ikke tabe, smide eller misbruge din enhed, det kan forårsage skade.
4. Placer det ikke i varme temperaturer;
5. Forsøg ikke at skille batteriet af.

Beskyttelsesfunktioner

USB-indgangsbeskyttelse / Udligningsladning-system / Lavspændingsbeskyttelse / Udgang kortslutning beskyttelse
Lav modstandsbeskyttelse / Høj temperatur beskyttelse / Beskyttelse mod overstrøm / Anti-ladet batteribeskyttelse

Forholdsregler:

1. Brug ikke enheden i uvejr eller hvis der er meget stævet.
2. Connect the USB port and charger properly. Tilslut USB-porten og oplader korrekt.
3. Anbring ikke enhedendirekte i lommen eller håndtasken ; bland det ikke med mønter, smykker eller andre hårde genstande.
4. Opladeren og batteriet kan opvarmes ved opladning, så skal holdes væk fra brandfarlig gas, væske eller andre materialer.

Denne genopfyldelige elektroniske cigaret er beregnet til brug med kompatibel væske, som kan indeholde nikotin. Nikotin er et vanedannende stof, og dets anvendelse anbefales ikke til brug af følgende:

- Ikke-rygere eller personer under den lovlige rygealder
- Gravide eller ammende kvinder
- Personer, med hjertesygdomme, mave eller duodenalsår, lever- eller nyreproblemer, langvarig halssygdom eller vejrtrækningsbesvær på grund af bronkitis, emfysem eller astma.
- Personer med overaktiv skjoldbruskkirtel eller med phaeochromocytom (en binyrens tumor, som kan påvirke blodtrykket)
- Personer der bruger medicin Theophyllin, Ropinirol eller Clozapone

Du kan få følgende bivirkninger, hvis du bruger nikotin indeholder e-væske i kombination med dette produkt. Hvis dette sker, skal du kontakte en læge og vise denne indlægsseddel, hvis det er muligt:

- Føler sig svag / - Har kvalme / - Svimmelhed /
- Hovedpine / - Hoste
- Brysthindebetændelse eller en uregelmæssig puls /
- Irritation af mund eller hals
- Mavesmerter / - Hikke / - Tilstoppet næse / / Opkastning

Designet i Californien

Producent:Shenzhen Smoore Technology Limited

Tilføj:Building 8,Dongcai Industrial Park,Gushu Town, Baoan District,Shenzhen, China 518102

Management System of SMOORE fabrik er blevet vurderet og registreret under norm cGMP, ISO13485, ISO9001 og ISO14001.
TM og © 2016 Vaporesso Alle rettigheder forbeholdes

Denne enhed må ikke bruges af personer under 18 år eller ikke-rygere.

丹麦

VAPORESSO®
Beyond the ordinary

ORCA SOLO
使用说明书

感谢您选择Vaporesso的产品！
请仔细阅读本手册，以确保正确使用。
有关本产品本身或其他使用的相关问题，
请访问www.vaporesso.com

参数
容量: 1.5ml
电池: 内置800mAh 聚合物锂电池
尺寸: 46*16*119.5mm

产品清单:
1 x ORCA Solo 套装
1 x OC CELL雾化芯1.3Ω(7W-12W)
1 x OC 雾化芯 1.3Ω(7W-12W)
1 x USB数据线

产品特性
- 凭借创新的CCELL陶瓷芯以及增强版的烟嘴设计，Orca Solo的设计完美地满足了用户对高尼古丁的需求
- 快速加热: 迅速而均匀的加热能够持续不断的带来最纯正的烟油口味。
- 顶部注油处增加金属外壳，不仅操作简单，同时也能保护设备。

Orca Solo是一款造型优雅、笔状的入门级套装。独特的CCELL陶瓷芯专门针对高尼古丁进行了升级优化。快速加热功能能够快速且均匀的加热，带来更纯净更平滑的口味。Orca Solo非常适合初学者以及口吸型爱好者使用。
顶部注油处增加金属外壳，不仅操作简单，同时也能保护设备。
内置800mAh锂电池和支持1A的快速充电功能，Orca Solo随时待命。

使用:
1.电源开/关: 在2秒内快速按压电源键5次以激活设备，重复此操作可关闭设备

2. 使用蒸汽烟:按住电源（点火）键，同时抽吸。松开电源（点火）键，呼出烟雾。

3. 进气口调节:可通过转动雾化器的进气口来调节进气的大小。

4. 注油: 拧开金属外壳即可轻松注入烟油。注入烟油后，将金属外壳拧回原来的位置，以防止漏油

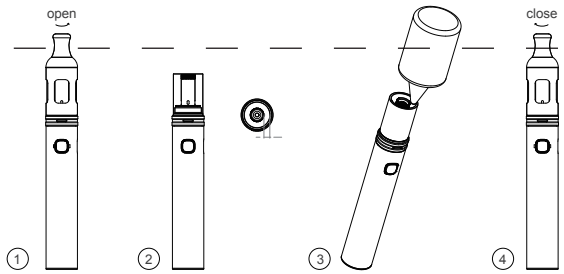

5. 更换雾化芯:
将金属外壳以及玻璃管取下，拧下旧的雾化芯并放入一颗新的雾化芯。完成后，将玻璃管以及金属外壳拧会原来的位置上。

6. 充电:
使用USB数据线进行充电。设备支持快充功能，只需要大约45分钟就可完成充电。

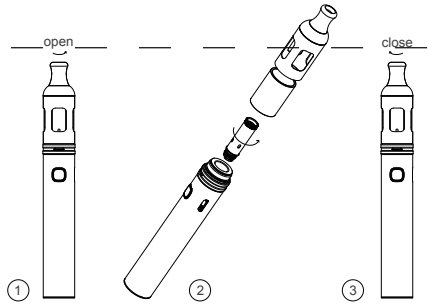

电池保护
- 如果连续抽吸超过10秒以上，指示灯将闪烁3次并自行关闭设备
- 短路保护: 当ORCA Solo检测到短路时，红色指示灯将闪烁5次并停止充电
- 低电压保护：当空载电压低于3.3V时，红色指示灯将闪烁3次并停止充电
- 过冲保护：当充电完成时，ORCA Solo将会自行停止充电
- 无负载保护：当ORCA Solo检测不到雾化器时，指示灯将闪烁3次

指示灯:
指示灯会根据使用过程中的电池强度以及充电情况进行变化:
电池电量强度:
- 绿色 = 电量充足 (电量高于70%)
- 蓝色 = 电量适中 (剩余30%-70%的电量)
- 红色 = 低电量 (电量低于30%)

充电情况:
- 绿色 = 充电完成
- 红色 = 充电中

安全说明和警告
- 使用USB数据线进行充电的额定输入为：DC 4.2V 1.0A.
- ORCA Solo主机内置了锂电池，不应作为日常生活垃圾的一部分进行处理，应单独收集回收和循环使用。
- 如果您遇到以下任何情况，请立即停止使用本产品并寻求医疗建议:

发生不规律的心跳; 过敏反应，例如舌头，口腔或咽喉的皮疹，瘙痒或肿胀;头晕;恶心;头痛或任何其他不正常的反应。

请远离儿童和宠物。
请勿出售给未成年人。未成年人请勿使用此设备！

注意:
1. 本设备针对18岁以上人群使用。非吸烟者、儿童、孕妇或哺乳期妇女、患有心脏疾病的人群、正在服用抗抑郁药物或哮喘患者请勿使用。电子烟并不是戒烟设备！
2. 将本机置于儿童或宠物接触不到的地方。
3. 请不要乱丢，抛掷或滥用本产品，否则可能会造成损害。
4. 不要将其放置在极热或极寒的环境中。
5. 不要试图破坏锂电池或撕毁电池皮，否则会导致危险。

保护功能:
- USB输入保护 / - 平衡充电保护 / - 低电压保护 / - 输出短路保护
- 低电阻保护 / - 过温保护 / - 过流保护 / - 防负载电池保护

注意:
1.请勿在暴风雨天气或粉尘较重的情况下使用本设备。
2.请正确通过USB接口连接数据线和充电器，充电完成后拔下充电器。
3.请勿将此设备放在您的口袋或手提袋中；不要将其与硬币，首饰或者其他硬物混合放置。
4.充电器和电池充电时可能会发热，充电过程中请将此设备远离可燃气体、液体或其他物质。

此类电子烟设备一般与烟油搭配使用，市场购买之烟油中可能含有尼古丁成分。
尼古丁是一种容易上瘾的物质，以下人群不建议使用:
- 非吸烟者或未达到法定吸烟年龄人群
- 怀孕或处于哺乳期的妇女
- 心脏病，胃病或十二指肠溃疡，肝病或肾脏病患者，长期咽喉疾病患者或由支气管炎，肺气肿或哮喘引起的呼吸困难患者
- 甲状腺功能亢进或经历嗜铬细胞瘤的人群（可引起肾上腺肿瘤，导致血压上升）
- 正在服用茶碱，罗匹尼罗或氯唑酮的人群

如果将含尼古丁成分的烟油与本设备组合使用，可能会引起以下副作用。如果发生这种情况，请及时向专业人士或医生咨询，需要的话，请向他们出示这份说明书:
- 无力 - 恶心 - 头晕 - 头痛
- 咳嗽
- 胸部疼痛/心悸或心率不规则
- 口腔或喉咙刺激
- 胃不适
- 打嗝
- 鼻充血
- 呕吐

Designed in California
经销商：深圳市悦之途贸易有限公司
生产商：深圳麦克韦尔股份有限公司
生产商地址：深圳市宝安区西乡镇固戍东财工业区
Management System of SMOORE factory has been assessed and registered under the Norm cGMP, ISO13485, ISO9001 and ISO14001.TM and ©2016 Vaporesso All rights reserved

18岁以下或非吸烟人群请勿使用此设备！

中

VAPORESSO®
Beyond the ordinary

orca SOLO
クイックガイド

Vaporesso 製品のご利用、有難うございました。

正しく利用できるように、下記取扱書をお読んでください。
この製品或は使用方法に関する情報や質問について、
www.vaporesso.com のページをご参照ください。

仕様：
詰め替えタンク容量: 1.5ml
内蔵電池容量: 800mAh
寸法: 16*16*119.5mm

包装箱は下記を含めます：
1 x Orca Solo キット
1 x OC CCEELコイル 1.3Ω(7W-12W)
1 x OC コイル 1.3Ω(7W-12W)
1 x Vaporesso USBケーブル

主要特徴
- 私たちの革新的なCCELLコイルと強化されたドリップチップ（たらし先端）を利用して、 この Orca soloはニコチン 満足感を与える完璧なデザインになっています。
- フラッシュヒート： 急速、均一的な加熱で最初の吸いから最後まで純粋なにおいを与えます。
- 金属スリーブとトップ充填システムで最高の便利をもたらすし、おデバイスを保護することもできます。

この Orca Solo は多機能、一体化するペンスタイルで持ちやすくて気品あるスターターキットです。この独特的な CCELLコイルはニコチンの高い満足度のために最適化されています。フラッシュヒートシステムは急速、均一的な加熱でより純粋的、スムースのにおいを与えます. 初心者と「口から肺まで」の熱中する人たちに対しては、Orca Solo はパーフェクト正確の選択です。
金属スリーブとトップ充填システムで最高の便利をもたらすし、おデバイスを保護することもできます。
800 mAh 内蔵電池と1A クイック充電、Orca Soloはいつでも利用できる状態になっています。

使用方法：
1、スイッチ On/Off：:
ファイヤーボタンを2秒内で5回連続して押さえて、デバイス電源起動します。同じ方法で、5回押さえるとこのデバイスの電源は切れます。
2. お吸い：
ファイヤーボタンを押して、ドリップチップで吸いこみます。ファイヤーボタンを放して、吐き出します。.
3、空気流量の調整:
空気の流れは空気リングを軽く回して調整できます。
4、E-液体: これは簡単です。 金属スリーブを緩めて、お好きな E-液体を注入してください。それからスリーブを戻して止めます。

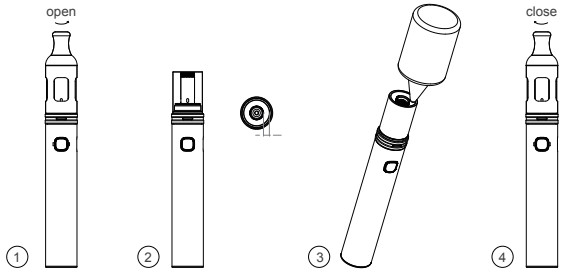

5、 噴霧器の交換：
スリーブとガラスチューブを外して、CCELL コイルを緩めて、新しいものをベースに挿し込んでください。スリーブとガラスチューブを正しい位置に戻して固めます。

6、充電：
USB ケーブルに挿して、電池充電できます。私たちの 迅速充電システムを利用して、貴方のorcaは45分間以内で百パーセント充電されます。

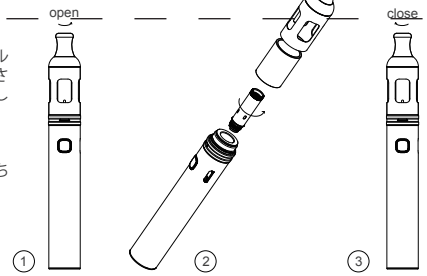

電池保護
- もし貴方が10秒以上続いてお吸いでしたら、ライトは3回点滅して自動に閉じます。
- 回路ショート保護：ORCA Solo は回路ショートを検知したら、ライトは5回点滅して充電は止まります。
- 低電圧保護：無負荷電圧は3.3V以下に落ちたら、赤いライトは3回点滅して充電は止まります。
- 過充電保護：ORCA Solo は完全に充電されたら、充電は止まります。
- 無負荷保護：ORCA Solo は噴霧器がないことを検知したら、ライトは 3 回点滅します。

指示ライト
使用中、インジケータは輝いて電池の強さと充電状態を反応します。
- 緑 = 高い (パワー70%以上)
- 青 = 中 (パワー30%-70%)
- 赤 =低い (パワー30%以下)

充電状態
- 緑 = 百パーセント充電されました
- 赤 = 充電中

安全指示と警告
- USB充電ケーブルの定格入力: DC 4.2 V 1.0 A.
- ORCA Soloはリチウム電池を含めているので、普通の家庭ごみとして処分しないで、回収とリサイクルのため、分類処分してください。
- もし下記のことの一つを経験したらすぐこのデバイスの使用を止めて医療救助を求めてください：不規則なハートビート、発疹などのアレルギー反応、かゆみや舌、口またはのどの腫脹、めまいがすること、吐き気、頭痛、或は他の異常や副作用。

子供やペットから遠ざけておいてください。
法定年齢に達した成大喫煙者の利用のために意図しています。未成年者への販売のためではないです。

以下に特にご注意ください!
1. この装置は、非喫煙者、お子さま、妊娠中または授乳中の女性、心疾患のある人または心臓病のリスクのある人、またはうつ病または喘息のための投薬を受けていない、18 歳以上の人にご使用いただけます。
電子たばこは禁煙用の装置ではありません。
2. 本装置はお子さまやペットの手の届かないところに保管してください。
3. MOD を落としたり、投げたり、乱用したりしないでください。損傷の原因となります。
4. 極端に高温や低温の場所に置かないでください。
保護機能
バッテリーを分解しないでください。
USB 入力保護 / 均等充電システム / 低電圧保護 / 出力短絡保護
低抵抗保護 / 出力短絡保護 / 過熱保護 / 過電流保護

予防措置：
1. 雨や埃の多い場所では使用しないでください。
2. USB ポートと充電器を正しく接続してください。充電が完了したら、充電器のプラグを抜いてください。
3. ポケットの中やハンドバッグに直接装置を置かないでください。硬貨、宝飾品や他の硬いものと混在させないでください。
4. 充電中は、充電器やバッテリーが発熱することがあります。可燃性ガス、液体やその他の物質から離してください。

この詰め替え可能電子シガレットは、ニコチンを含む可能性のある適合液体とご使用いただけます。
ニコチンは中毒性のある物質であり、以下の方にはご使用いただけません。
- 非喫煙者または法的に喫煙年齢の方
- 妊婦または授乳中の女性
- 心疾患、胃または十二指腸潰瘍、肝臓または腎臓の問題、長期的な喉の疾患または気管支炎、気腫または喘息による呼吸困難を経験している方
- 過活動甲状腺または褐色細胞腫（血圧に影響を与える副腎の腫瘍）を罹患している方
- テオフィリン、ロピニロールまたはクロザポンを服用している方

この製品と組み合わせて e-液体を含むニコチンを使用すると、以下の副作用が発生する可能性があります。この場合は、医療従事者に相談し、可能であればこのリーフレットを提供してください
- 気分が悪い / - 悪心 / - めまい / - 頭痛 / - 咳
- 胸部の動悸または不規則な心拍数 - - 口や喉の刺激
- 胃の不快感 / - しゃっくり / - 鼻づまり / - 嘔吐

カリフォルニアでデザインされました。

メーカー: Shenzhen Smoore Technology Limited
追加：518102中華人民共和国深セン市宝安区固戍町ドンチャイ工業団地ブロック8

SMOORE工場の管理システムは、標準cGMP、ISO13485、ISO9001、ISO14001.TMおよび©2016 Vaporessoで評価され登録されています。
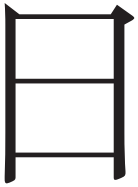
この装置は、18 歳未満の方や非喫煙者の方はご使用にならないでください。