Hälytin / ovikosketin / kytkin
Larm / Dörrkontakt
Alarm / Door contact/switch
Alarm-/Türkontakt/-schalter
Alarme/contact/interrupteur de porte
Alarma / contacto/interruptor de puerta
Сигнализация/дверной контакт или выключатель
Alarm / Kontakt/przełącznik drzwiowy
Alarm / uksekontakt/-lüliti
Allarme / interruttore/contatto porta
Alarm / Dveřní kontakt/spínač
Riasztó/ajtóérintkező/-kapcsoló
Alarm / deurcontact/-schakelaar

helo

SYRA 79 B 7014384

Hälytin / ovikosketin / kytkin

Tuotenumero 2900 0755

helo

1

Ovikoskettimen sijoittaminen - esimerkki 1

Ovikosketin oven saranapuolella

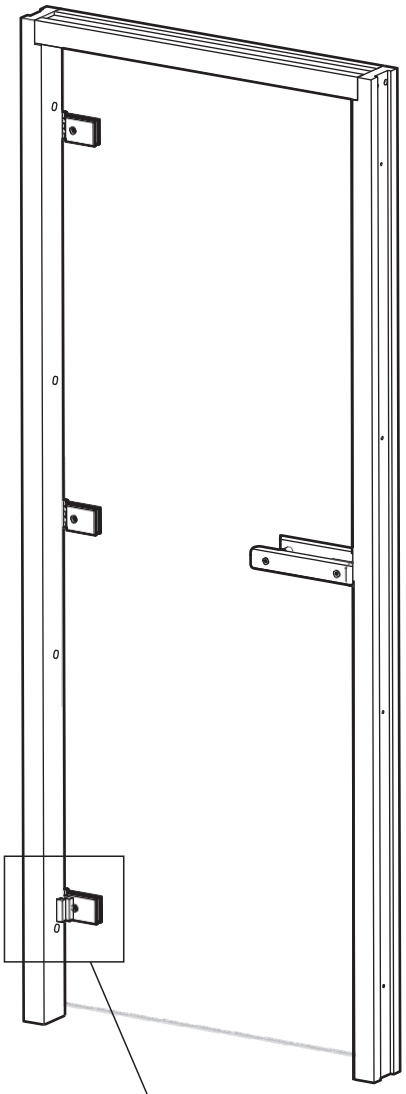

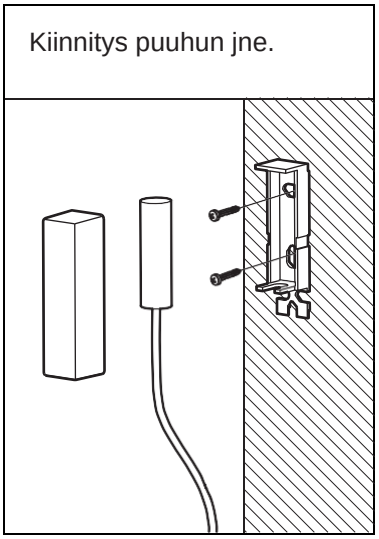

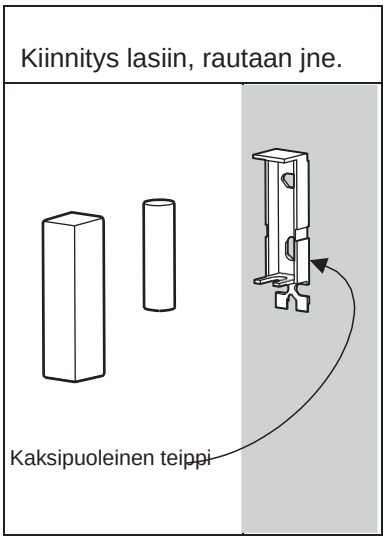

Vaihtoehto 1 Johdotus seinän läpi
Vaihtoehto 2 Pintajohdotus

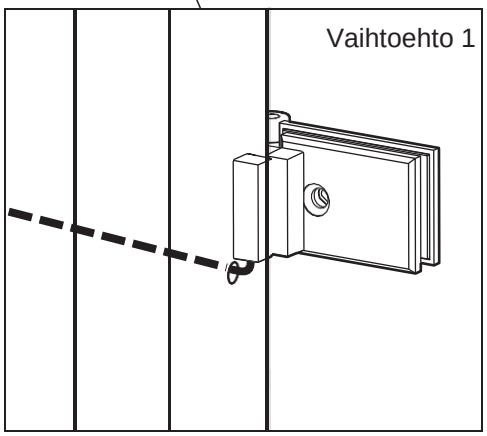

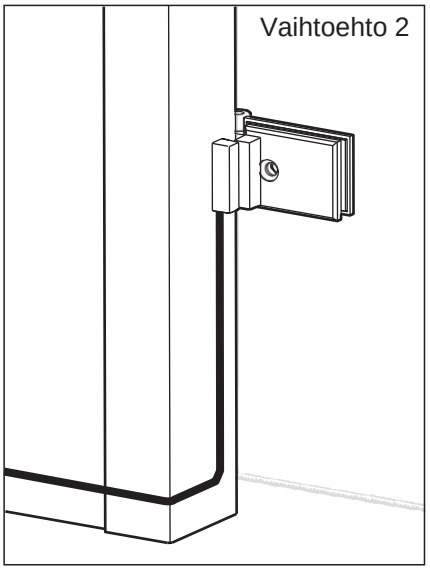

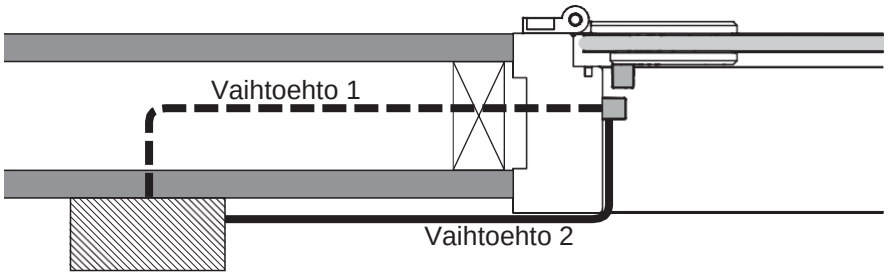

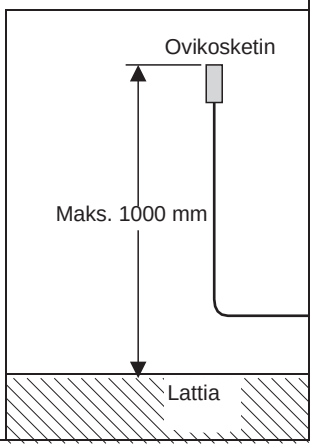

2 Ovikoskettimen sijoittaminen - esimerkki 2

Ovikosketin oven kahvapuolella

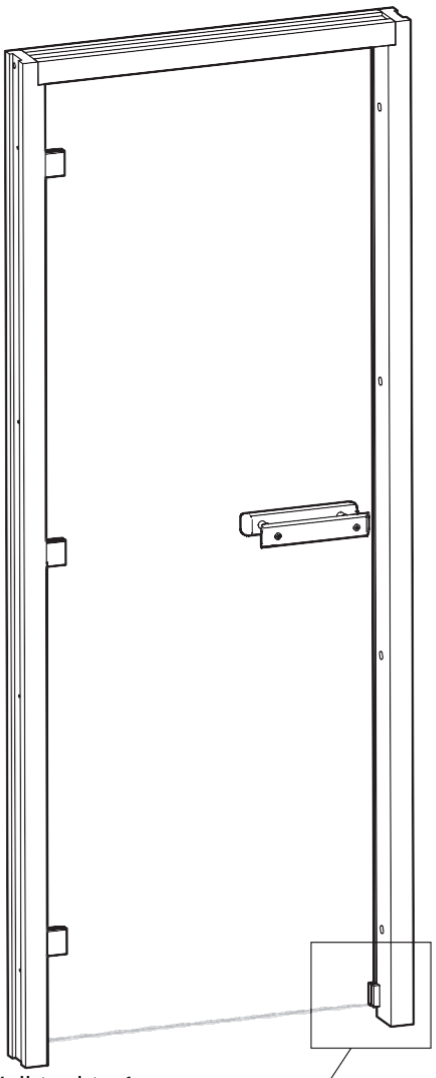

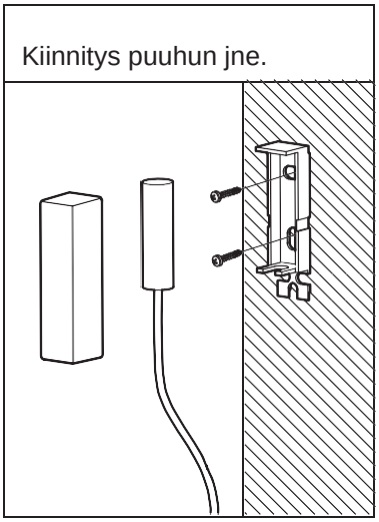

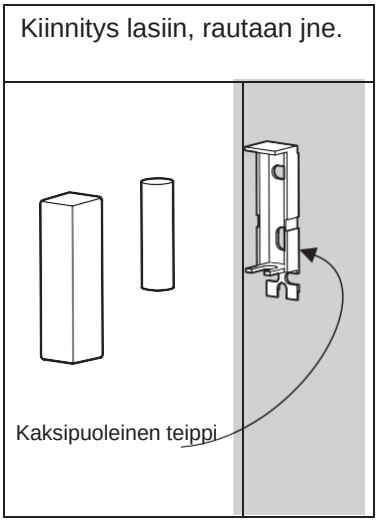

Alt. 1 Kabeldragning genom vägg
Alt. 2 Utanpåliggande kabeldragning

Vaihtoehto 1

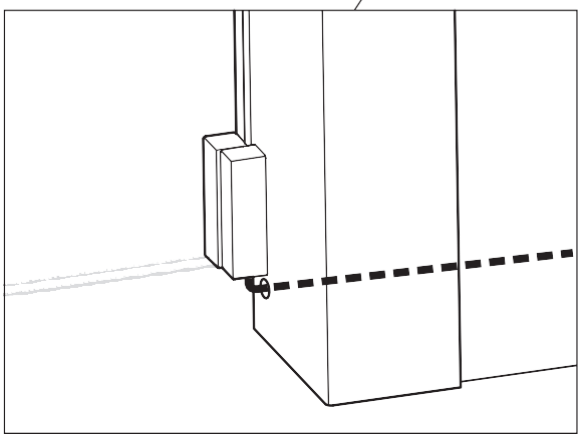

Vaihtoehto 2

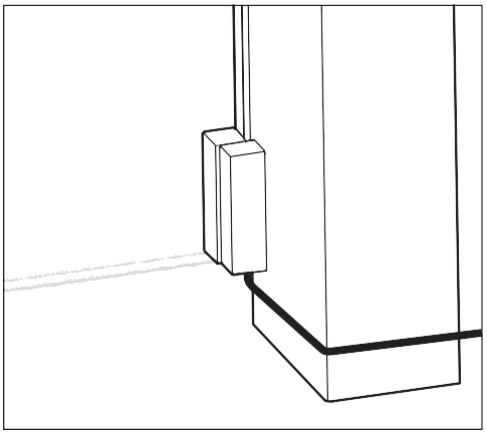

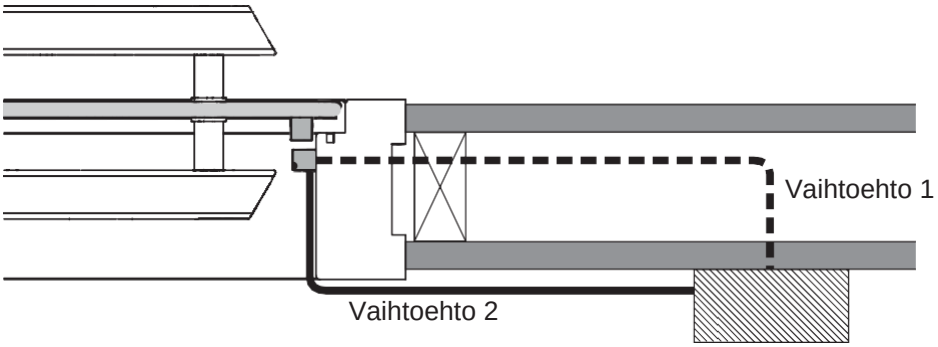

Kiuas / relerasia / höyrygeneraattori

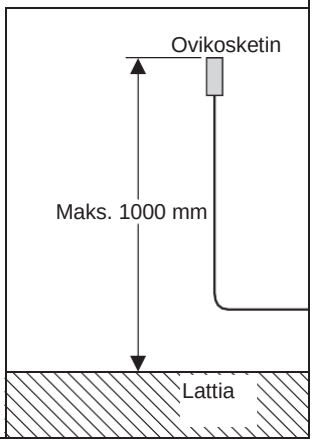

3 Ovikosketin – kiuas

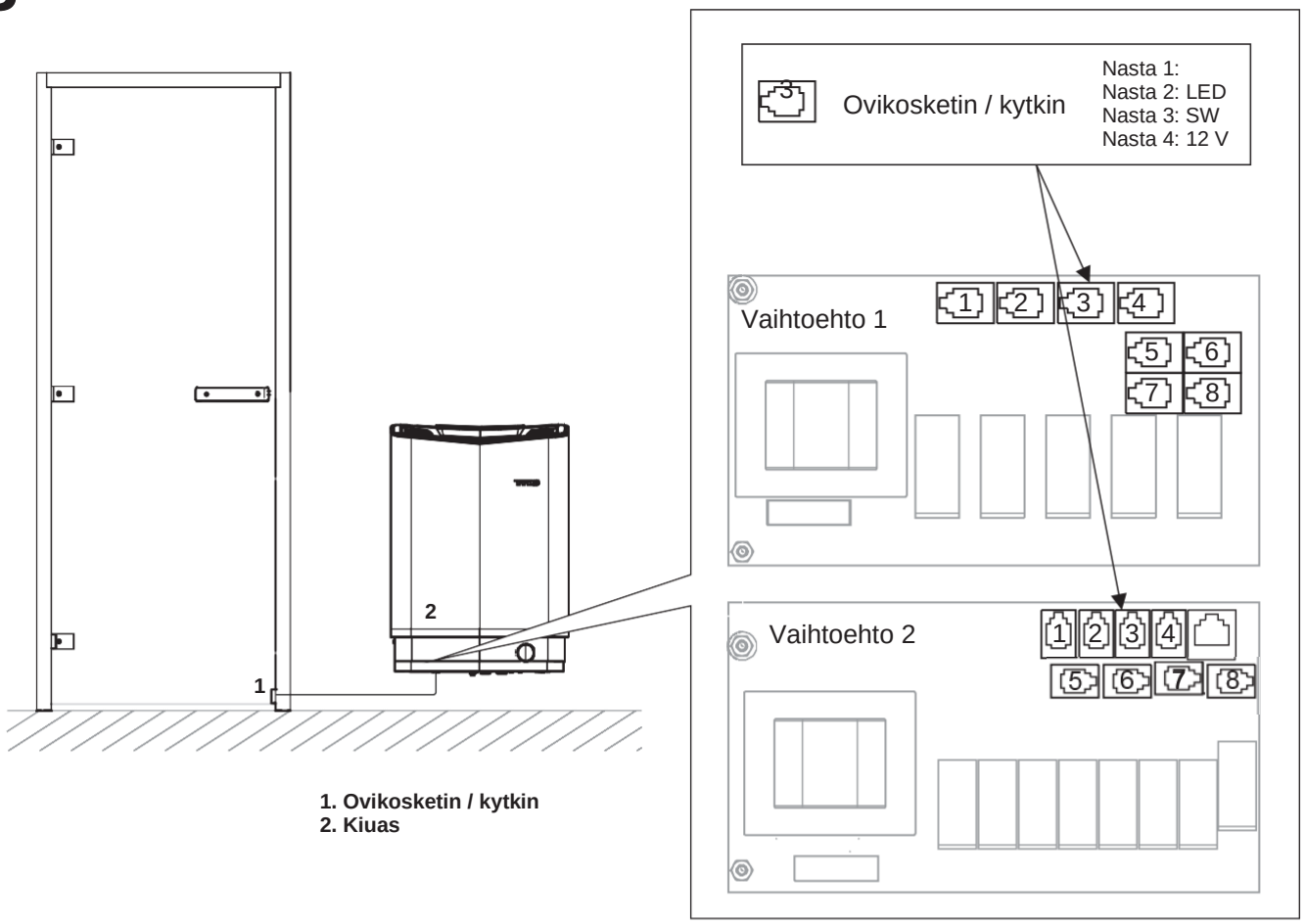

1. Ovikosketin / kytkin
2. Kiuas

4 Ovikosketin - relerasia tai höyrygeneraattori

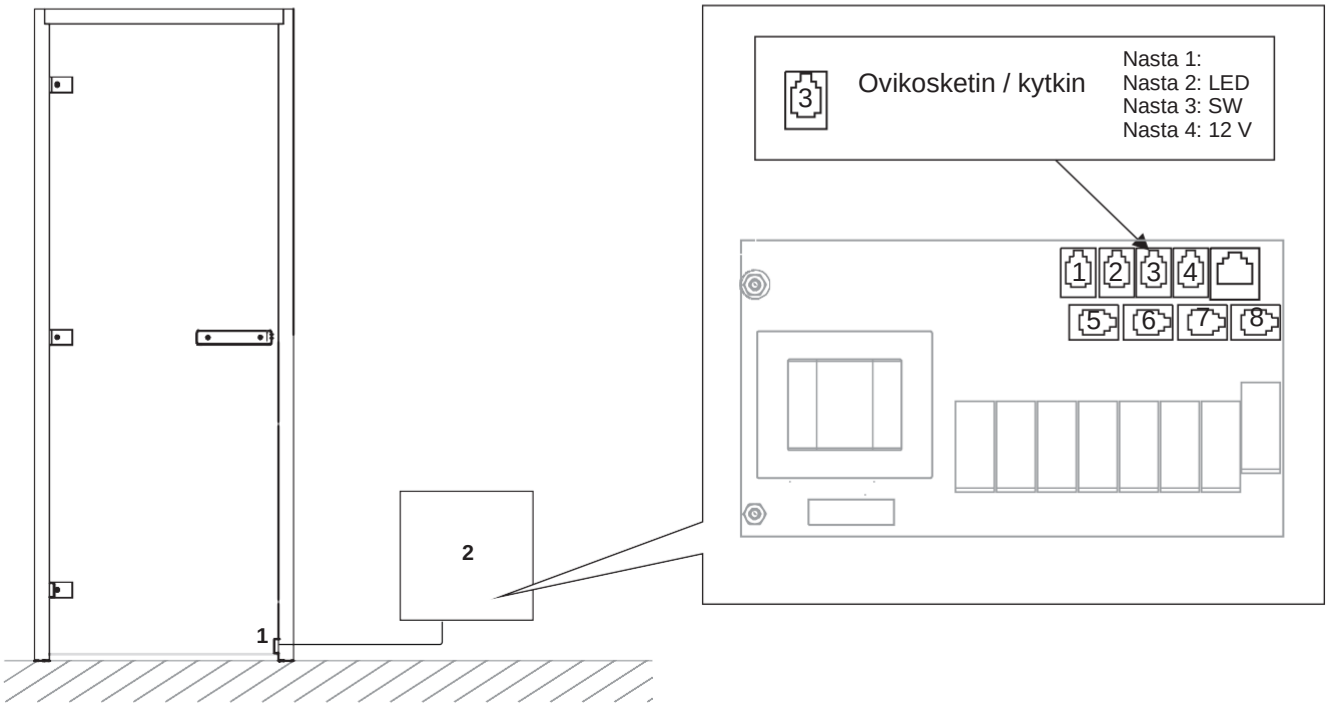

1. Ovikosketin / kytkin
2. Relerasia / höyrygeneraattori (VA, VB, PRO Steam)

5 Moduulikoskettimien kuvaus

Moduulipistoke

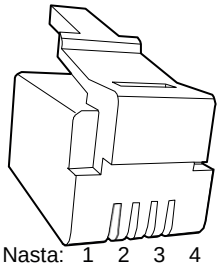

Moduulikosketin

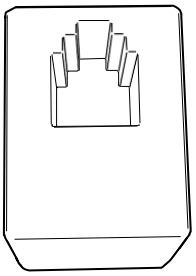

Kytkentä	Paikka	Nasta	Kommentti
Ovikosketin ilman hälytintä oven tilan seuraamiseen	3	3-4	NO-malli (sulkeutuva).
Ovikosketin hälyttimellä oven tilan seuraamiseen	3	2-3-4	NO-malli (sulkeutuva) - Tarvitaan kytkentärasia, ks. kuva 5b.

5a Kaapeli / magneetti

Kaapeli / kaapeli
RJ10 4P4C - 4 metriä

Asennustapa 1 - (Katso kuvat 1 ja 2)

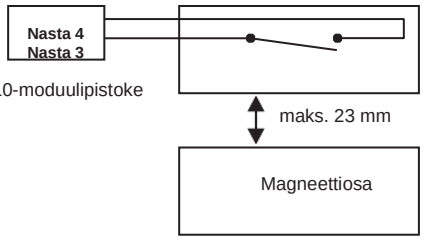

Asennustapa 2 - (upotettu)

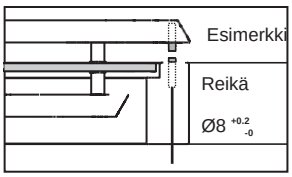

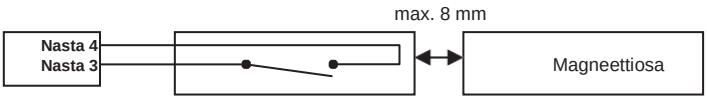

Rj10-moduulipistoke

5b Ovikosketin hälyttimellä oven tilan seuraamiseen

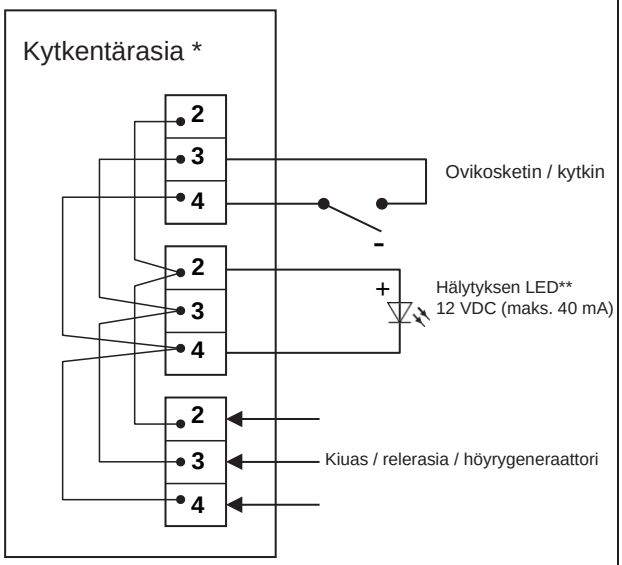

*Tylö ei toimita

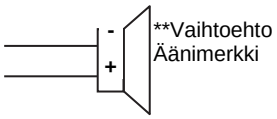

Moduulijohdotuksen muuttaminen

HUOM. *Moduulijohdotuksen muuttamiseen, kuten johtojen lyhentämiseen tarvitaan pihtejä.*

1

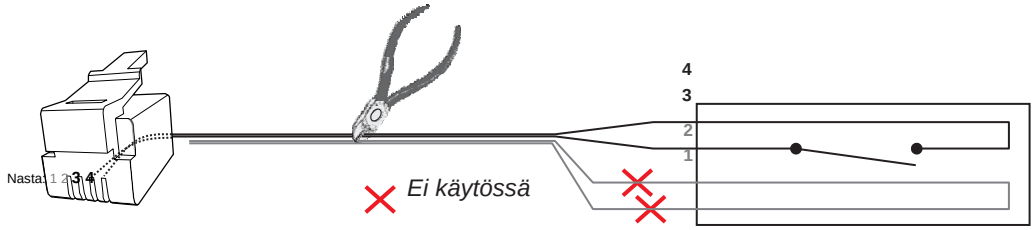

2

Ovikoskettimen on oltava erillään

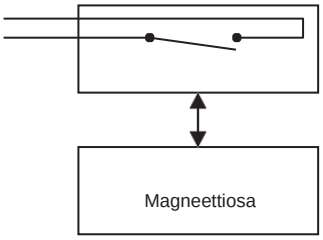

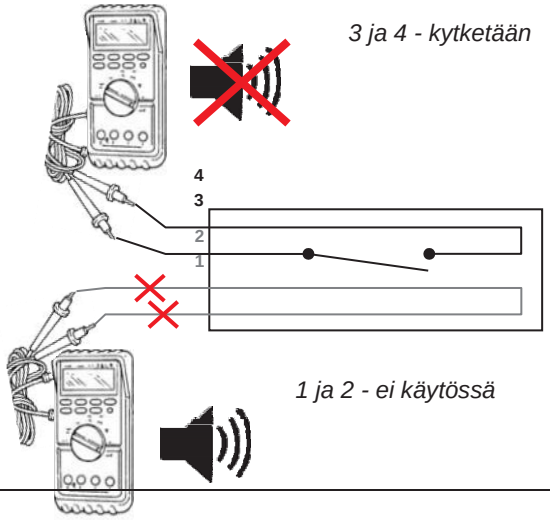

3

Ovikoskettimen on oltava yhdessä

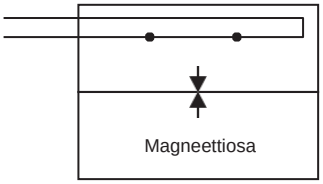

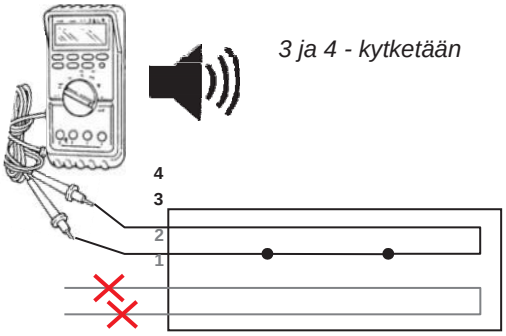

4

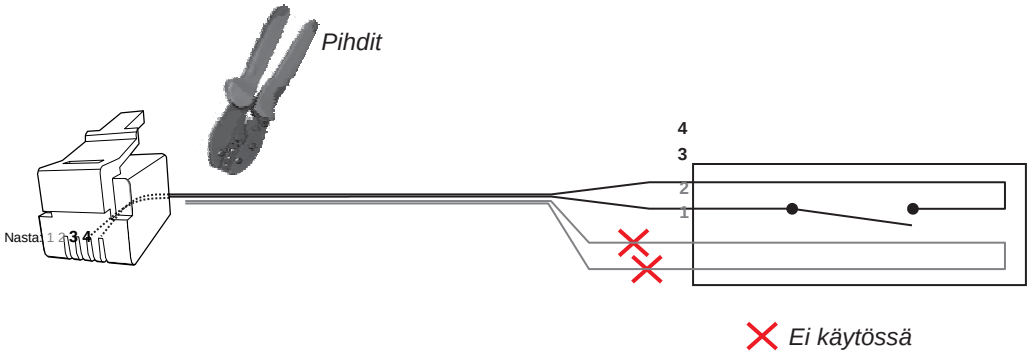

Larm / Dörrkontakt

Tuotenumero 2900 0755

1 Placering av dörrkontakt - exempel 1

Dörrkontakt på gångjärnssidan av dörren

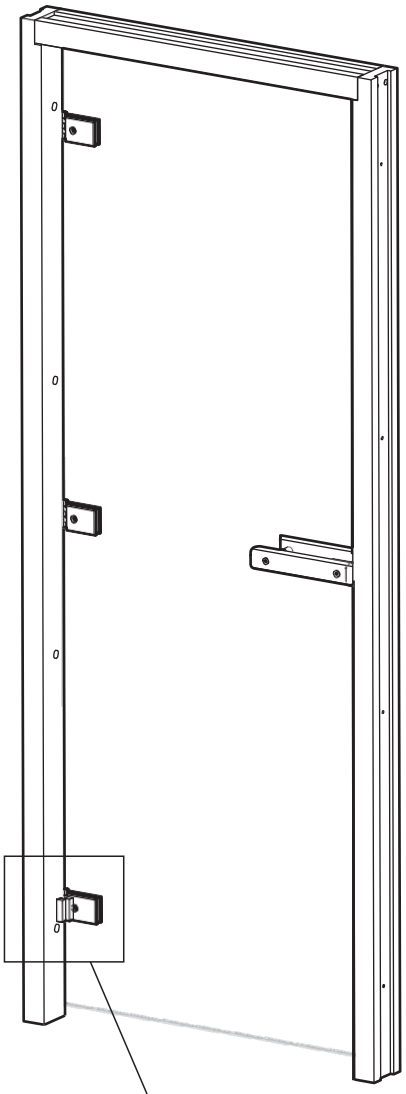

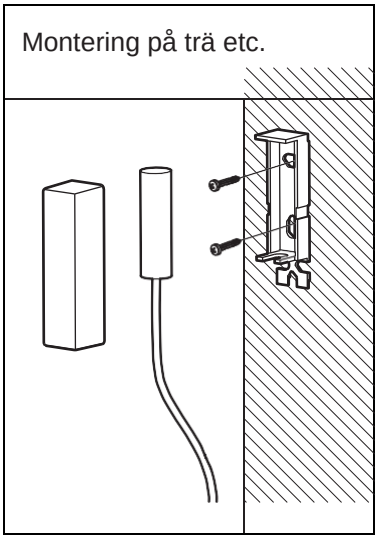

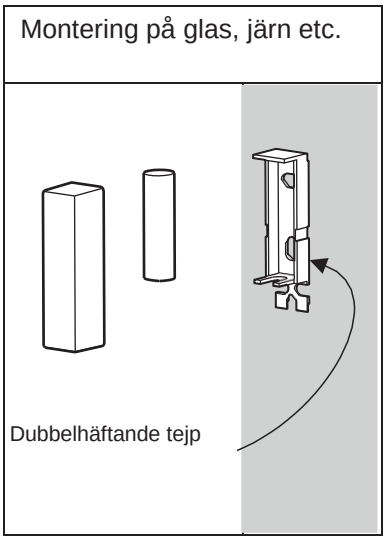

Alt. 1 Kabeldragning genom vägg
Alt. 2 Utanpåliggande kabeldragning

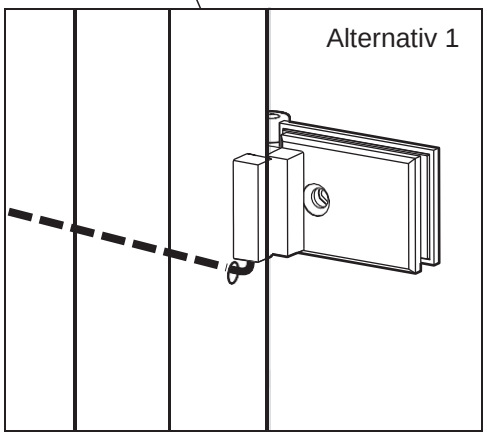

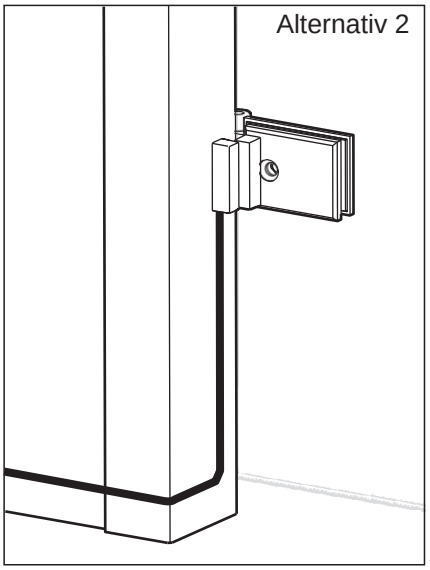

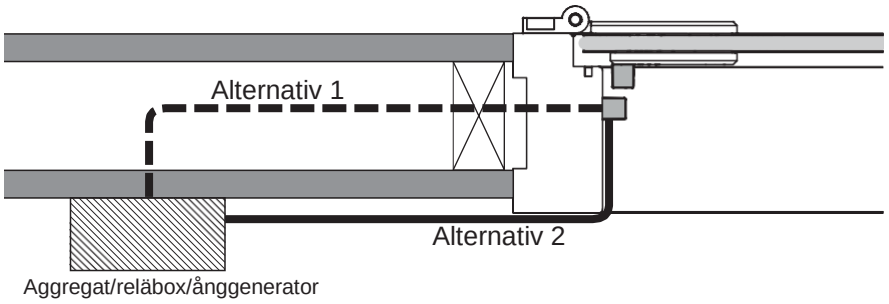

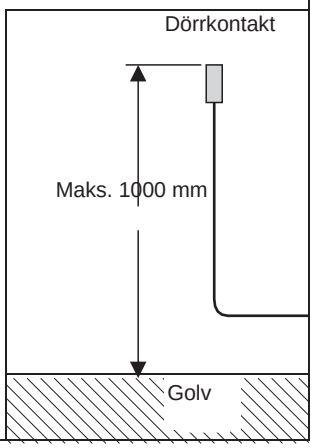

2 Placering av dörrkontakt - exempel 2

Dörrkontakt på handtagssidan av dörren

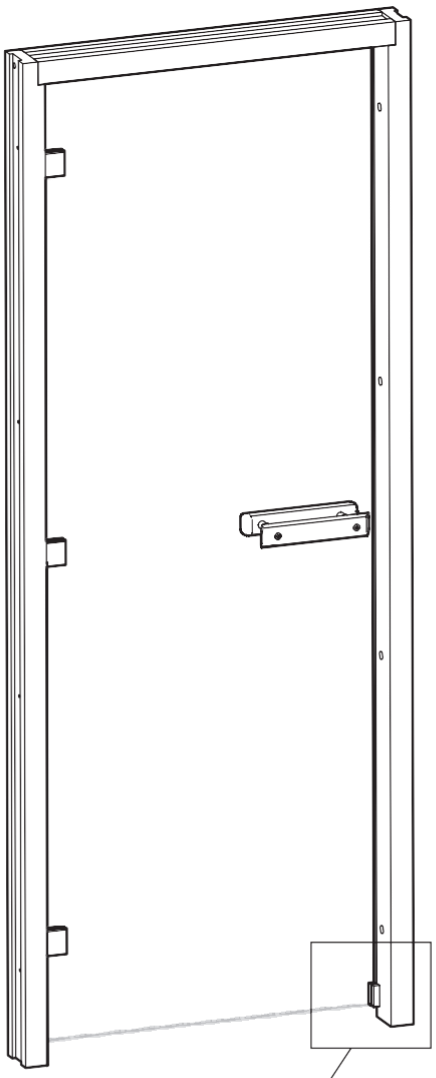

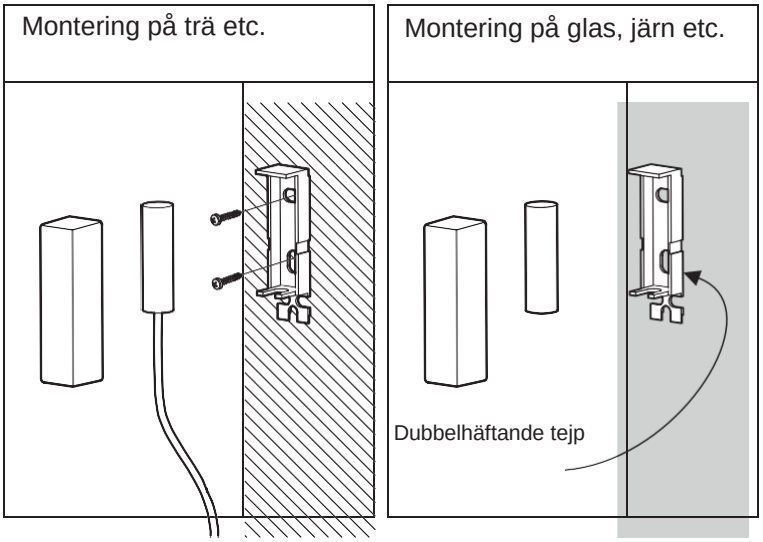

Alt. 1 Kabeldragning genom vägg
Alt. 2 Utanpåliggande kabeldragning

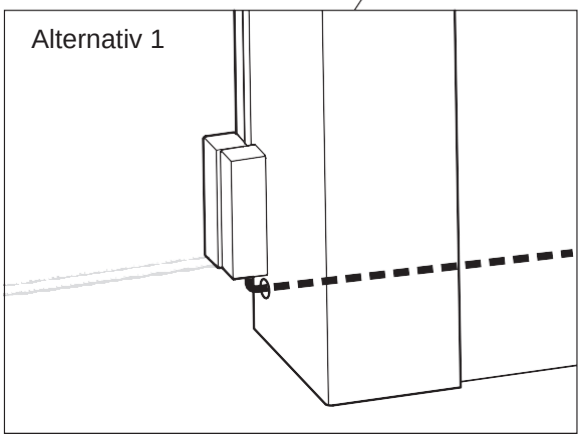

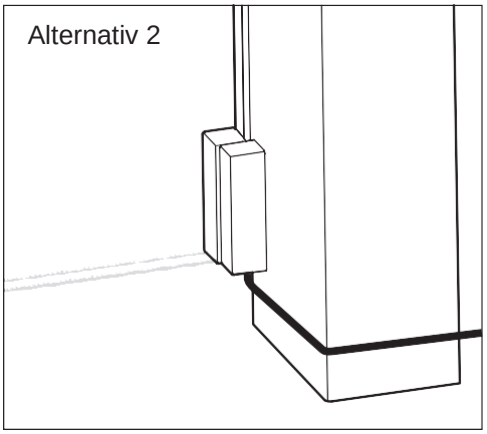

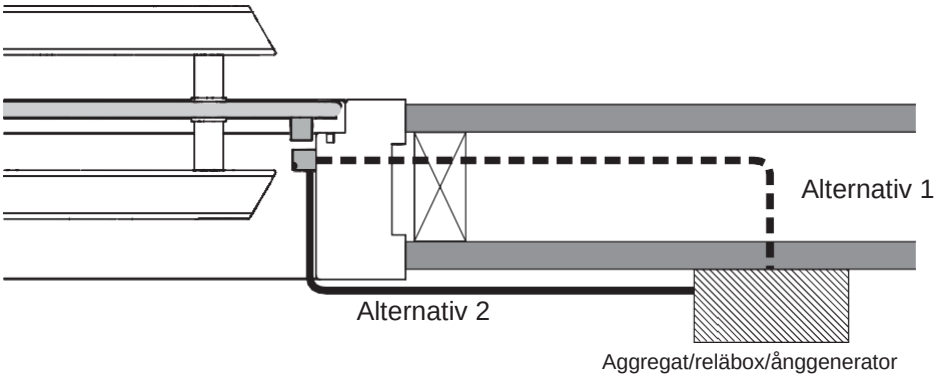

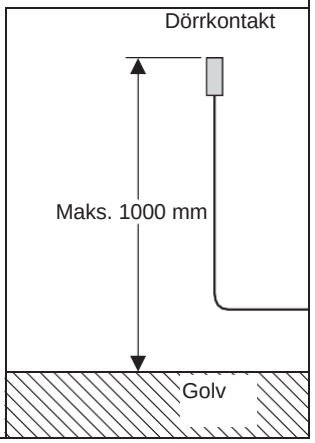

3 Dörrkontakt - bastuaggregat

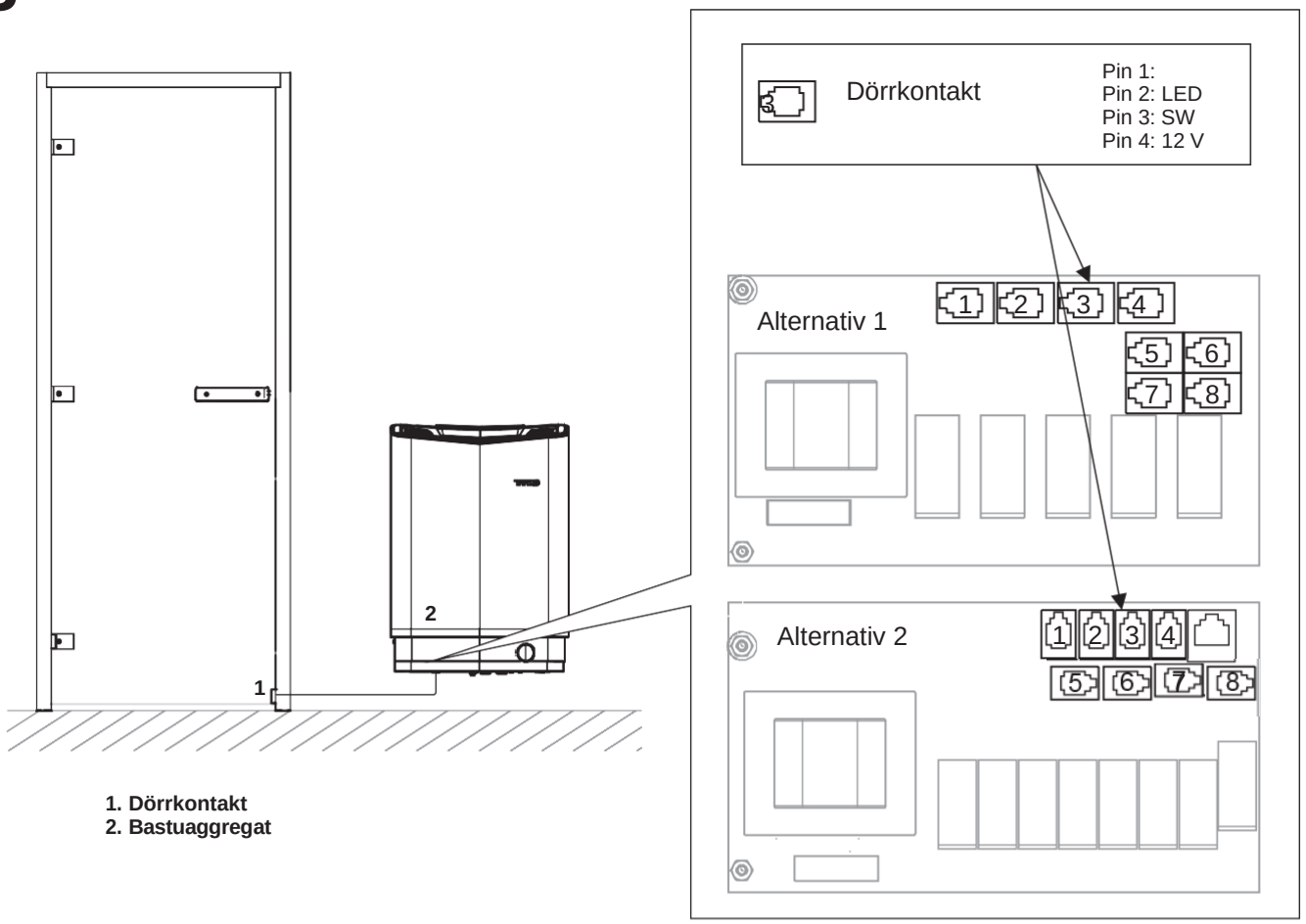

1. Dörrkontakt
2. Bastuaggregat

4 Dörrkontakt - reläbox eller ånggenerator

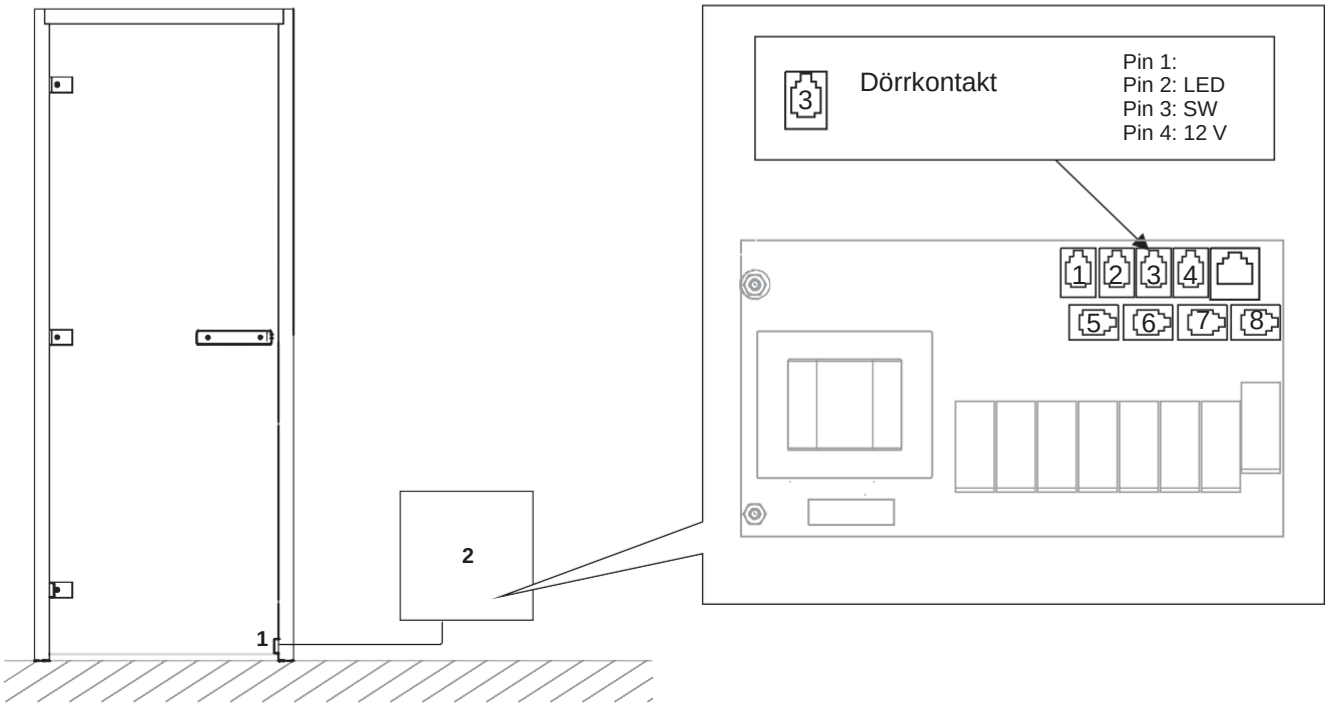

1. Dörrkontakt
2. Reläbox / ånggenerator (VA, VB, PRO Steam)

5 Beskrivning av modularkontakter

Modularplugg

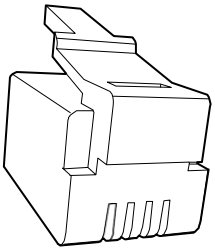

Modularkontakt

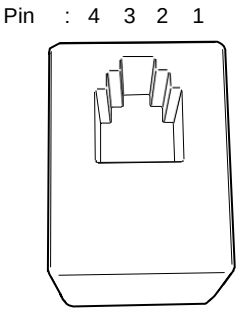

Inkoppling av	Pos	Pin	Anmärkning
Dörrkontakt utan larm för dörrstatus	3	3-4	Modell NO (Normally Open).
Dörrkontakt med larm för dörrstatus	3	2-3-4	Modell NO (Normally Open) - Kopplingsbox krävs, se bild 5b.

5a Kabel/magnet

Kabel
RJ10 4P4C - 4 meter

Monteringssätt 1 - (Se bild 1 och 2)

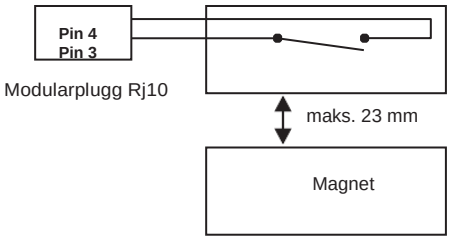

Monteringssätt 2 - (Infälld)

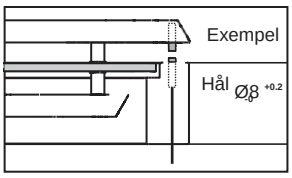

max. 8 mm

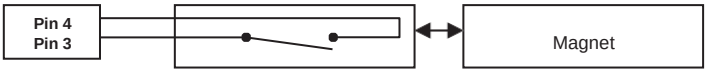

Modularplugg Rj10

5b Dörrkontakt med larm för dörrstatus

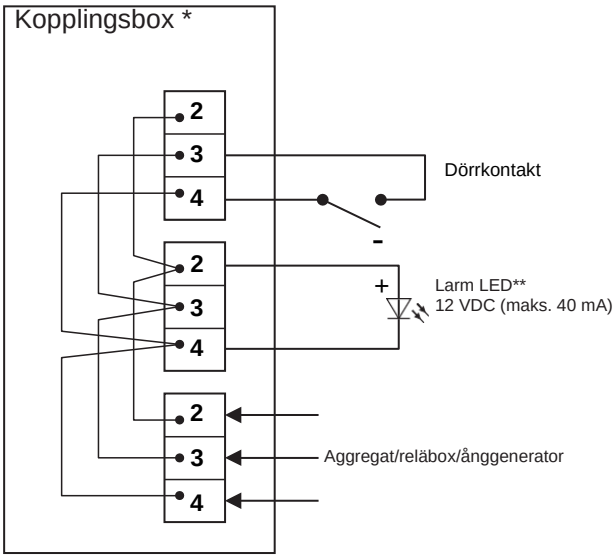

*Saluförs ej av Tylö

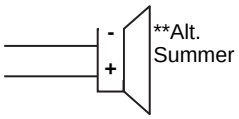

Ändring av modularkablage

NOTERA! *Vid ändring av modularkablage, t. ex. förkortning av ledning, krävs en crimptång.*

1

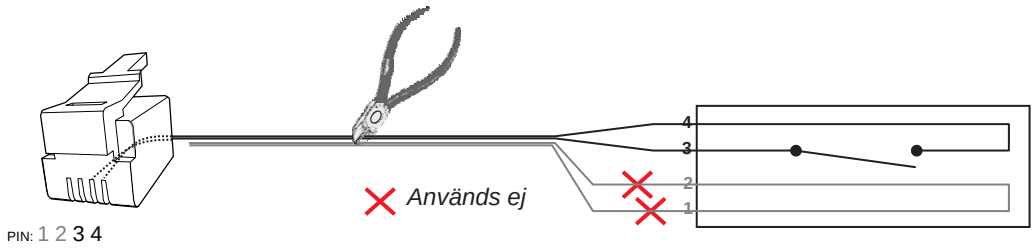

2

Dörrkontakten skall vara isär

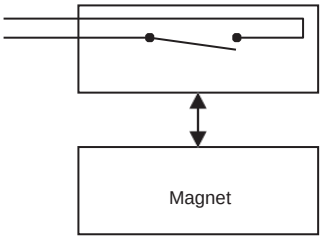

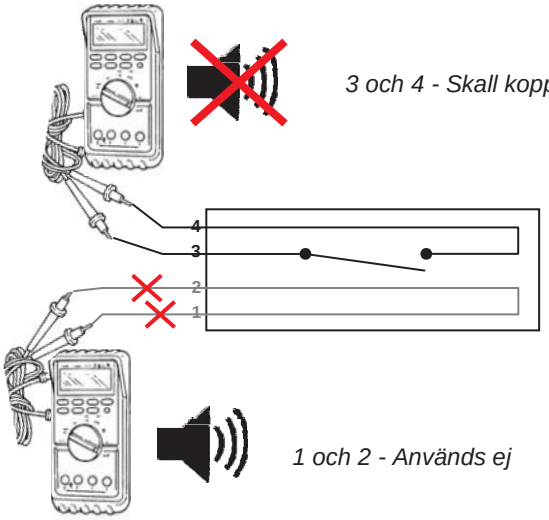

3

Dörrkontakten skall vara ihop

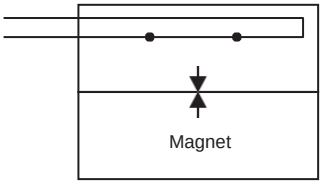

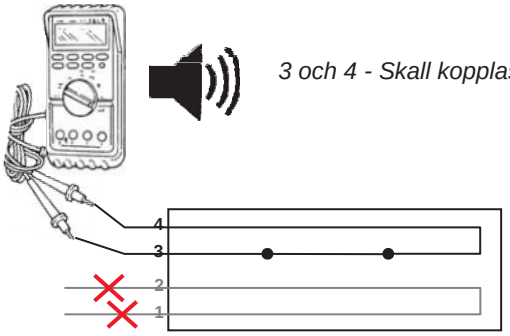

4

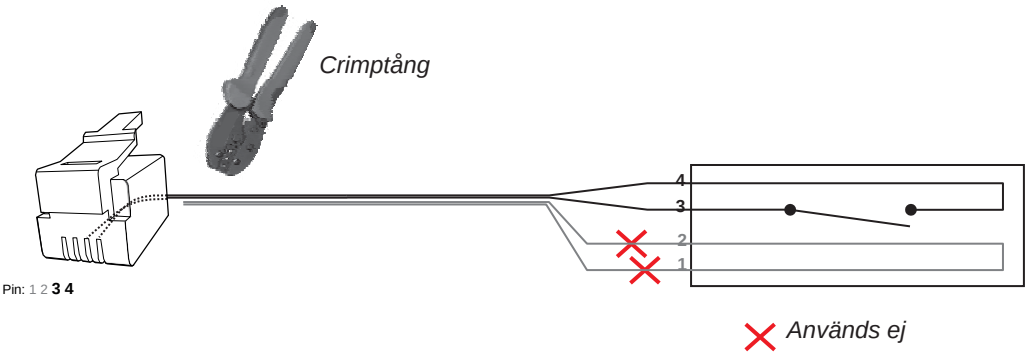

Alarm / Door contact/switch

helo

Art.nr 2900 0755

1

Placement of door contact - example 1

Door contact on the hinge side of the door

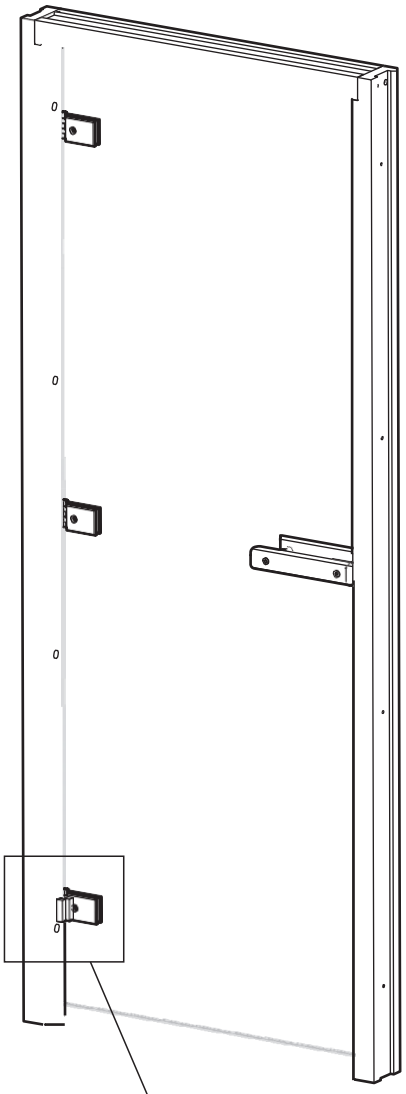

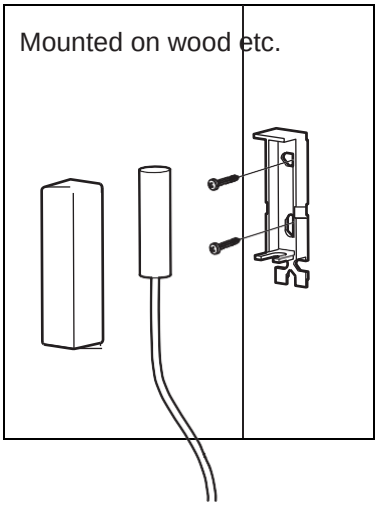

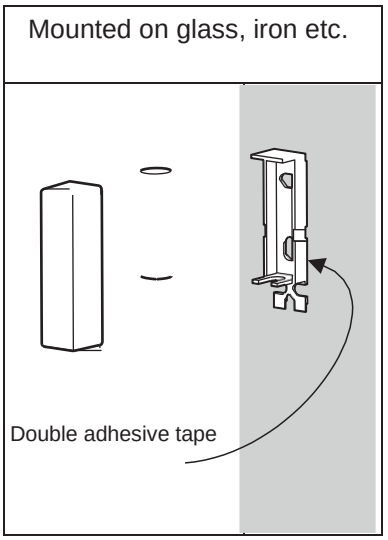

Alt. 1 Wiring through wall
Alt. 2 Surface mounted wiring

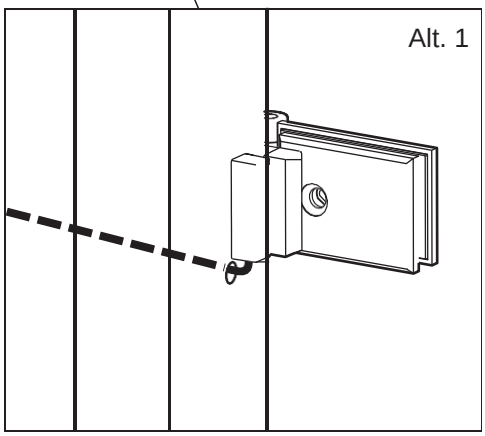

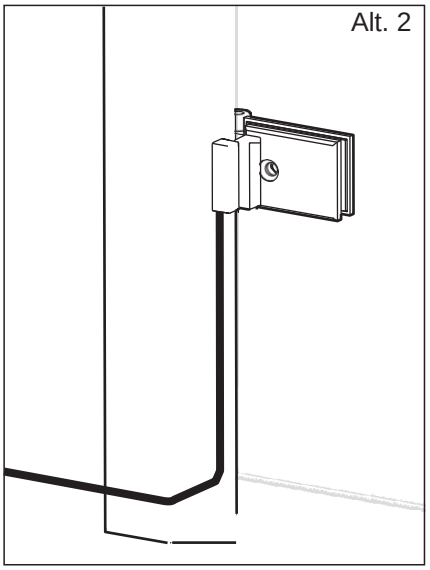

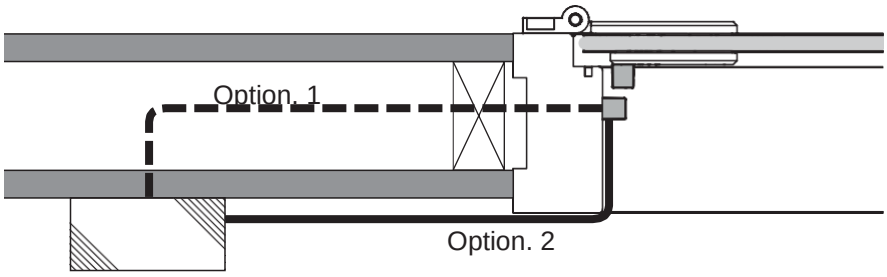

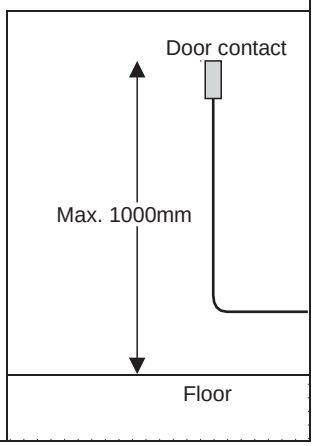

2 Placement of door contact - example 2

Door contact on the handle side of the door

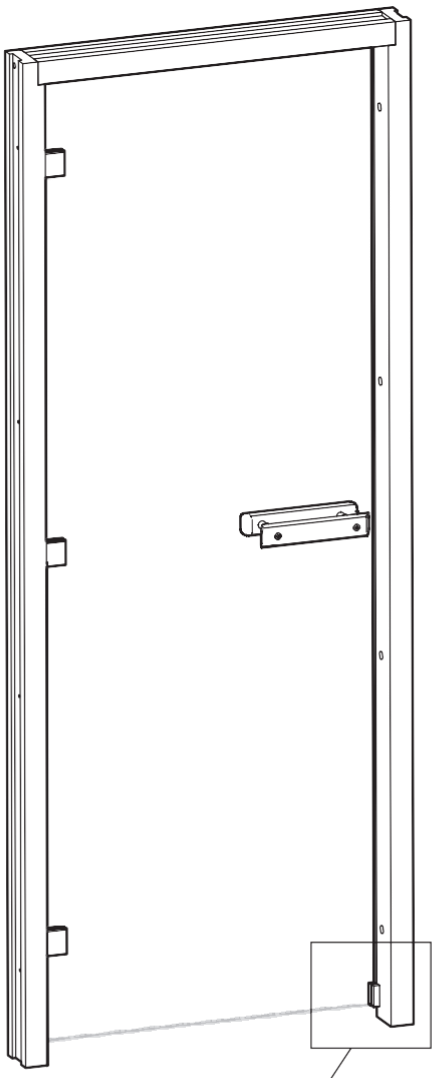

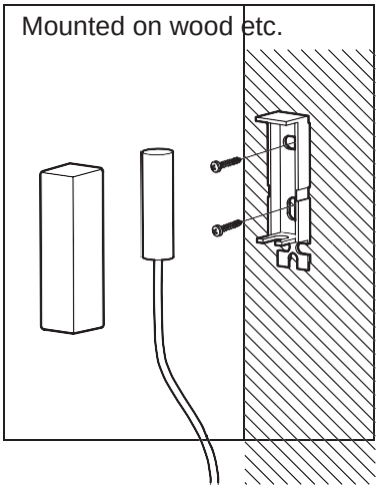

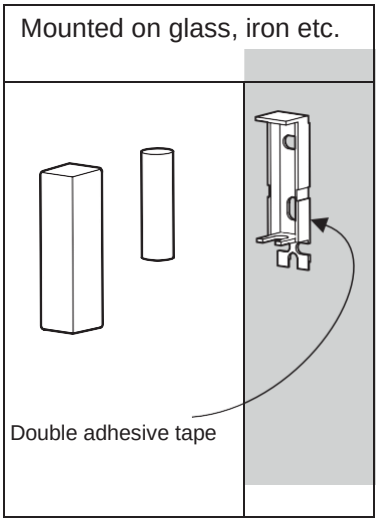

Alt. 1 Wiring through wall
Alt. 2 Surface mounted wiring

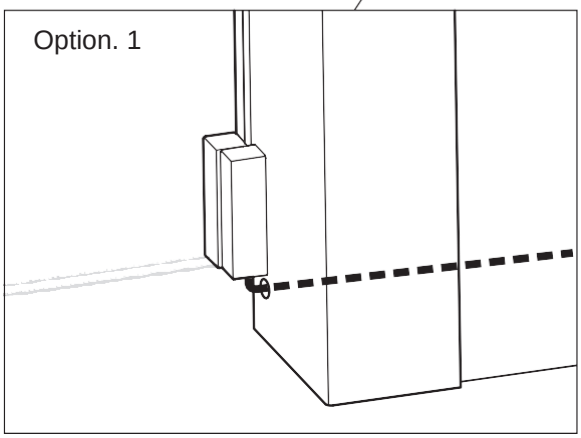

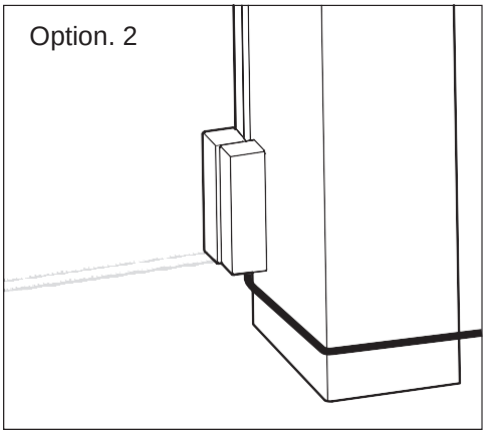

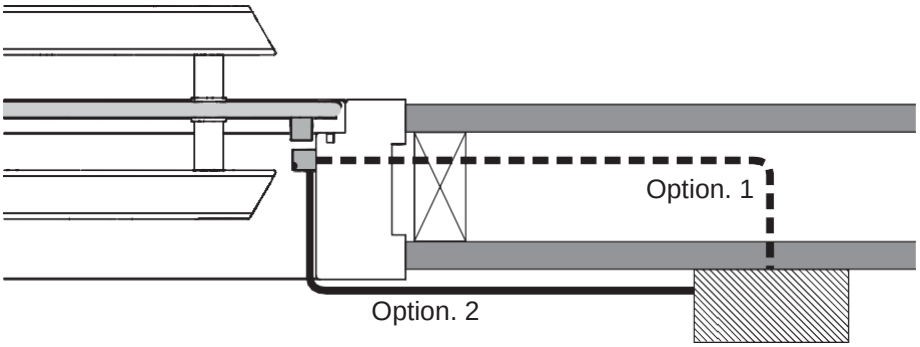

Sauna heater/relay box/steam generator

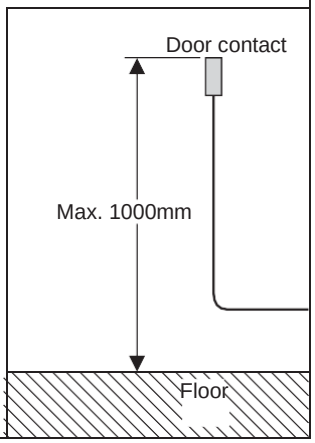

3 Door contact - sauna heater

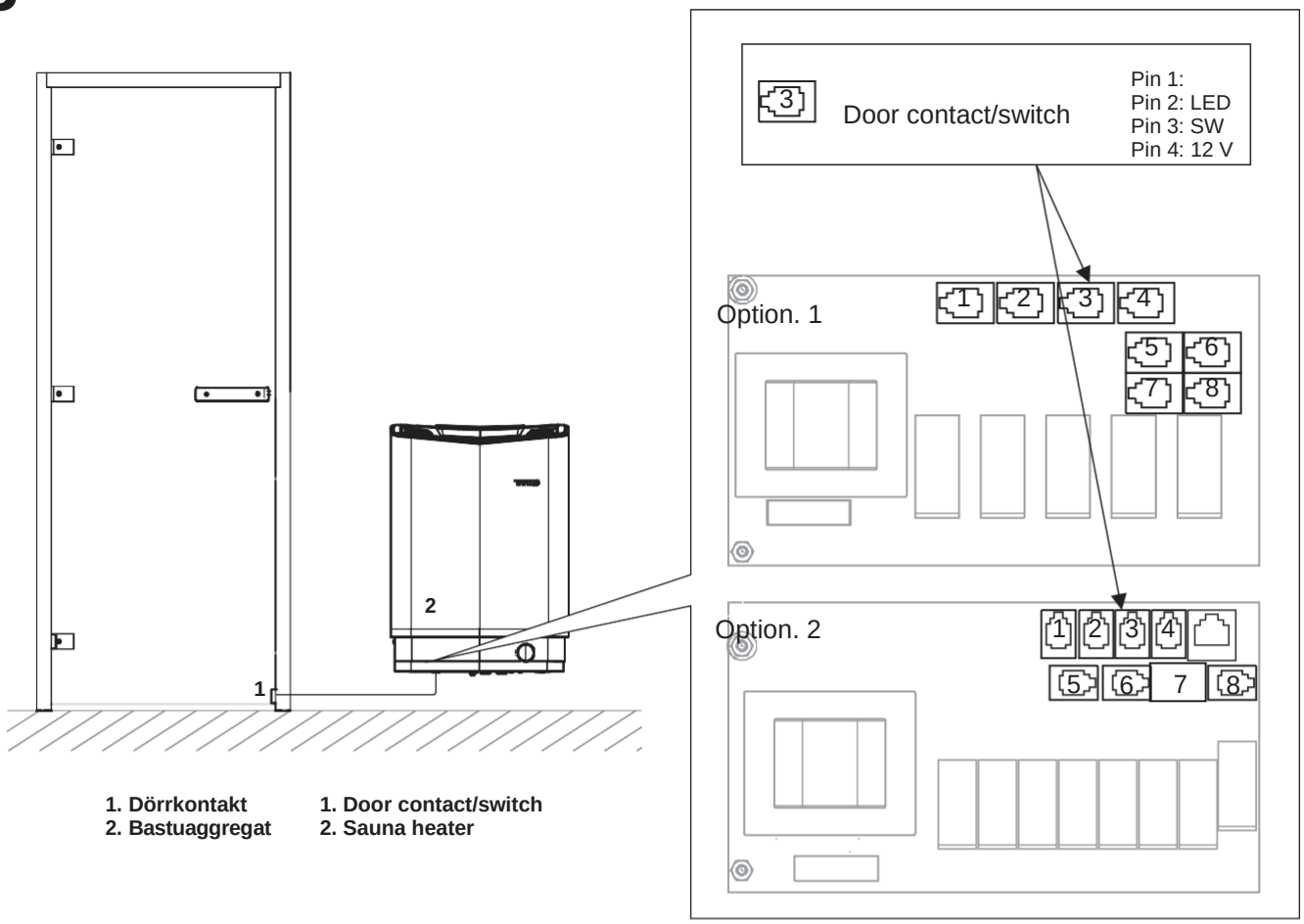

1. Dörrkontakt
2. Bastuaggregat

1. Door contact/switch
2. Sauna heater

4 Door contact - relay box or steam generator

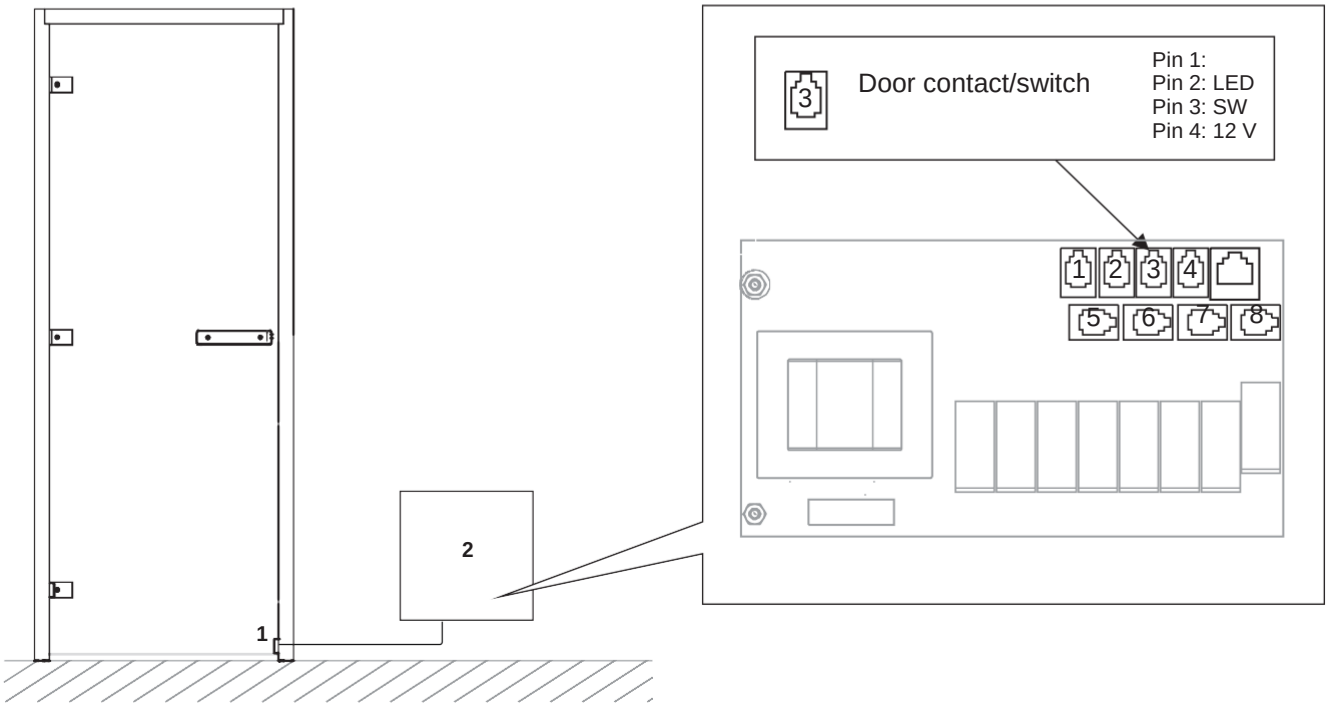

1. Door contact/switch
2. Relay box / steam generator (VA, VB, PRO Steam)

5 Description of modular contacts

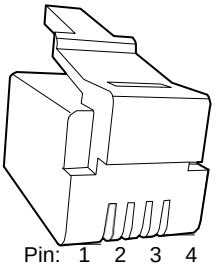

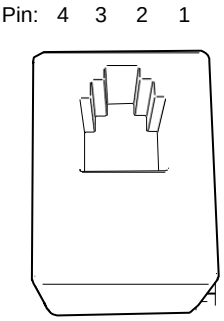

Connection of	Pos	Pin	Comment
Door contact without alarm for door status	3	3-4	Model NO (Normally Open).
Door contact with alarm for door status	3	2-3-4	Model NO (Normally Open) - Connection box is required, see fig. 5b.

5a Cable/magnet

Cable
RJ10 4P4C - 4 meter

Assembly method 1 - (See fig. 1 and 2)

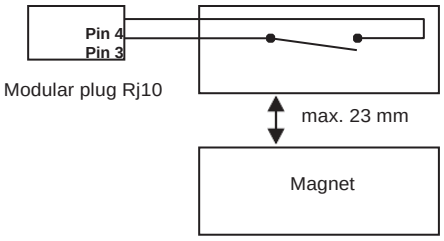

Assembly method 2 - (Recessed)

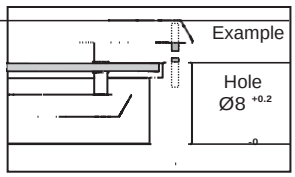

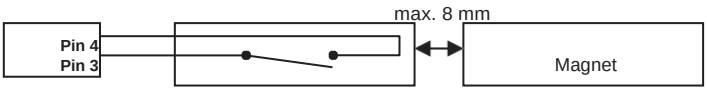

Modular plug Rj10

5b Door contact with alarm for door status

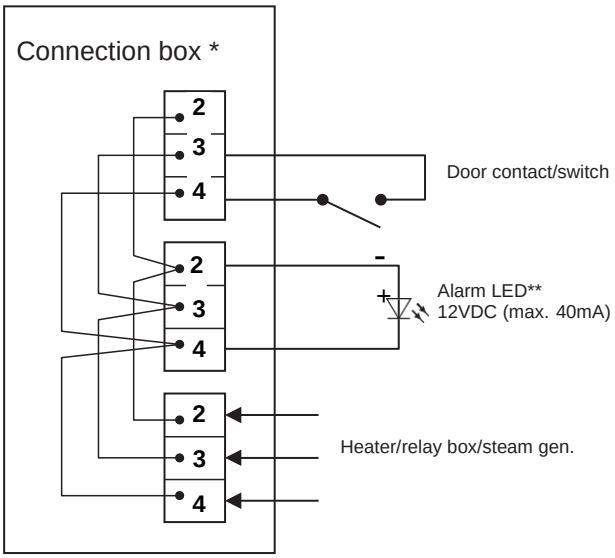

*Not provided by Tylö

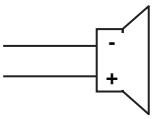

**Option.
Summer
Buzzer

Changing of modular cabling

NOTERA! *Vid ändring av modularkablage, t. ex. förkortning av ledning, krävs en crimptång.*

NOTE! *Crimp pliers are needed if changing modular cabling, e.g. shortening wires.*

1

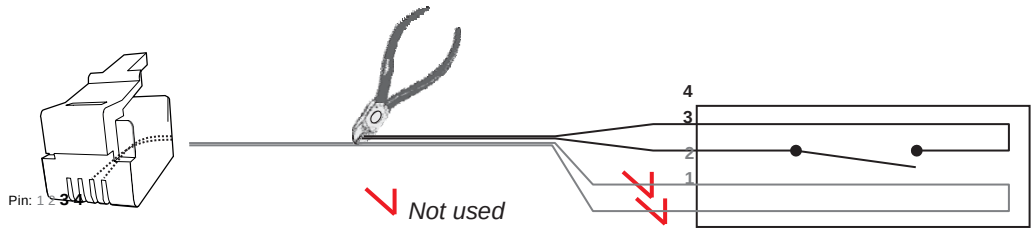

2

The door contact must be separated

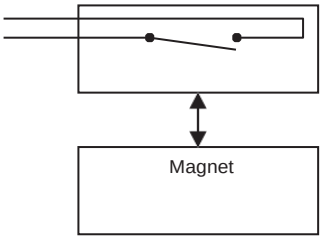

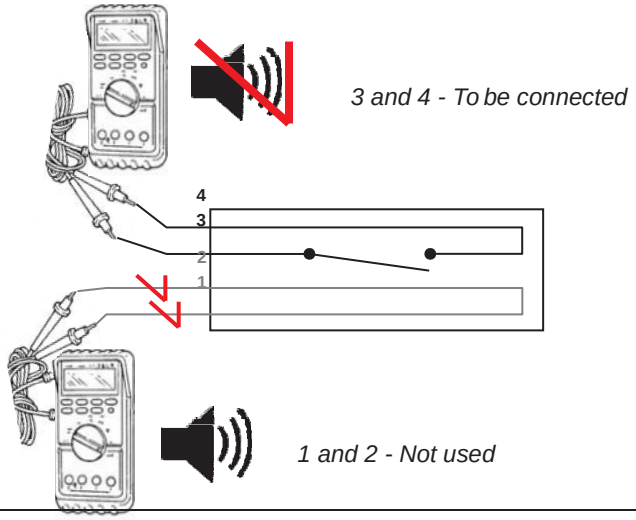

3

The door contact must be together

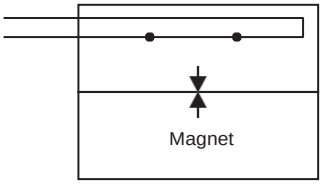

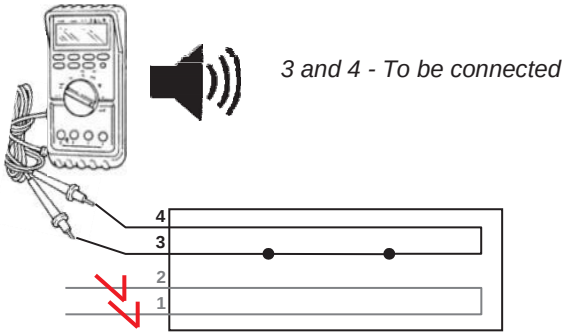

4

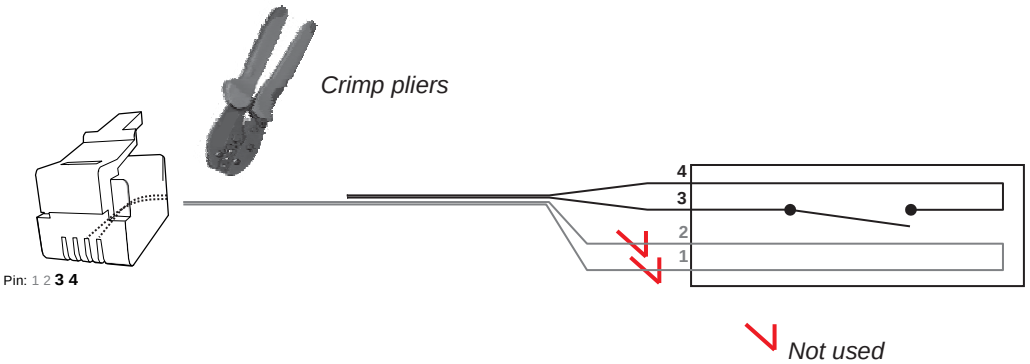

Alarm-/Türkontakt/-schalter

Art.-Nr 2900 0755

helo

1

Platzierung des Türkontakts – Beispiel 1

Türkontakt an der Anschlagseite der Tür

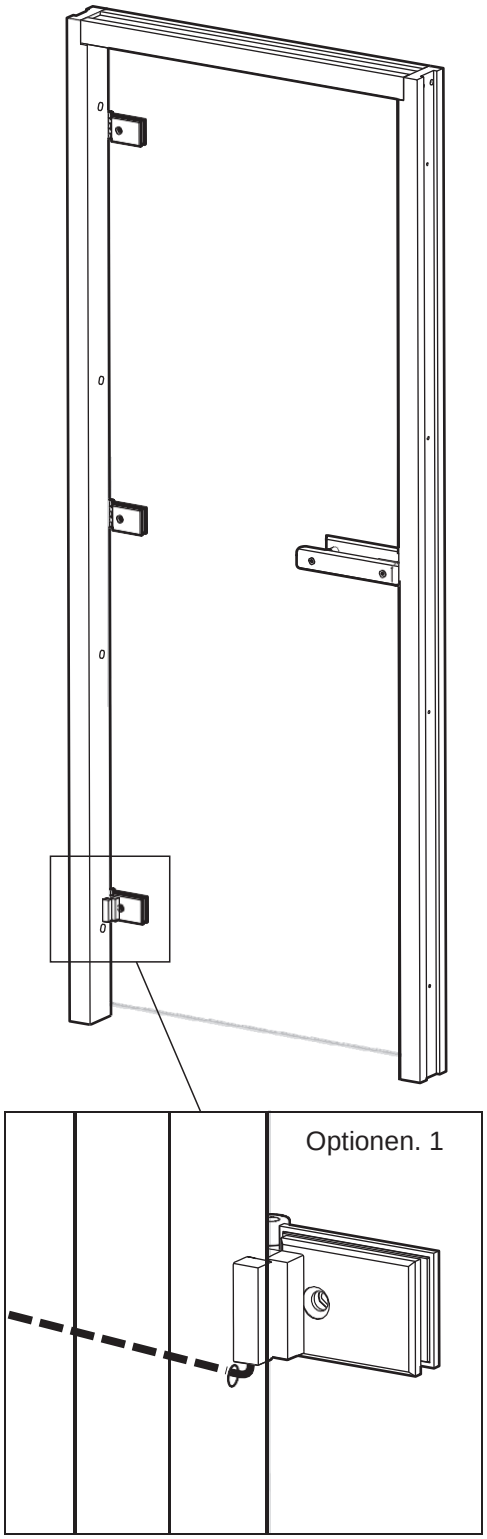

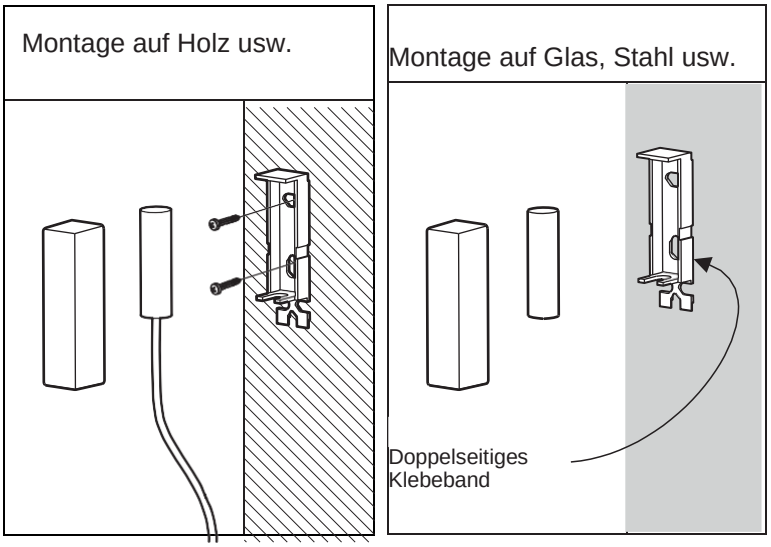

Alt. 1 Verdrahtung durch die Wand
Alt. 2 Oberflächenmontierte Verdrahtung

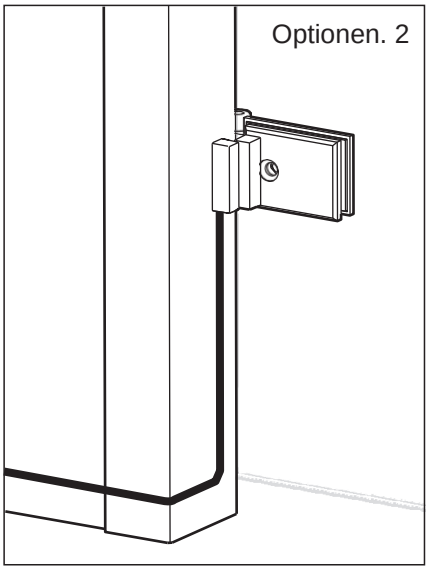

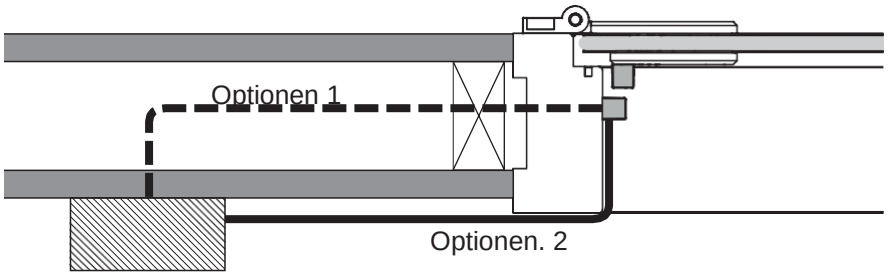

Saunaheizung/Relaiskasten/Dampferzeuger

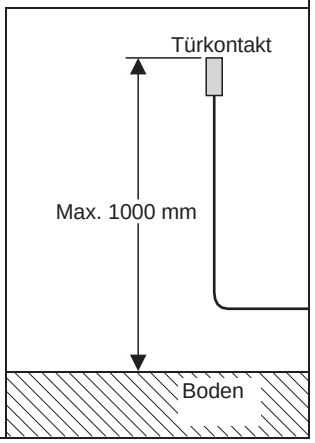

2 Platzierung des Türkontakts – Beispiel 2

Türkontakt an der Klinkenseite der Tür

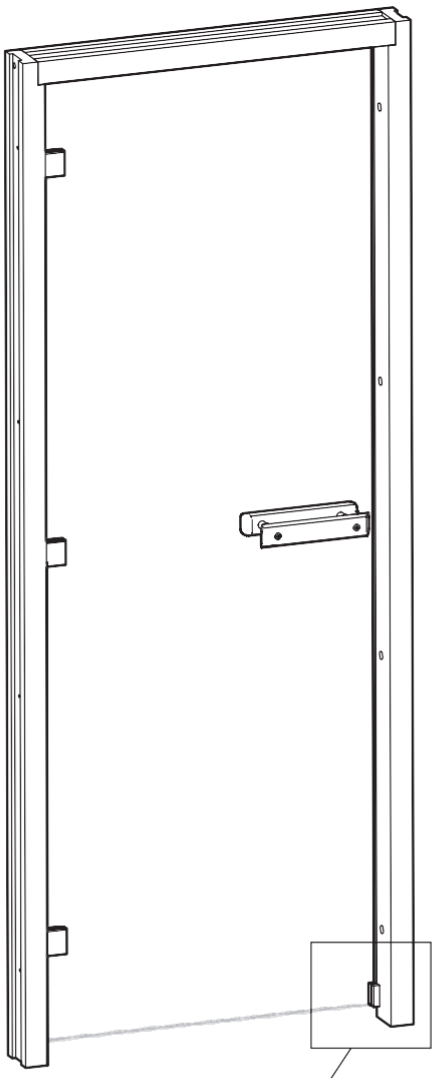

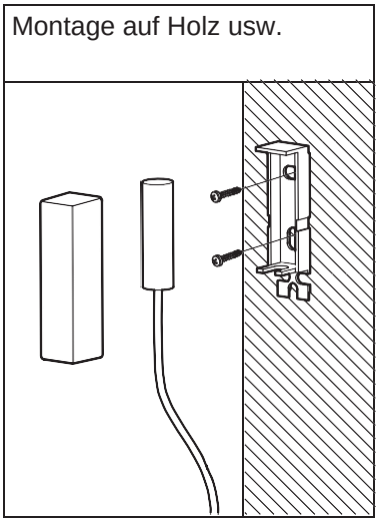

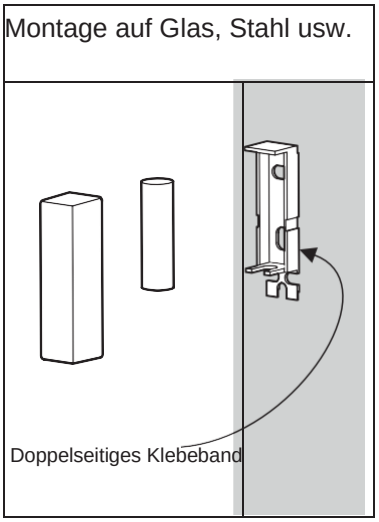

Alt. 1 Verdrahtung durch die Wand
Alt. 2 Oberflächenmontierte Verdrahtung

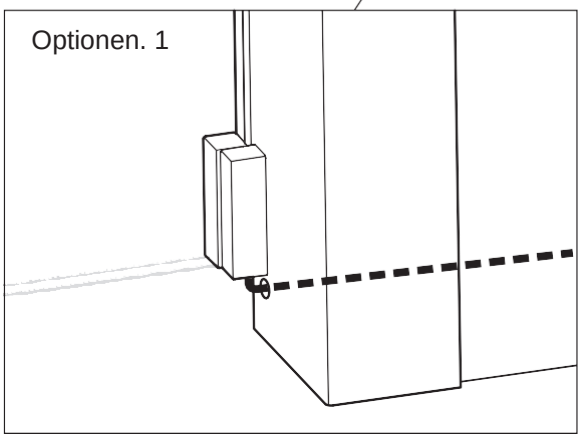

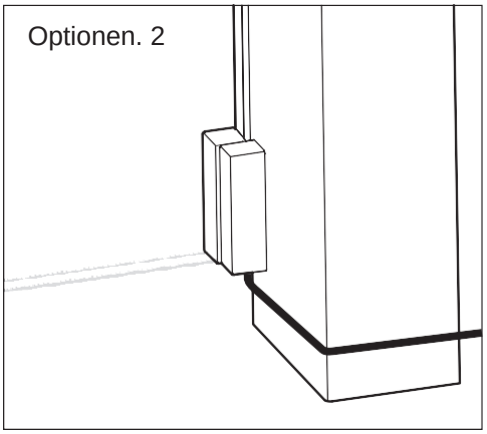

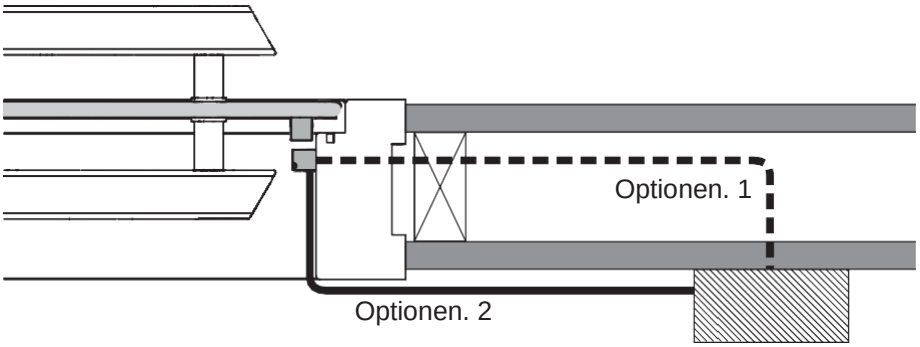

Saunaheizung/Relaiskasten/Dampferzeuger

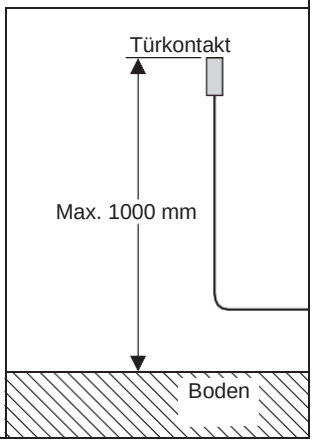

3 Türkontakt – Saunaheizung

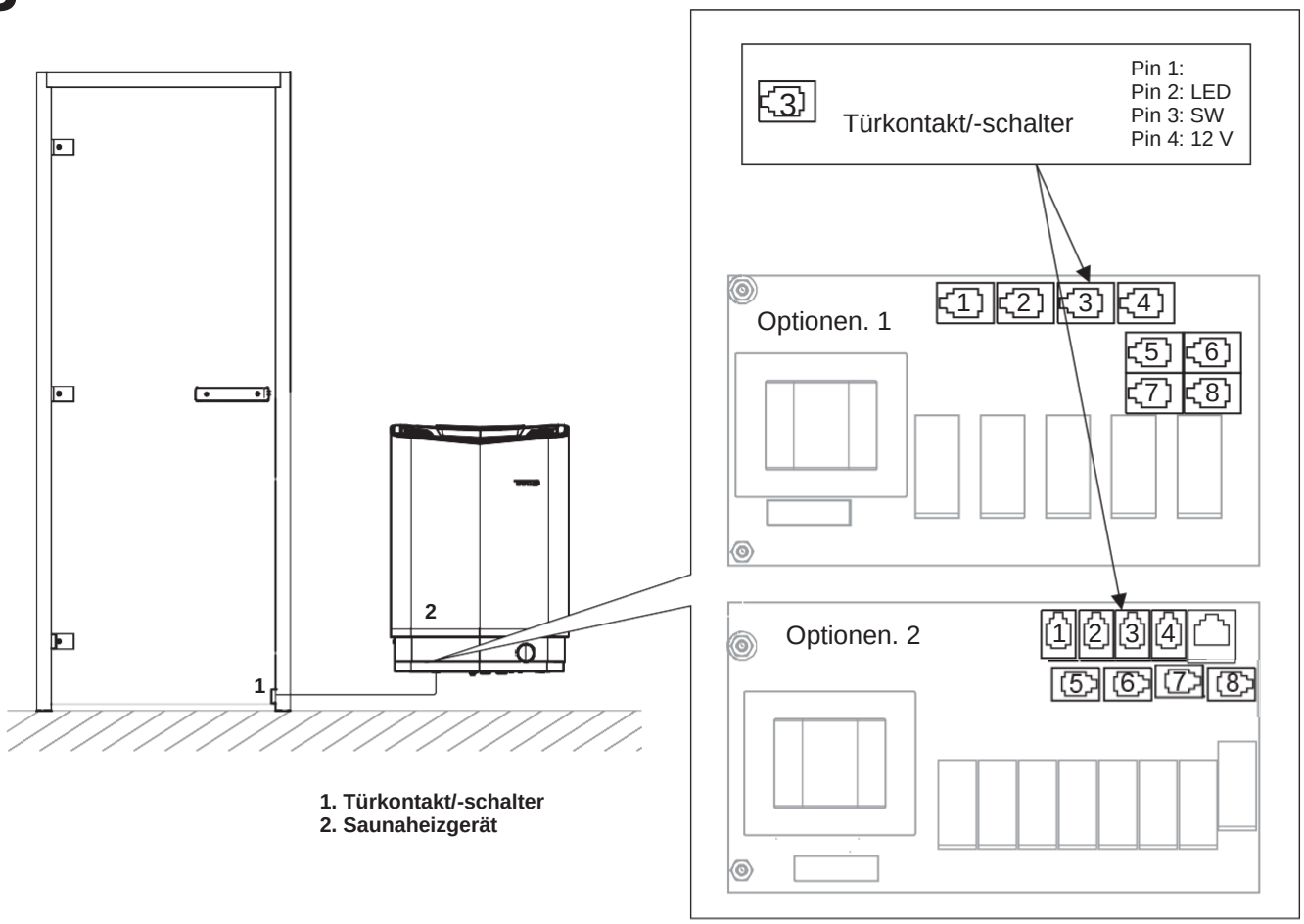

1. Türkontakt/-schalter
2. Saunaheizgerät

4 Türkontakt – Relaiskasten oder Dampferzeuger

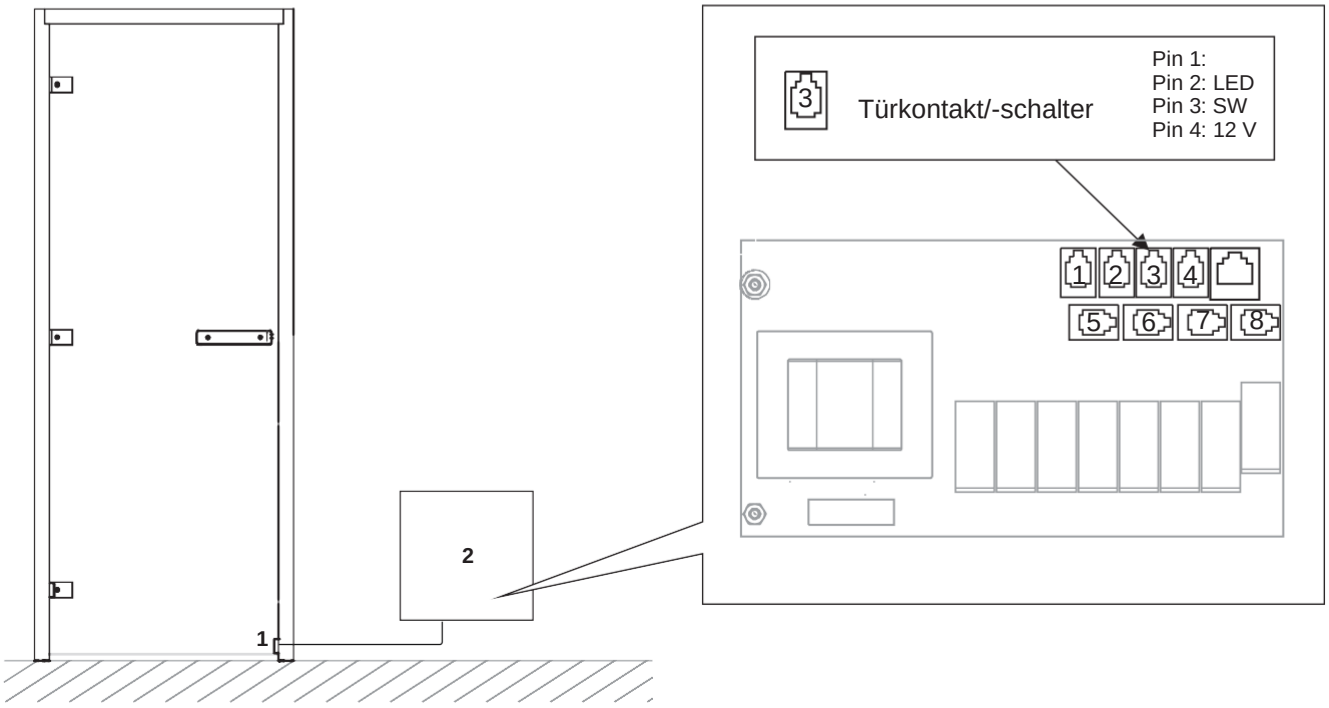

1. Türkontakt/-schalter
2. Relaiskasten/Dampferzeuger (VA, VB. PRO Steam)

5 Beschreibung der modularen Kontakte

Modularer Stecker

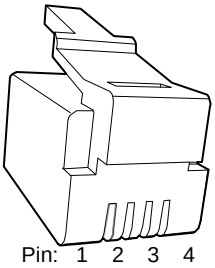

Modularer Kontakt

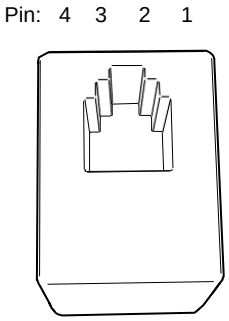

Anschluss von	Pos.	Pin	Anmerkung
Türkontakt ohne Alarm für Türstatus	3	3-4	Modell NO (Normal Offen).
Türkontakt mit Alarm für Türstatus	3	2-3-4	Modell NO (Normal Offen) – Anschlusskasten ist erforderlich, siehe Abb. 5b.

5a Kabel/Magnet

Kabel
RJ10 4P4C – 4 Meter

Montagemethode 1 – (Siehe Abb. 1 und 2)

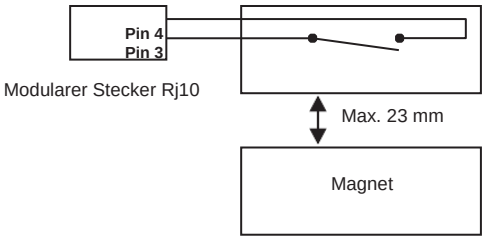

Montagemethode 2 – (eingelassen)

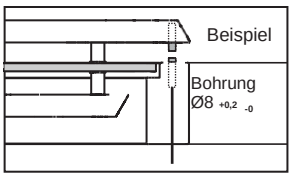

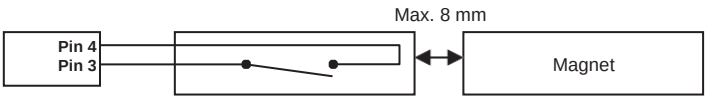

Modularer Stecker Rj10

5b Türkontakt mit Alarm für Türstatus

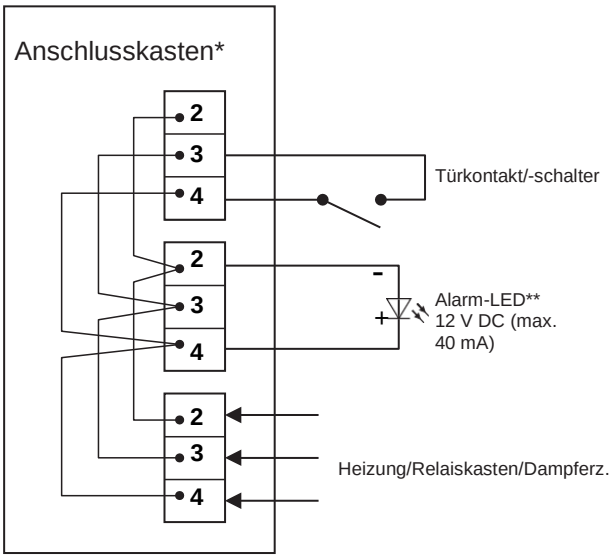

*Wird nicht von Tylö

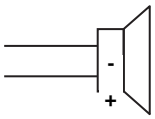

**Optionen
Summer

Ändern der modularen Verdrahtung

HINWEIS! *Zum Ändern der modularen Verdrahtung, z. B. zum Kürzen von Drähten, ist eine Crimpzange erforderlich.*

1

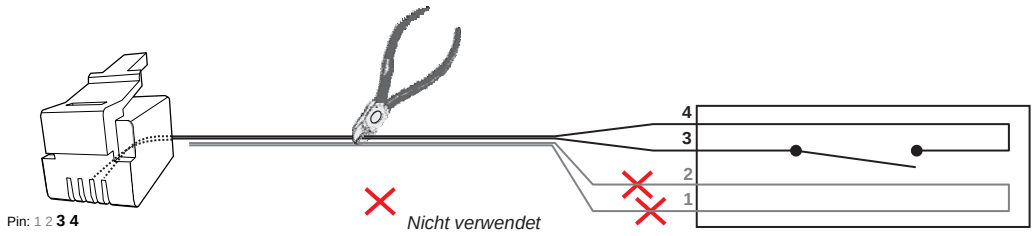

2

Der Türkontakt muss getrennt sein

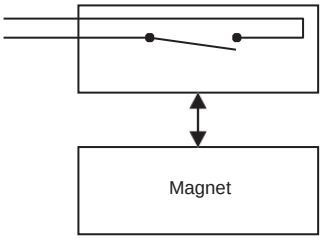

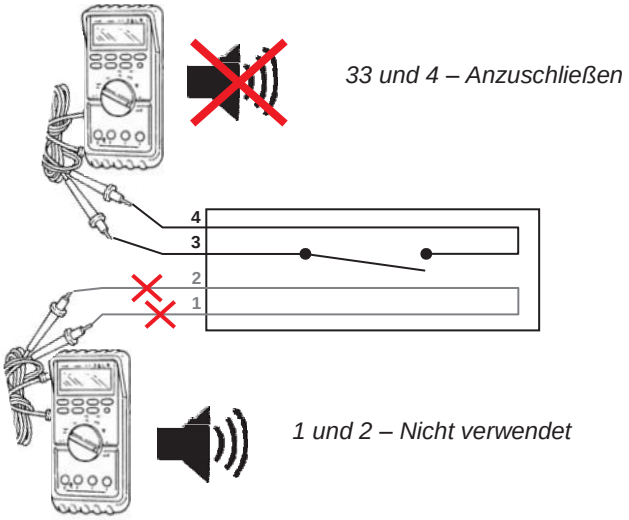

3

Der Türkontakt muss zusammen sein

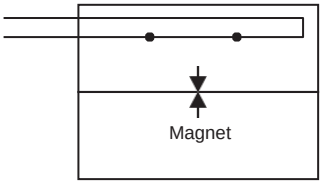

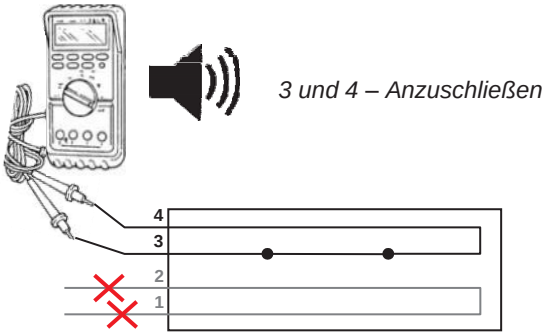

4

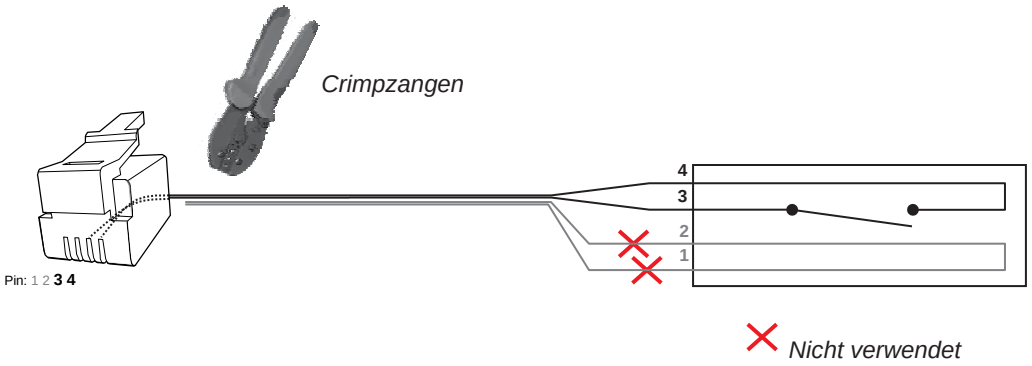

Alarme/contact/interrupteur de porte

Art. nº 2900 0755

helo

1

Emplacement du contact de porte - exemple 1 Contact de porte sur le côté charnière de la porte

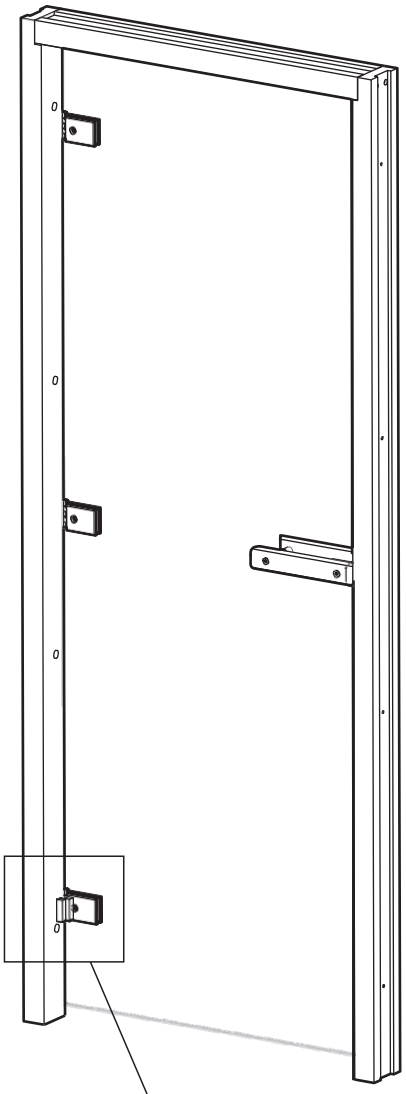

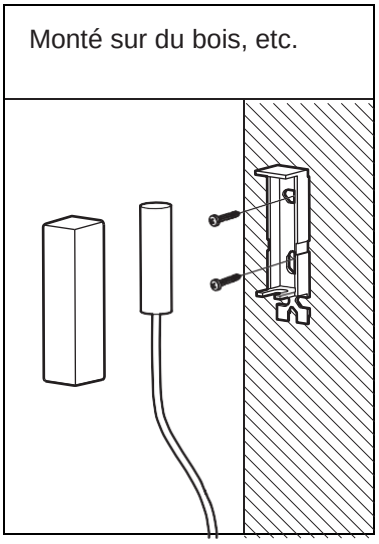

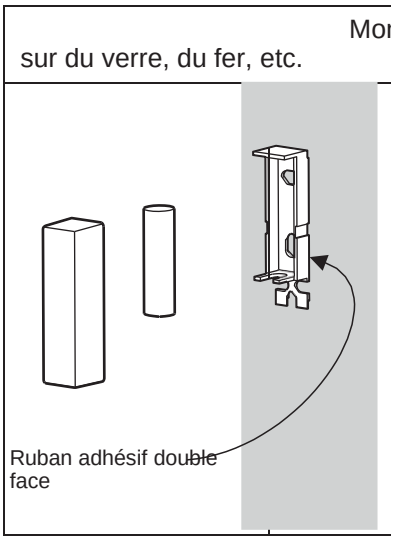

Var. 1 Câblage à travers le mur
Var. 2 Câblage monté en surface

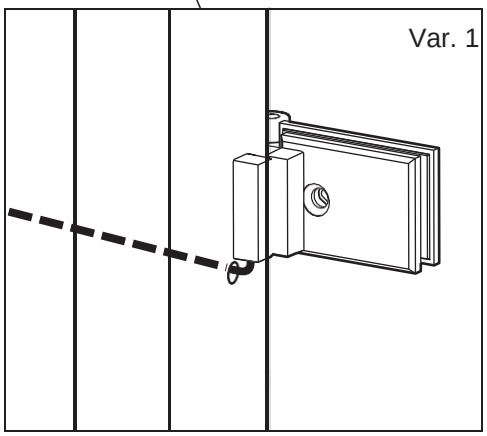

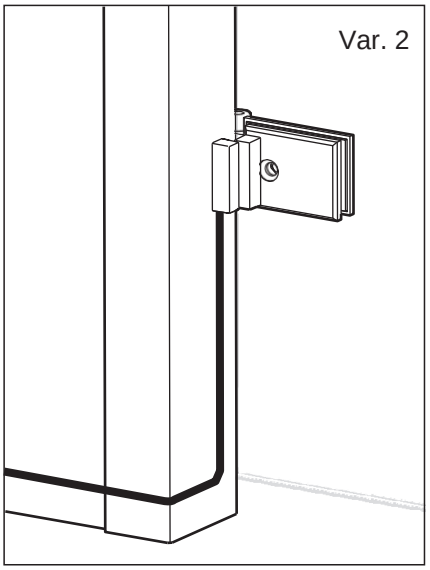

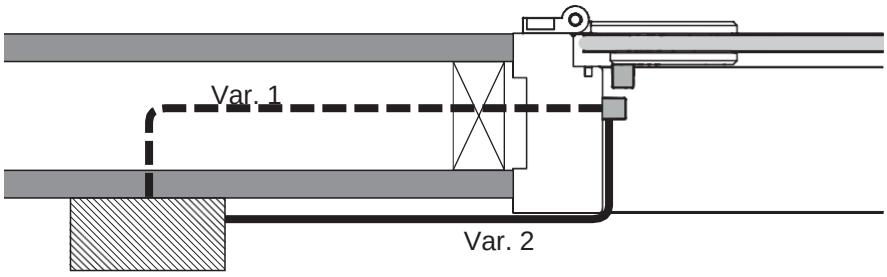

Chauffe-sauna/boîte à relais/générateur de vapeur

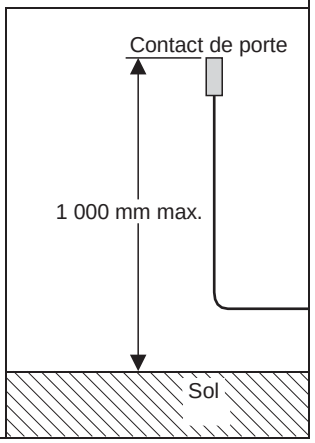

2 Emplacement du contact de porte - exemple 2

Contact de porte sur le côté poignée de la porte

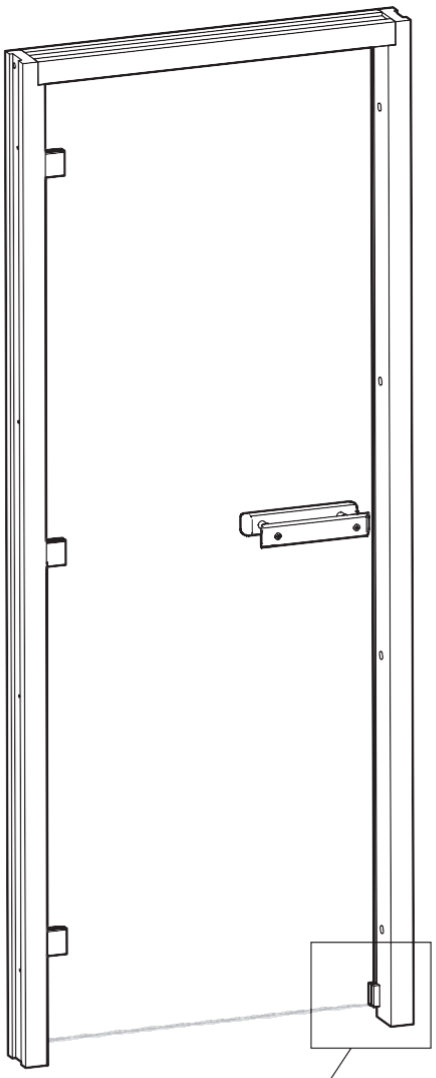

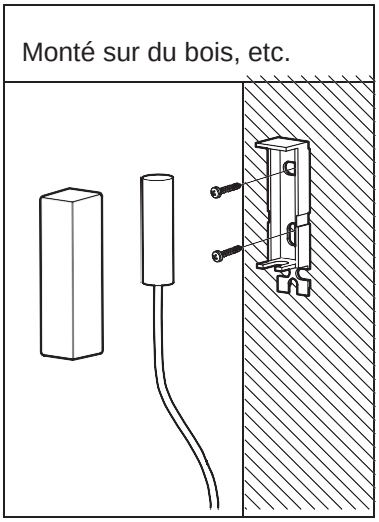

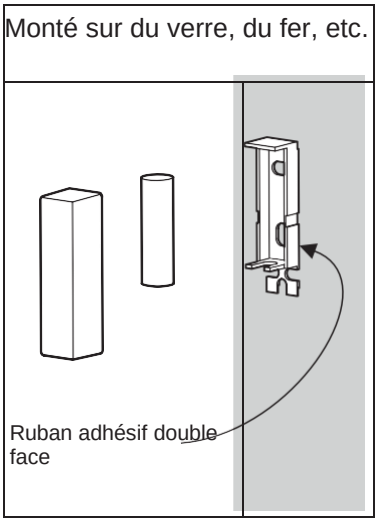

Var. 1 Câblage à travers le mur
Var. 2 Câblage monté en surface

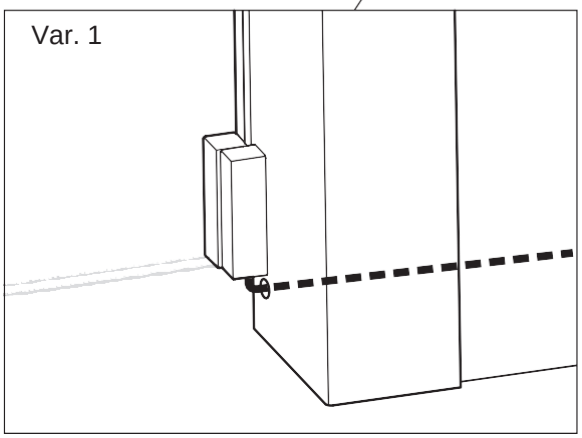

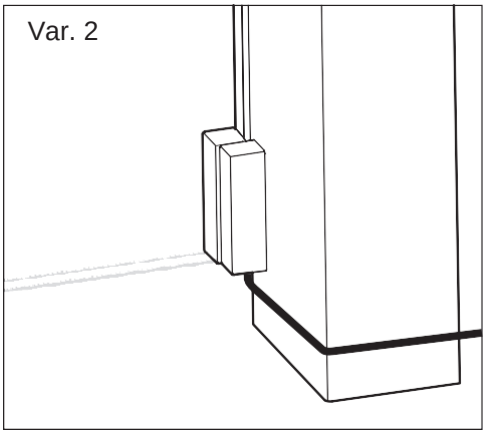

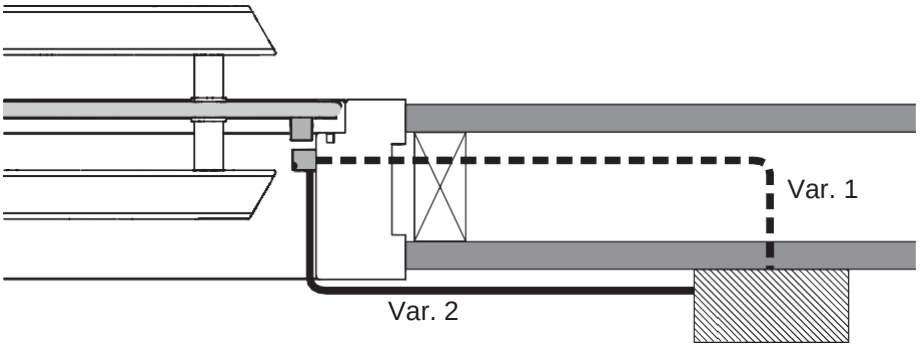

Chauffe-sauna/boîte à relais/générateur de vapeur

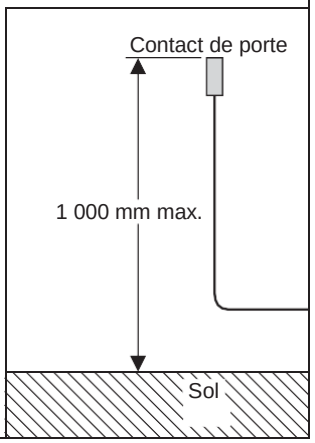

3 Contact de porte - chauffe-sauna

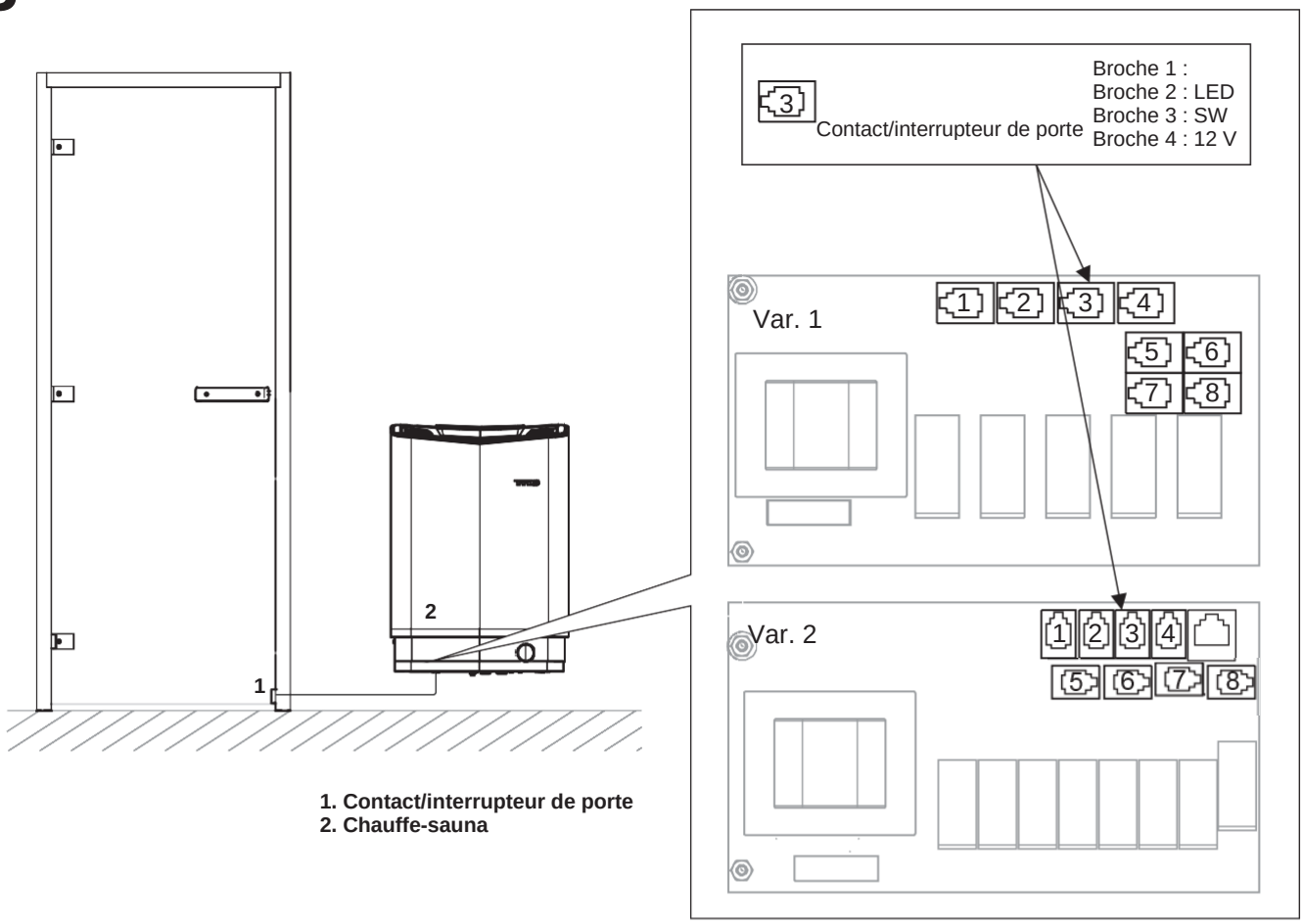

1. Contact/interrupteur de porte
2. Chauffe-sauna

4 Contact de porte - boîte à relais ou générateur de vapeur

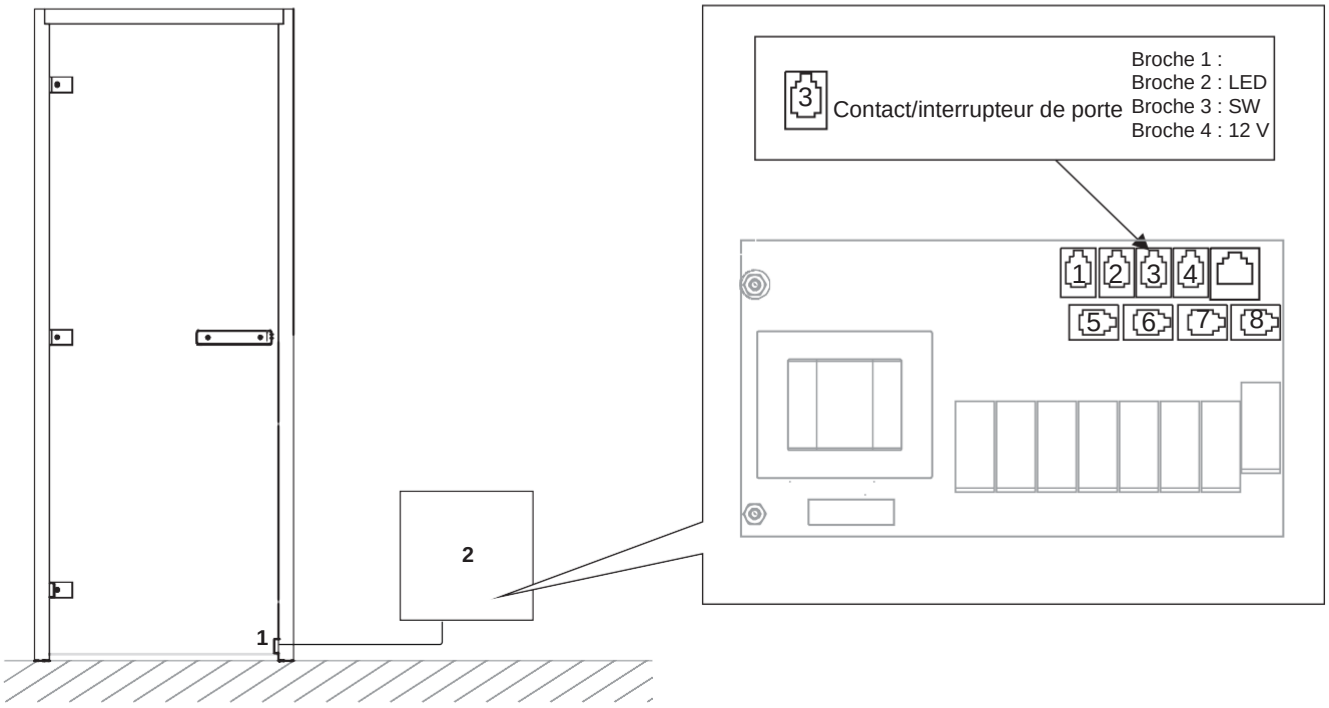

1. Contact/interrupteur de porte
2. Boîte à relais/générateur de vapeur (VA, VB, PRO Steam)

5 Description des contacts modulaires

Prise modulaire

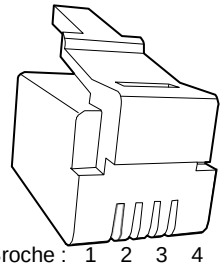

Contact modulaire

Broche : 4 3 2 1

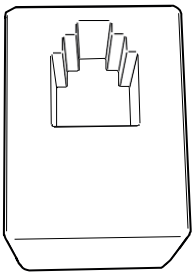

Connexion du	Pos.	Broche	Commentaire
Contact de porte sans alarme pour état de porte	3	3-4	Modèle NO (normalement ouvert).
Contact de porte avec alarme pour état de porte	3	2-3-4	Modèle NO (normalement ouvert) - Un boîtier de raccordement est nécessaire, voir fig. 5b.

5a Kabel/magnet
Câble/aimant

Câble
RJ10 4P4C - 4 mètres

Méthode de montage 1 - (Voir fig. 1 et 2)

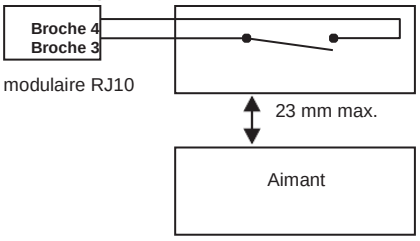

Méthode de montage 2 -
(En renfoncement)

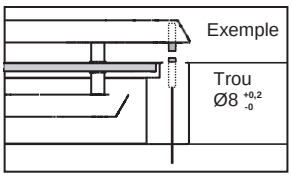

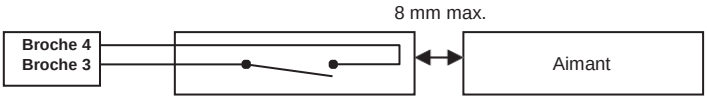

Prise modulaire RJ10

5b Contact de porte avec alarme pour état de porte

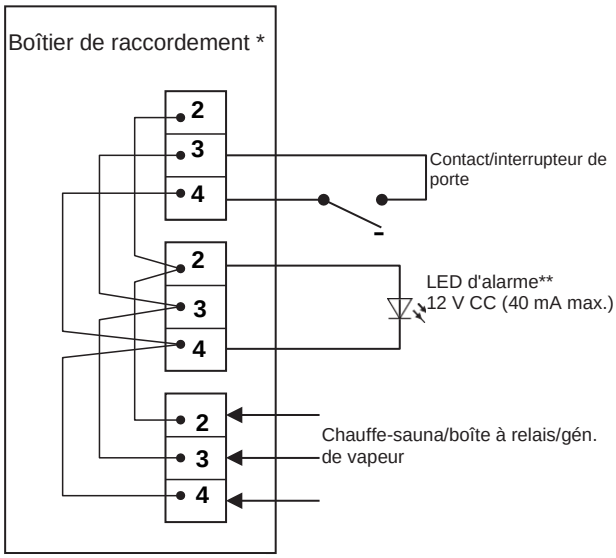

*Non fourni par Tylö

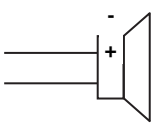

**Var.
Avertisseur sonore

Changement du câblage modulaire

REMARQUE ! *Des pinces à sertir sont nécessaires en cas de changement du câblage modulaire, p. ex. en cas de raccourcissement des câbles.*

1

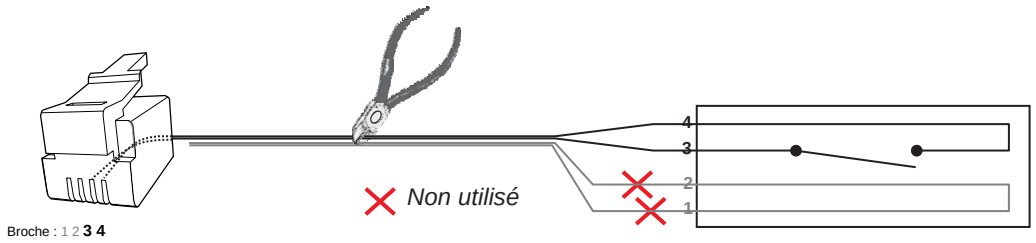

2

Le contact de porte doit être séparé de l'aimant

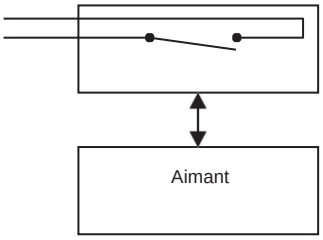

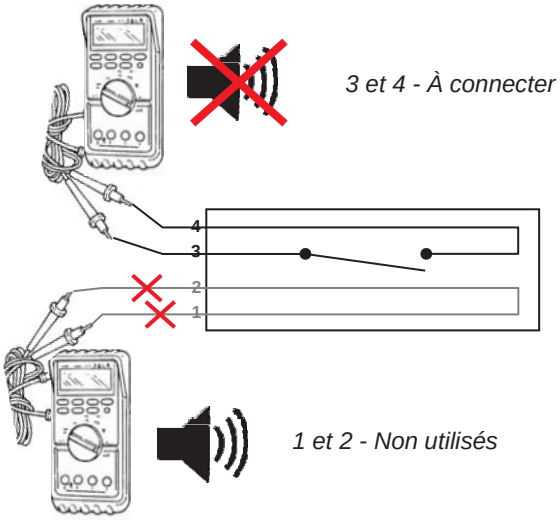

3

Le contact de porte doit être collé à l'aimant

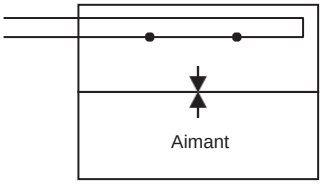

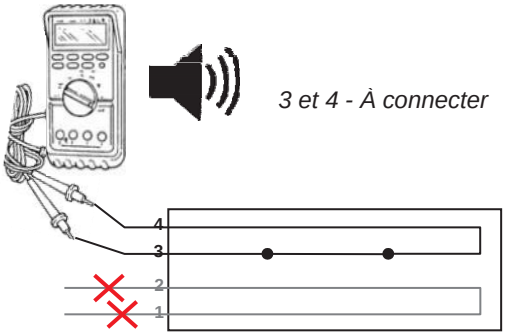

4

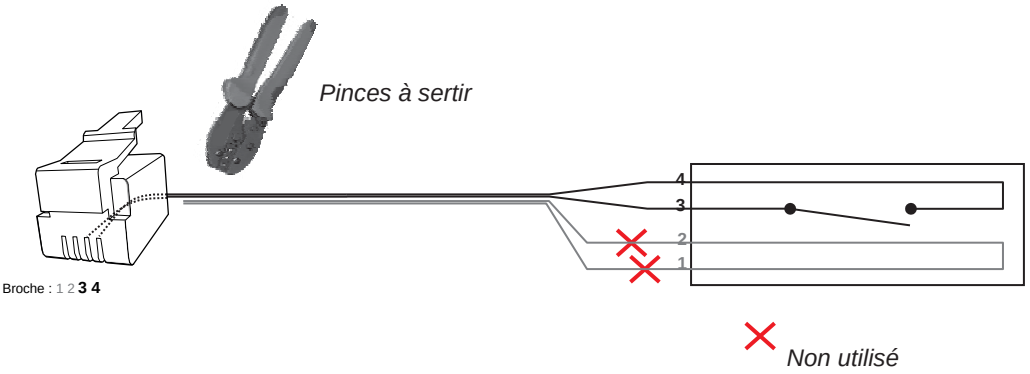

Alarma / contacto/interruptor de puerta

N.º art. 2900 0755

helo

1

Colocación de contacto de puerta: ejemplo 1 Contacto de puerta en el lado de la bisagra de la puerta

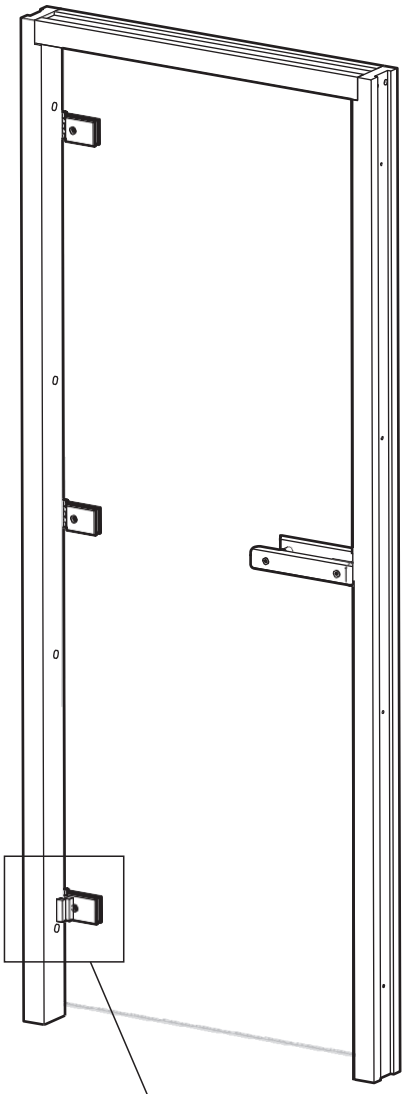

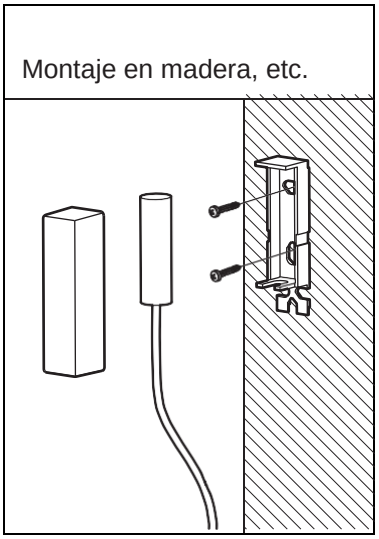

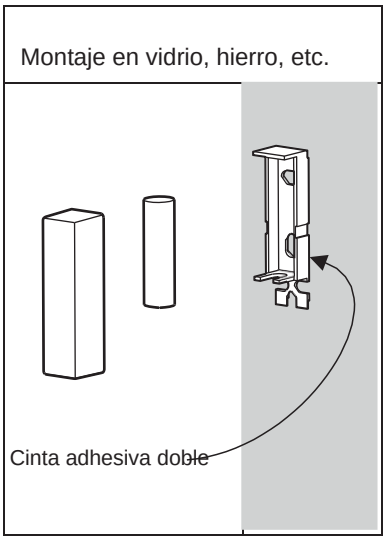

Opción. 1 Cableado a través de la pared
Opción. 2 Cableado montado sobre superficie

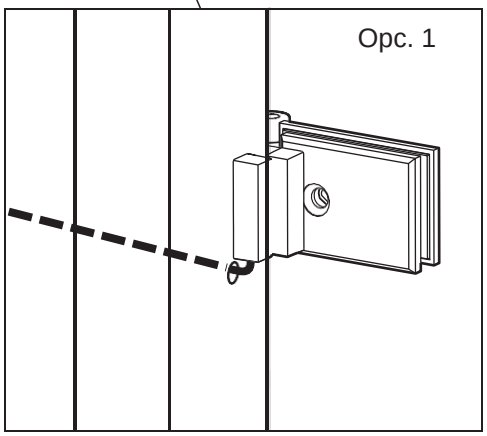

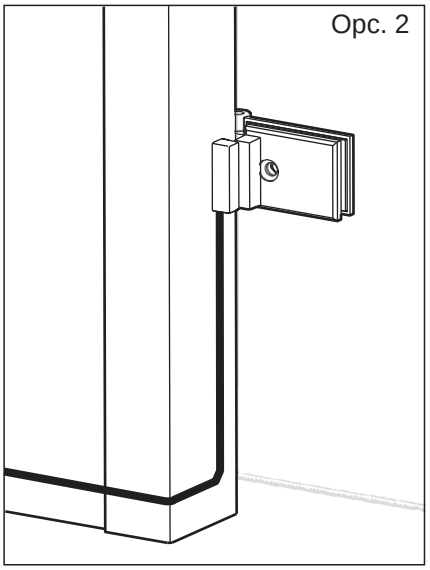

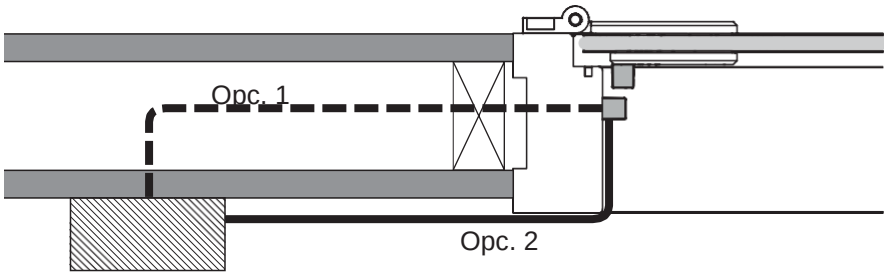

Calentador de sauna / caja de relés / generador de vapor

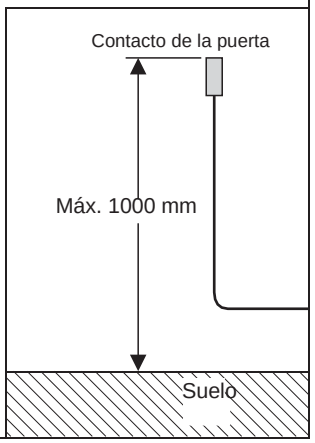

2 Colocación de contacto de puerta: ejemplo 2

Contacto de puerta en el lado del tirador de la puerta

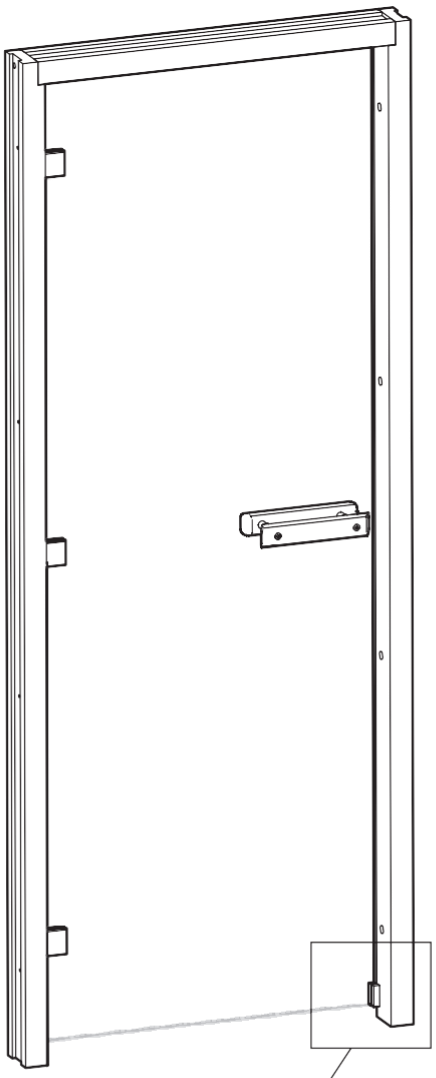

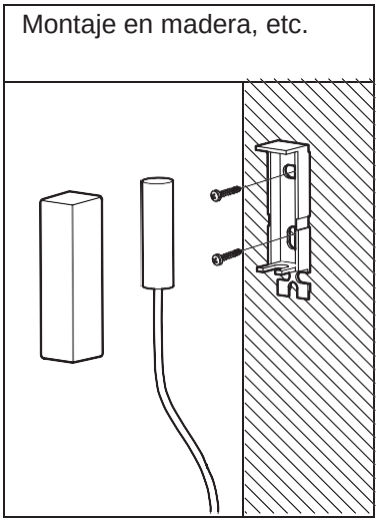

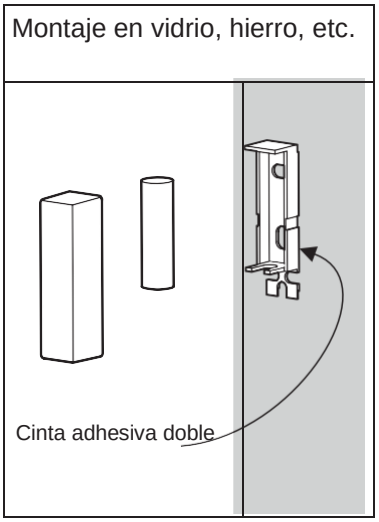

Opción. 1 Cableado a través de la pared
Opción. 2 Cableado montado sobre superficie

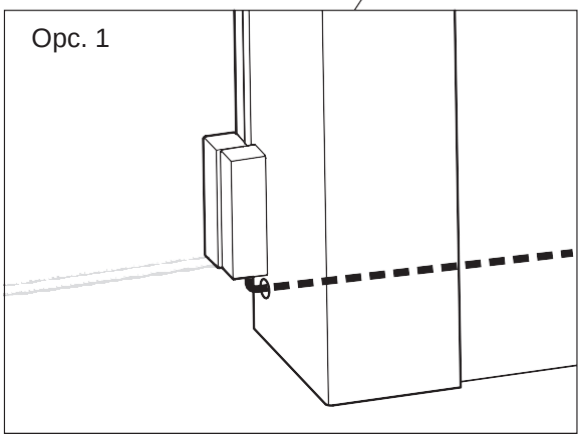

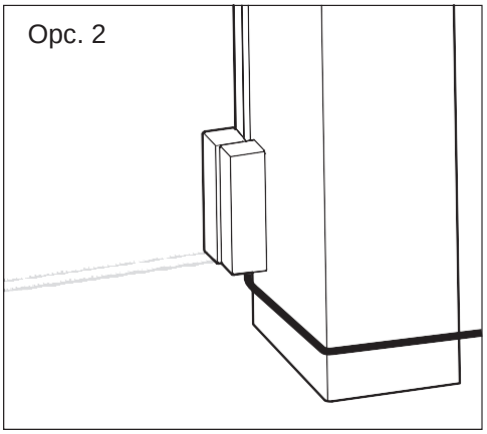

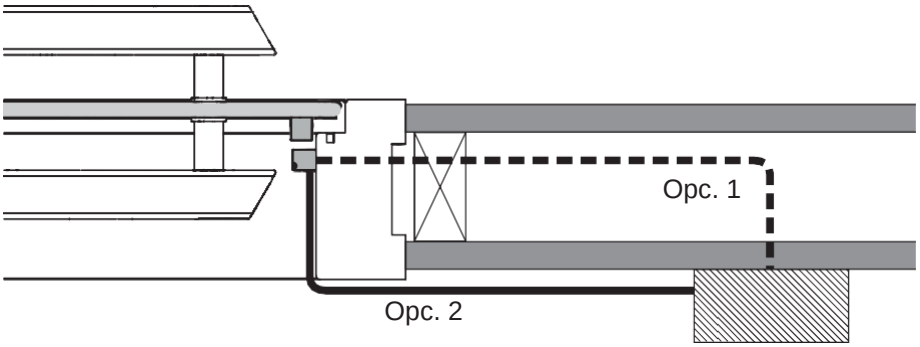

Calentador de sauna / caja de relés / generador de vapor

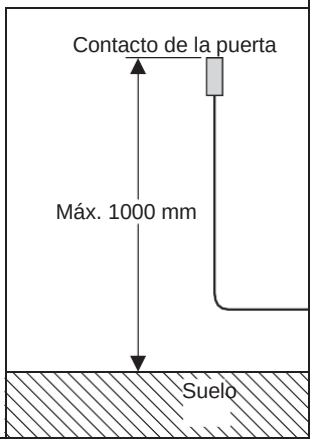

3

Contacto de puerta: calentador de sauna

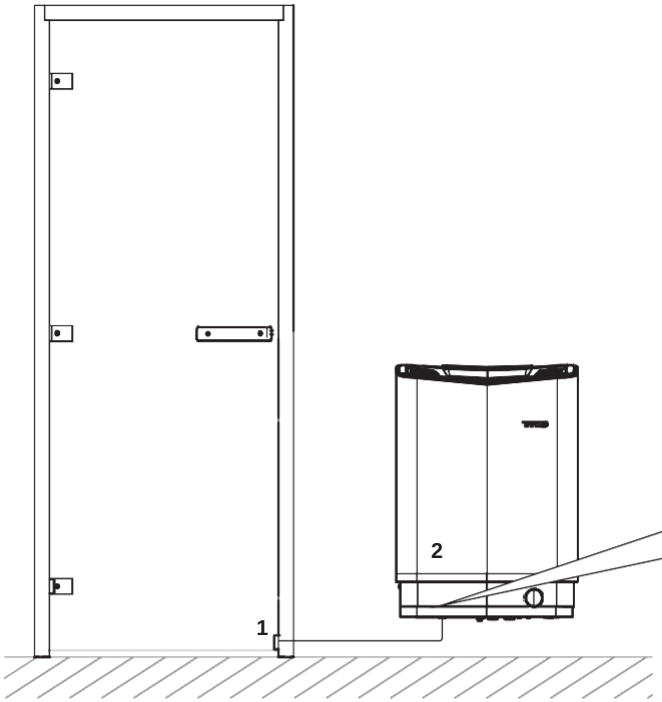

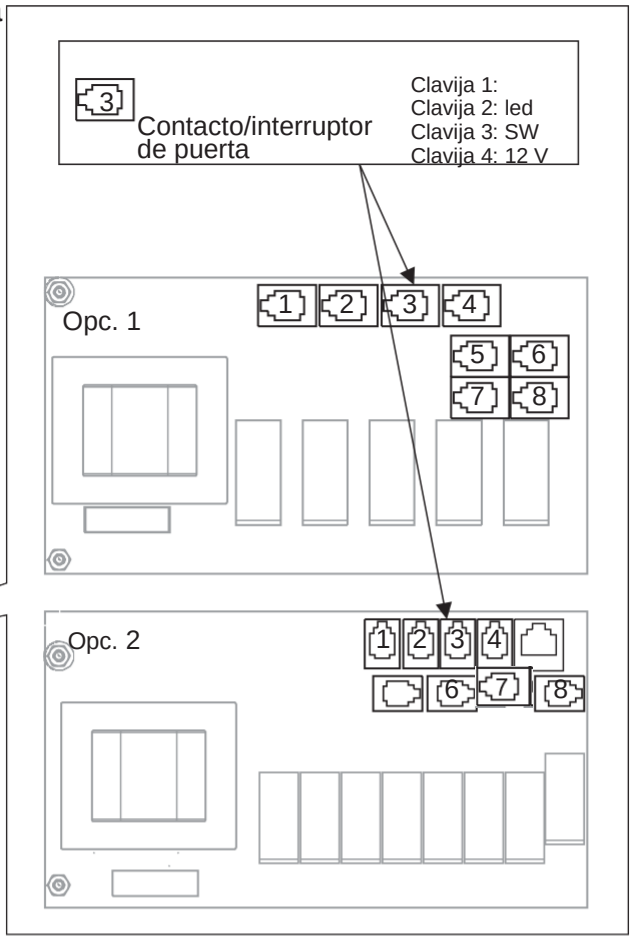

1. Contacto/interruptor de puerta
2. Calentador de la sauna

4

Contacto de puerta: caja de relés o generador de vapor

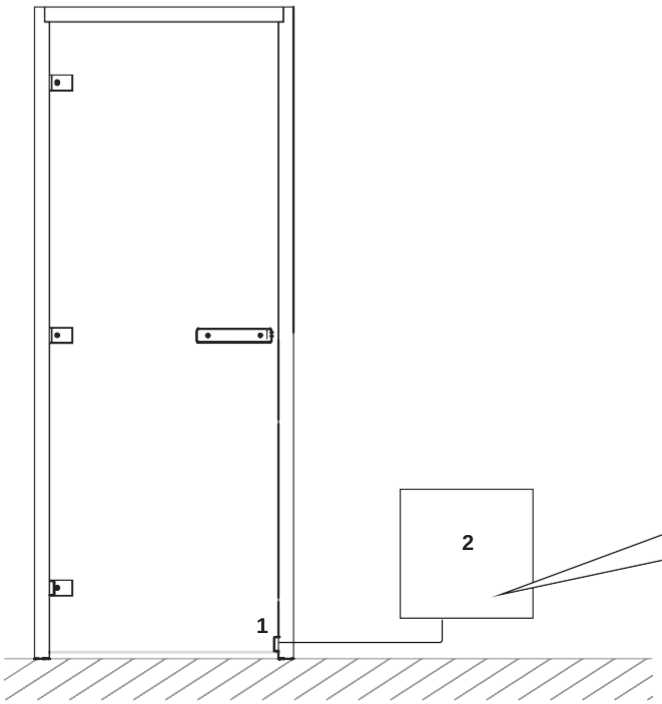

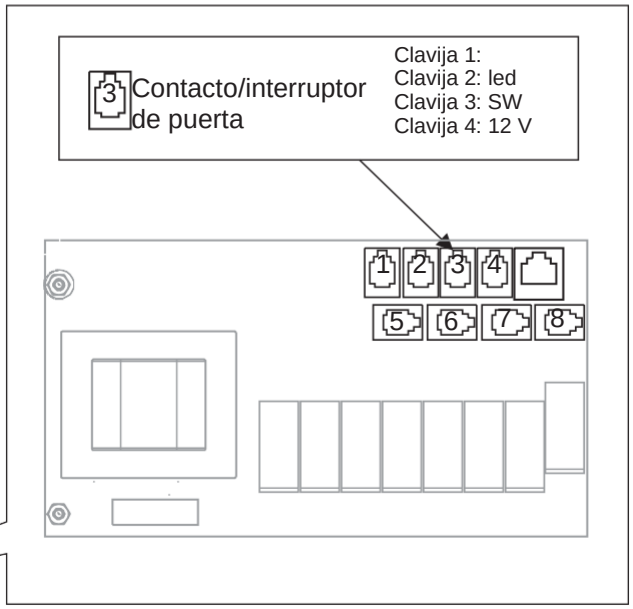

1. Contacto/interruptor de puerta
2. Caja de relés / generador de vapor (vapor VA, VB, PRO)

5 Descripción de los contactos modulares

Enchufe modular

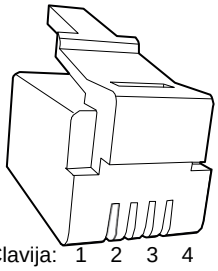

Contacto modular

Clavija: 4 3 2 1

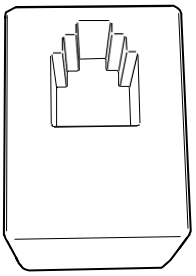

Conexión de	Pos.	Clavija	Comentario
Contacto de puerta sin alarma de estado de puerta	3	3-4	N.º de modelo (Normalmente abierta).
Contacto de puerta con alarma de estado de puerta	3	2-3-4	N.º de modelo (Normalmente abierta): Se requiere caja de conexiones, consulte la fig. 5b.

5a Cable/imán

Cable
RJ10 4P4C: 4 metros

Método de montaje 1 - (Consulte las fig. 1 y 2)

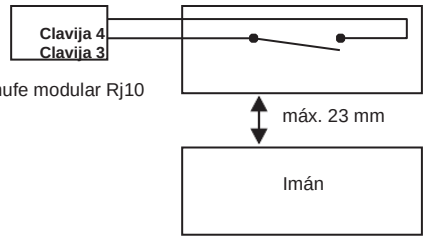

Método de montaje 2 - (Empotrado)

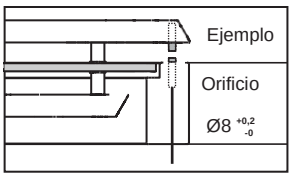

máx. 8 mm

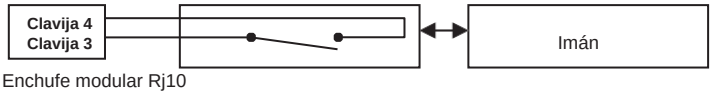

Enchufe modular Rj10

5b Contacto de puerta con alarma de estado de puerta

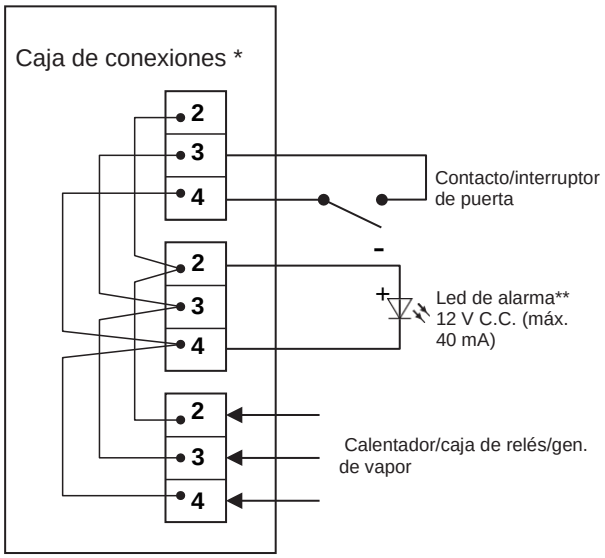

* No suministrado por Tylö

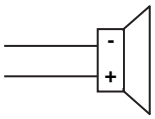

** Opc. Timbre de verano

Cambio de cableado modular

NOTA: *Si se cambia el cableado modular, se requieren alicates para acortar los cables, por ejemplo.*

1

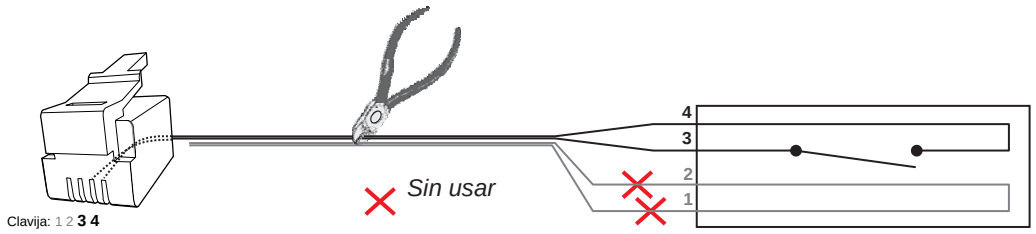

2

El contacto de la puerta debe estar separado

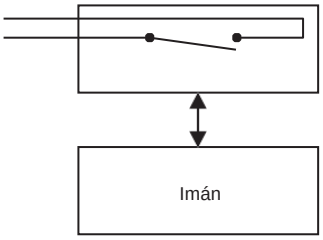

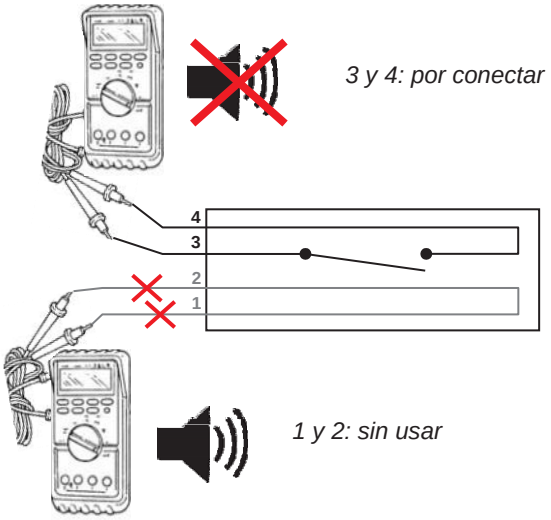

3

El contacto de la puerta debe estar junto

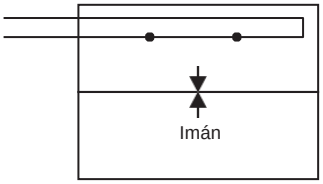

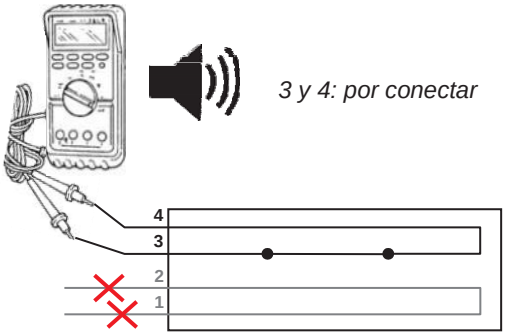

4

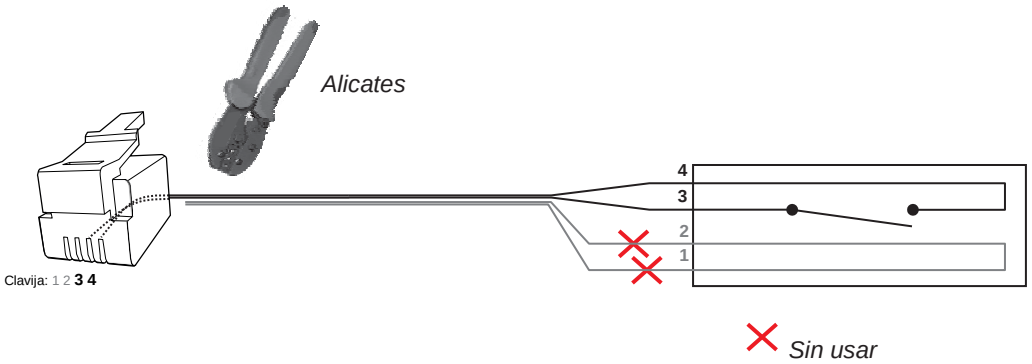

Сигнализация/дверной контакт или выключатель

Артикул 2900 0755

helo

1

Размещение дверного контакта — пример 1 Дверной контакт на двери на стороне, где размещены петли

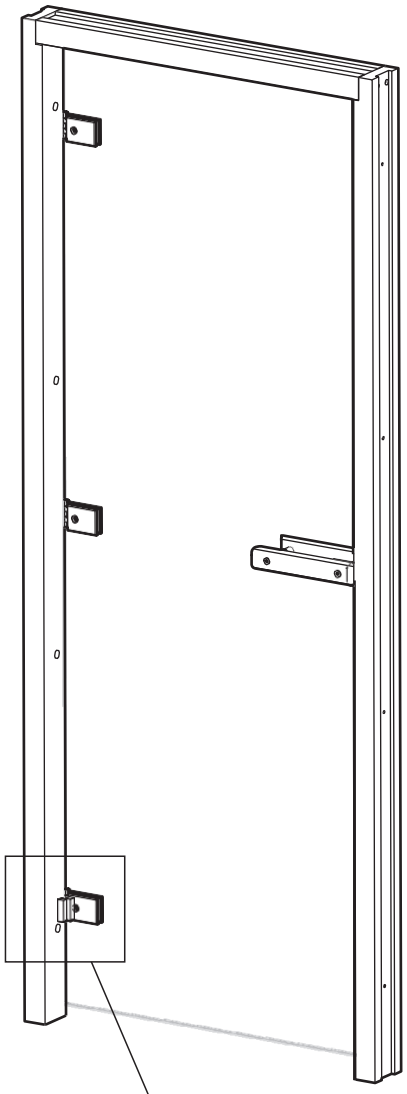

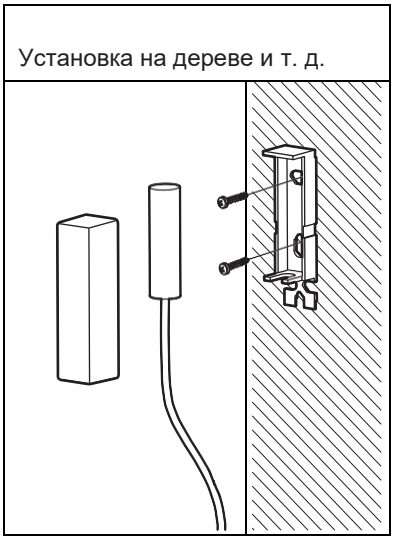

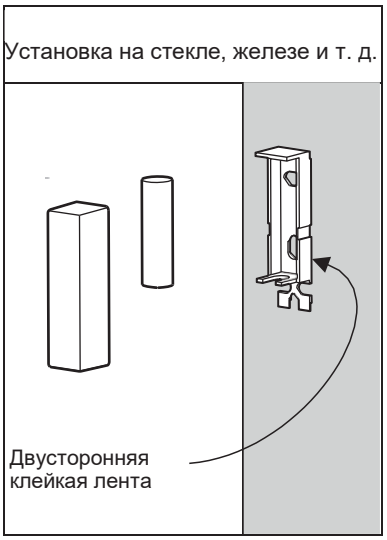

Вар. 1. Проводка в стене
Вар. 2. Наружная проводка

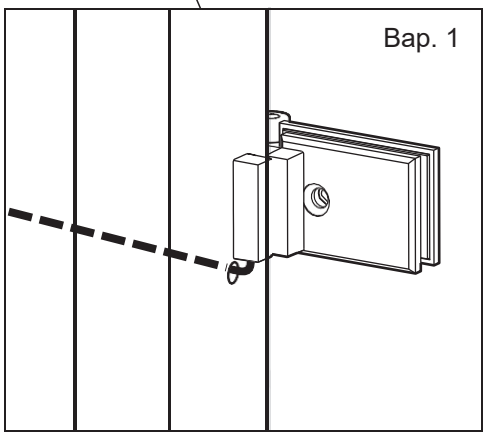

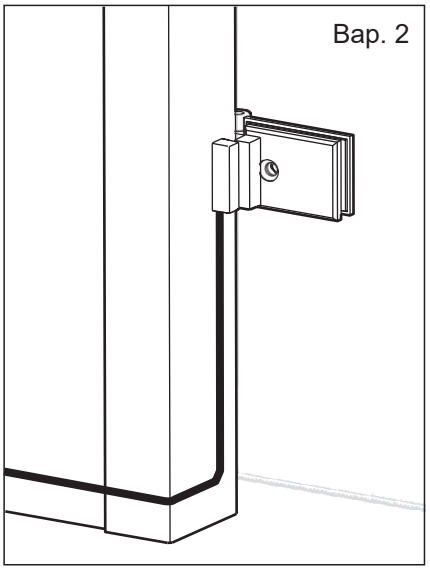

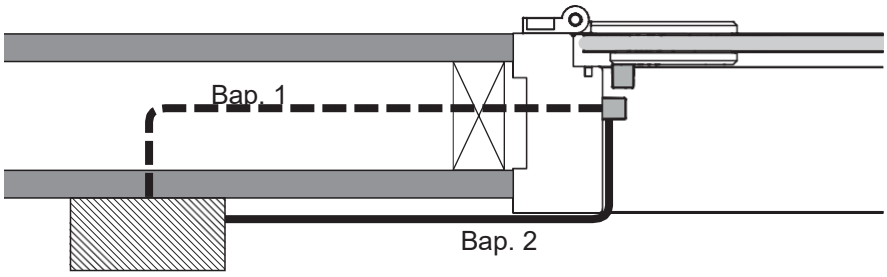

Нагреватель для сауны/коробка реле/парогенератор

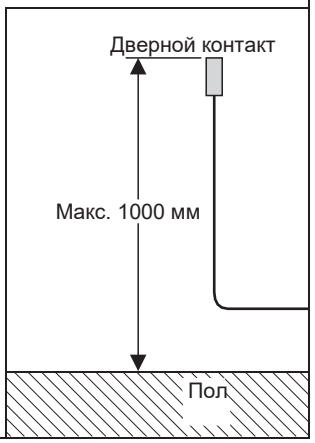

2 Размещение дверного контакта — пример 2

Дверной контакт на двери на стороне ручки

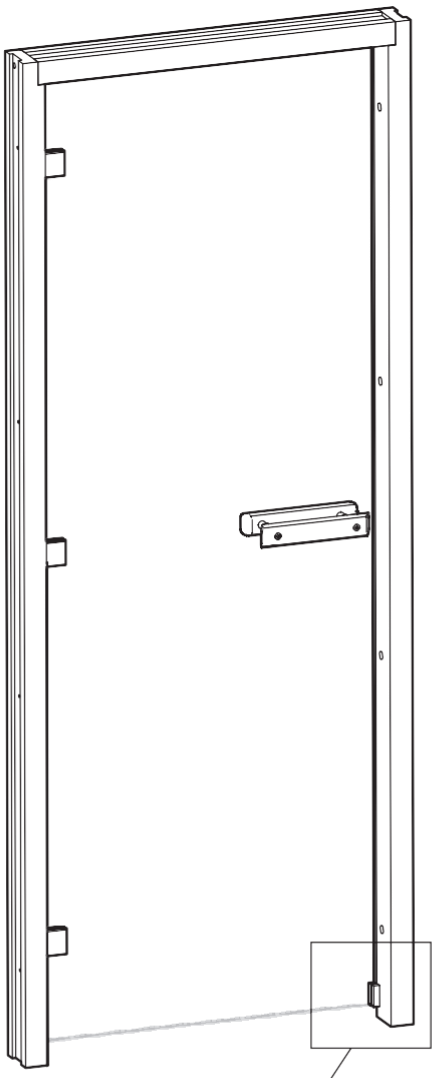

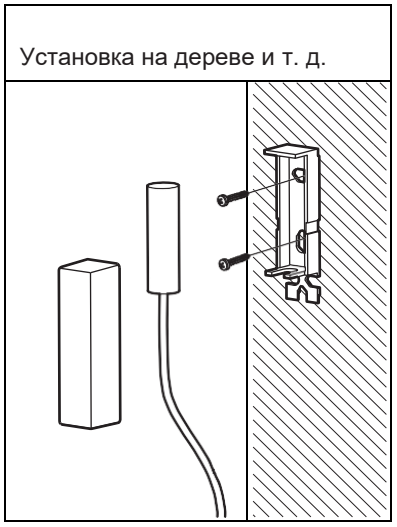

Вар. 1. Проводка в стене
Вар. 2. Наружная проводка

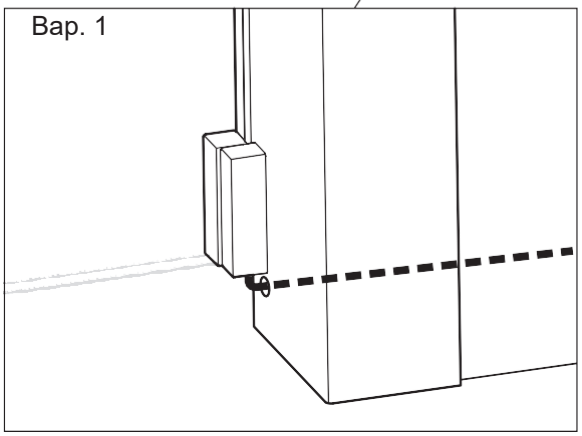

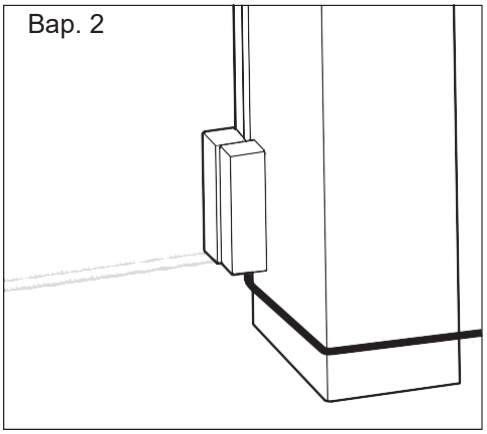

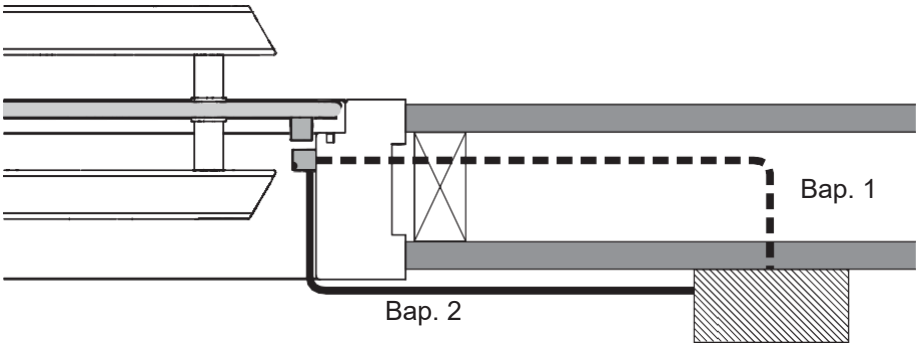

Нагреватель для сауны/коробка реле/парогенератор

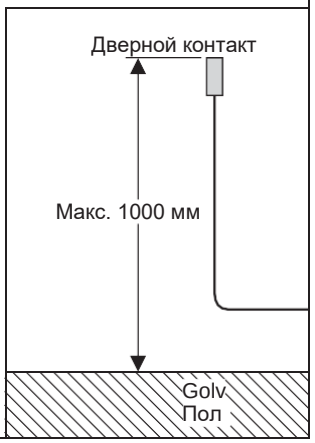

3 Дверной контакт — нагреватель для сауны

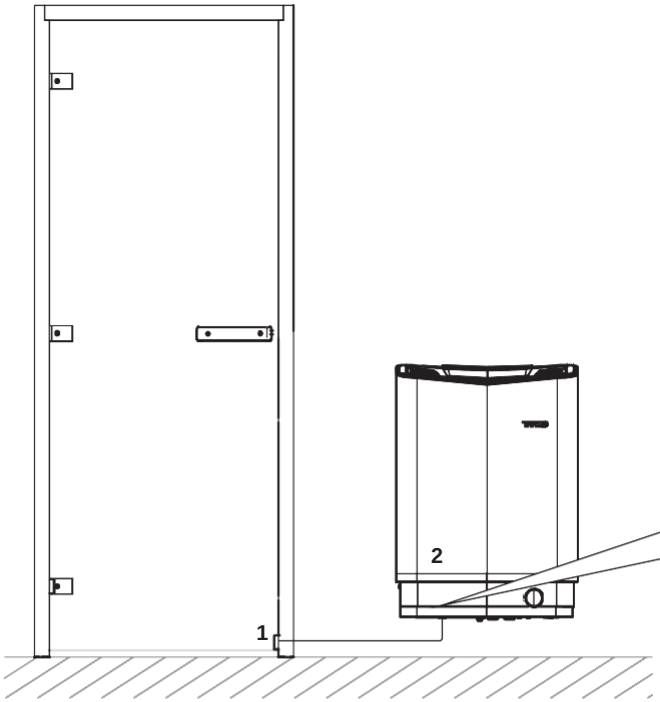

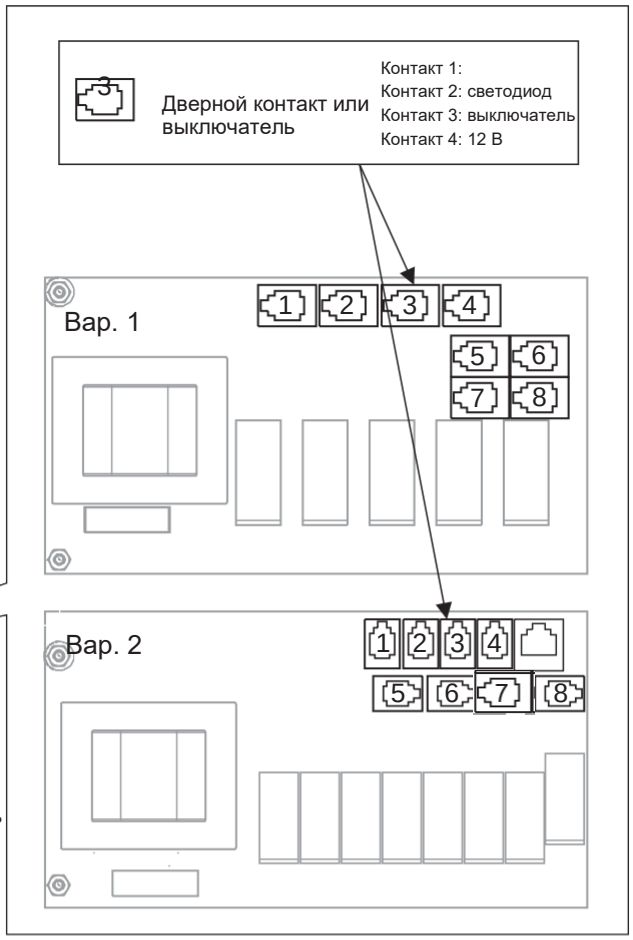

1. Дверной контакт или выключатель
2. Нагреватель для сауны

4 Дверной контакт — коробка реле и парогенератор

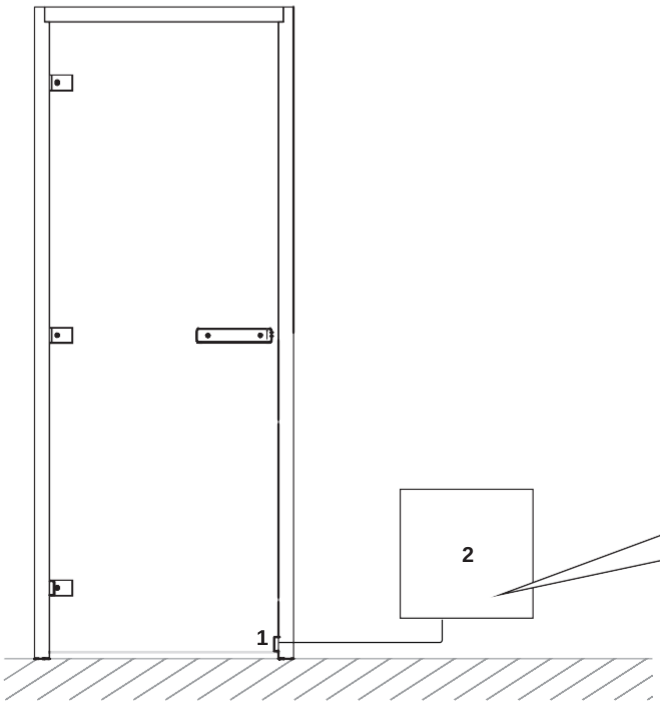

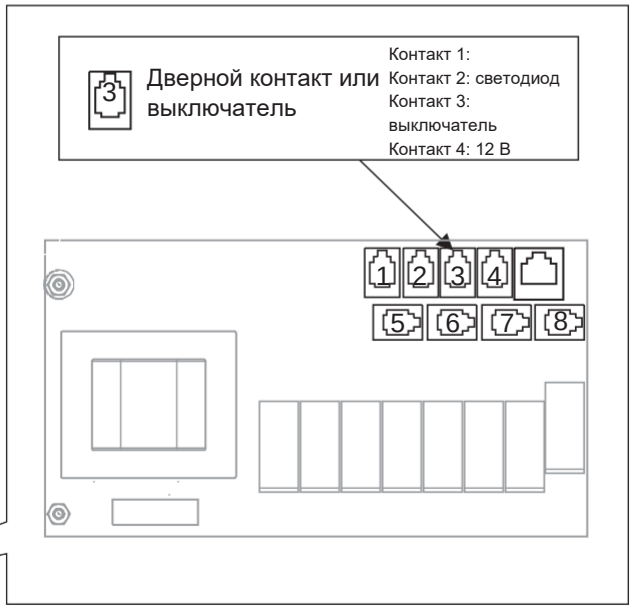

1. Дверной контакт или выключатель
2. Коробка реле/парогенератор (VA, VB, PRO Steam)

5 Описание модульных контактов

Модульная розетка

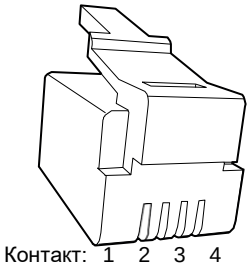

Модульный контакт

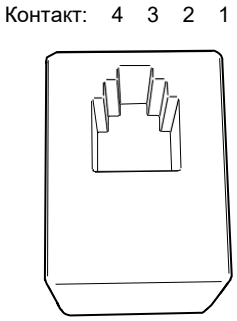

Подключения:	**Поз.**	**Контакт**	**Комментарий**
Дверной контакт без сигнализации состояния двери	3	3–4	Модель NO (нормально разомкнутый).
Дверной контакт с сигнализацией состояния двери	3	2–3–4	Модель NO (нормально разомкнутый) — нужна соединительная коробка, см. рис. 5b.

5a Кабель/магнит

кабель
RJ10 4P4C — 4 метра

Способ сборки 1 — (см. рис. 1 и 2)

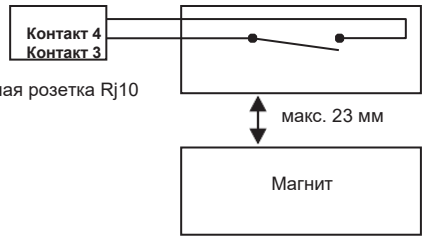

Способ сборки 2 — (заподлицо)

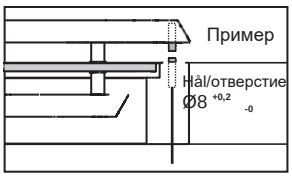

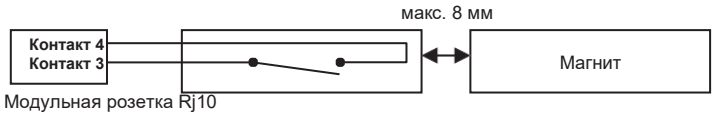

5b Дверной контакт с сигнализацией состояния двери

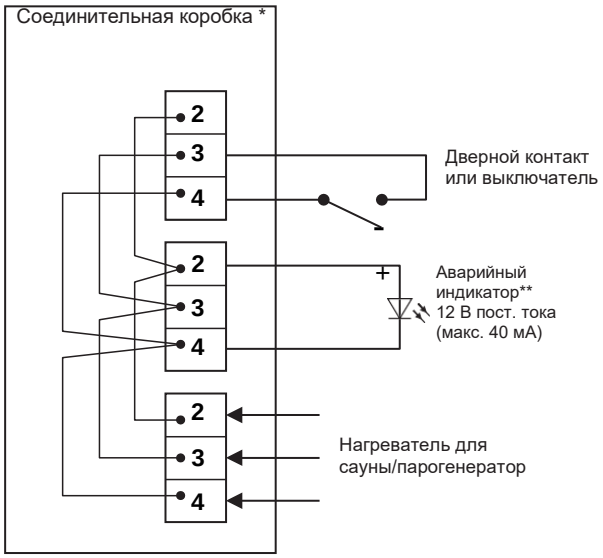

*Не предоставляется компанией Tylö

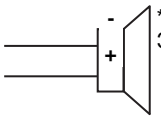

**Вар. Зуммер

Изменение проводки модулей

ПРИМЕЧАНИЕ. *Для изменения проводки модулей, например укорочения проводов, потребуются обжимные клещи.*

1

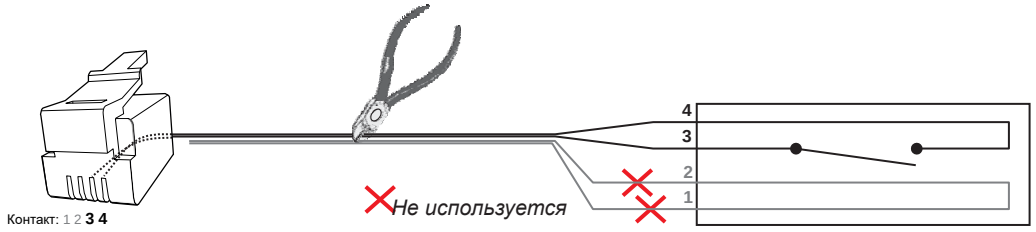

2

Дверной контакт должен быть разомкнут

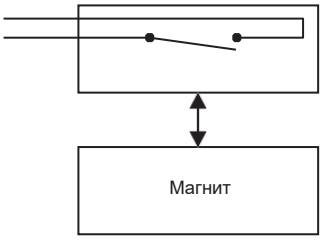

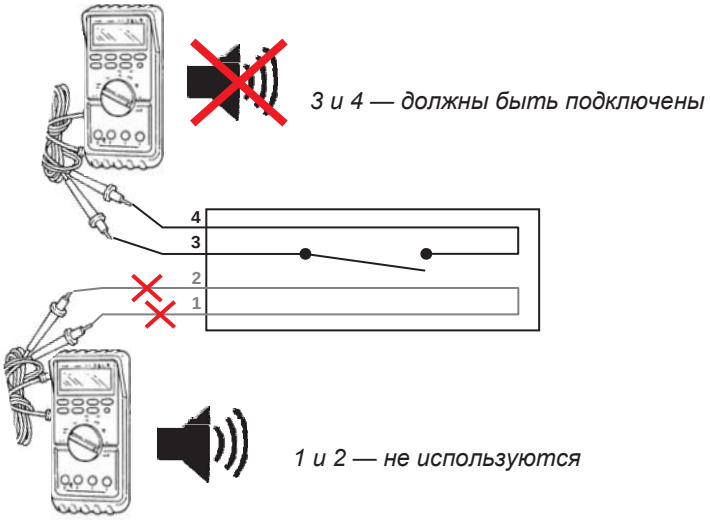

3

Дверной контакт должен быть замкнут

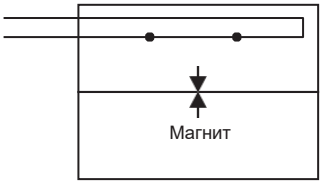

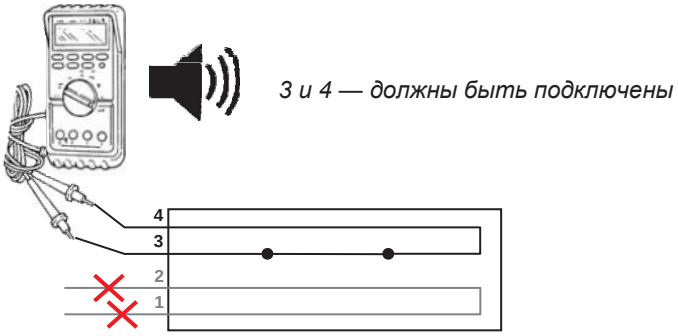

4

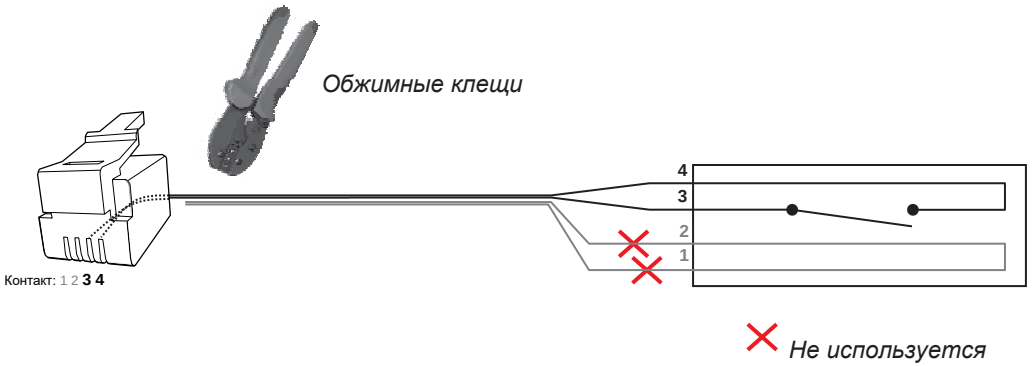

Alarm / Kontakt/przełącznik drzwiowy

Art.nr 2900 0755

helo

1

Umieszczenie kontaktu drzwiowego – przykład 1 Kontakt drzwiowy po stronie zawiasów

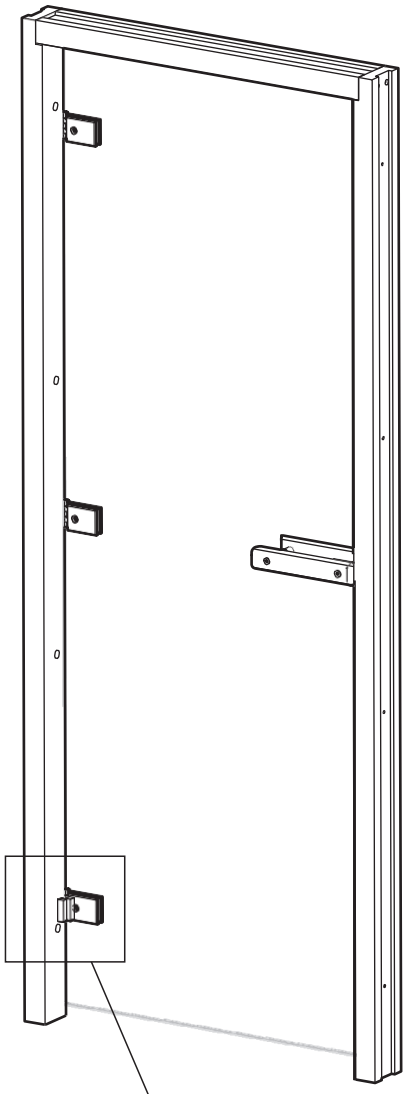

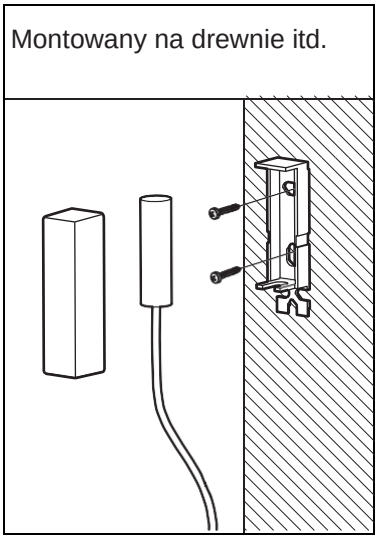

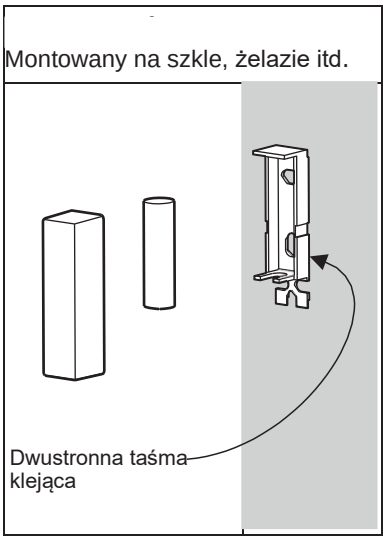

Opcja 1 – okablowanie przez ścianę
Opcja 2 – okablowanie na ścianie

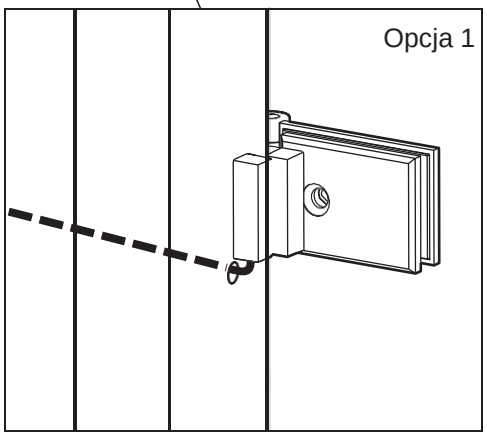

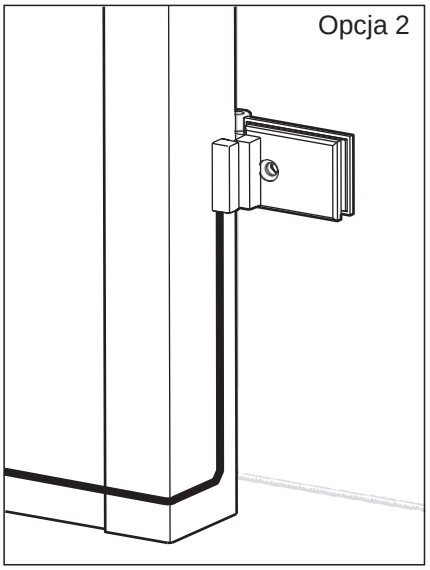

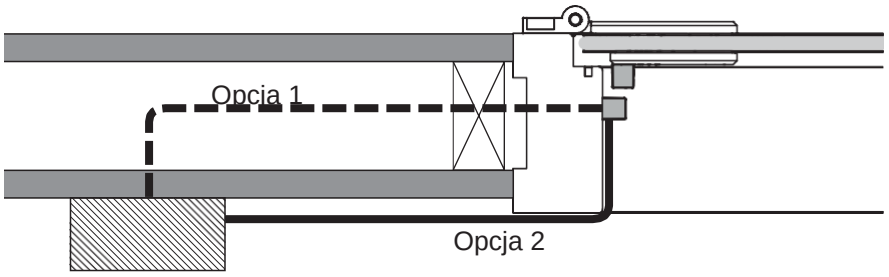

Piec sauny/skrzynka przekaźnikowa/wytwornica pary

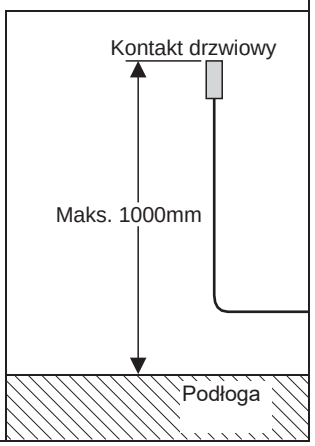

2 **Umieszczenie kontaktu drzwiowego – przykład 2** Kontakt drzwiowy po stronie klamki

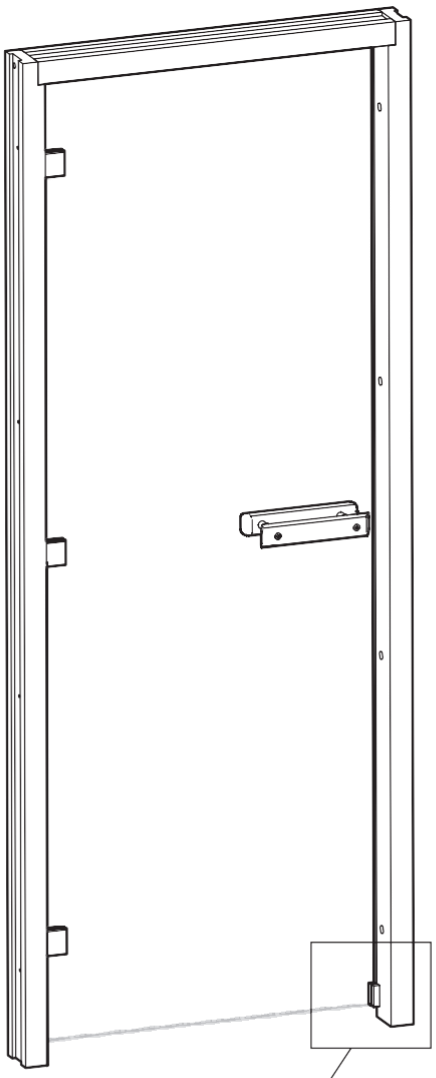

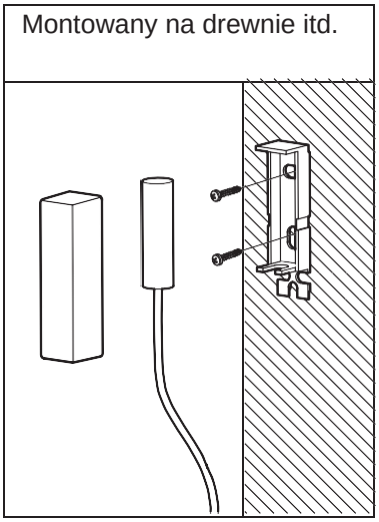

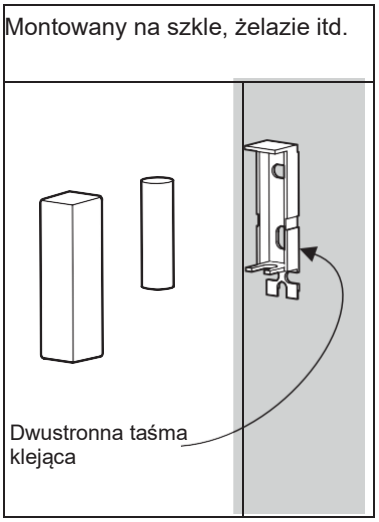

Opcja 1 – okablowanie przez ścianę
Opcja 2 – okablowanie na ścianie

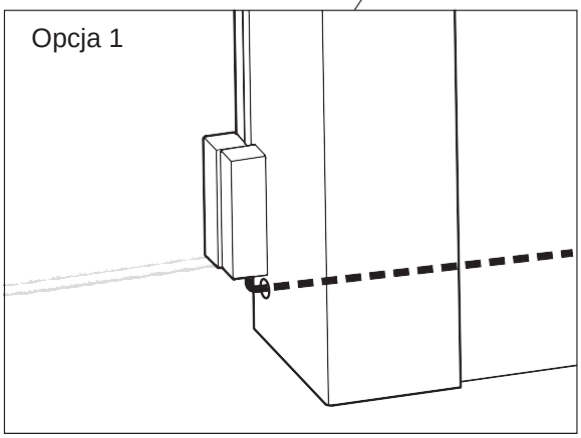

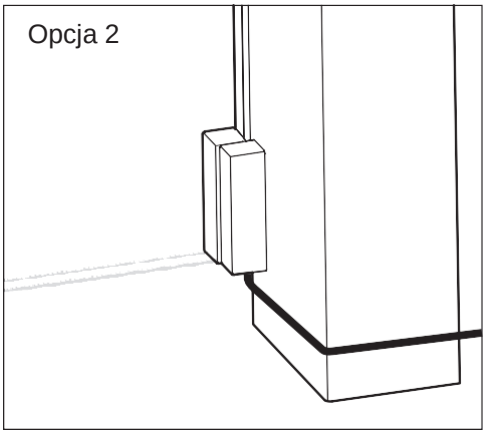

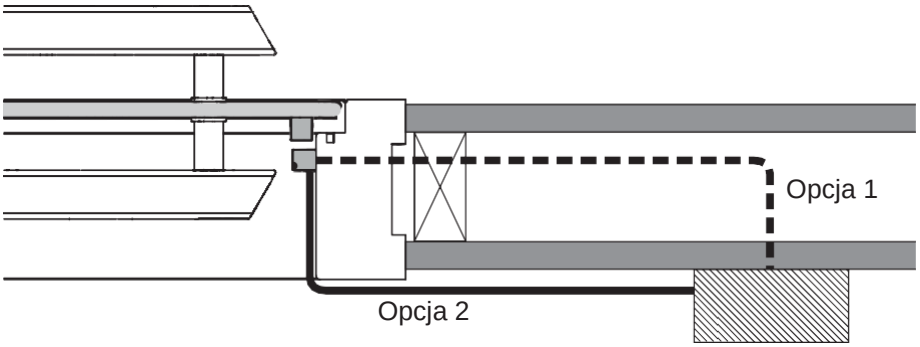

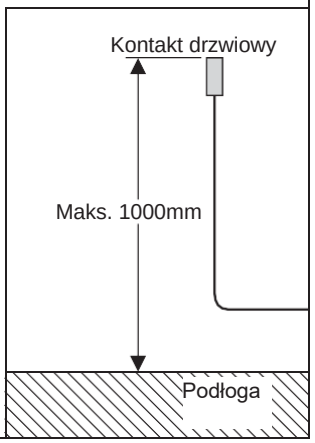

Piec sauny/skrzynka przekaźnikowa/wytwornica pary

3

Kontakt drzwiowy – piec sauny

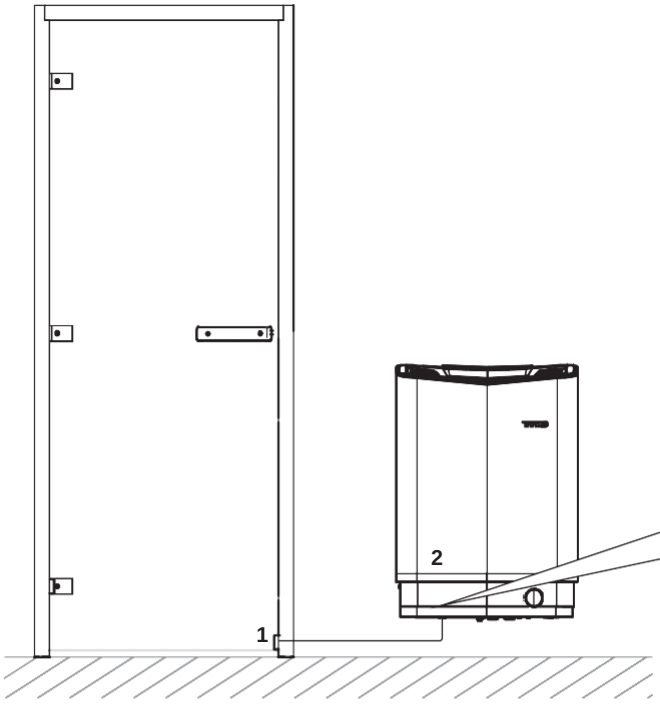

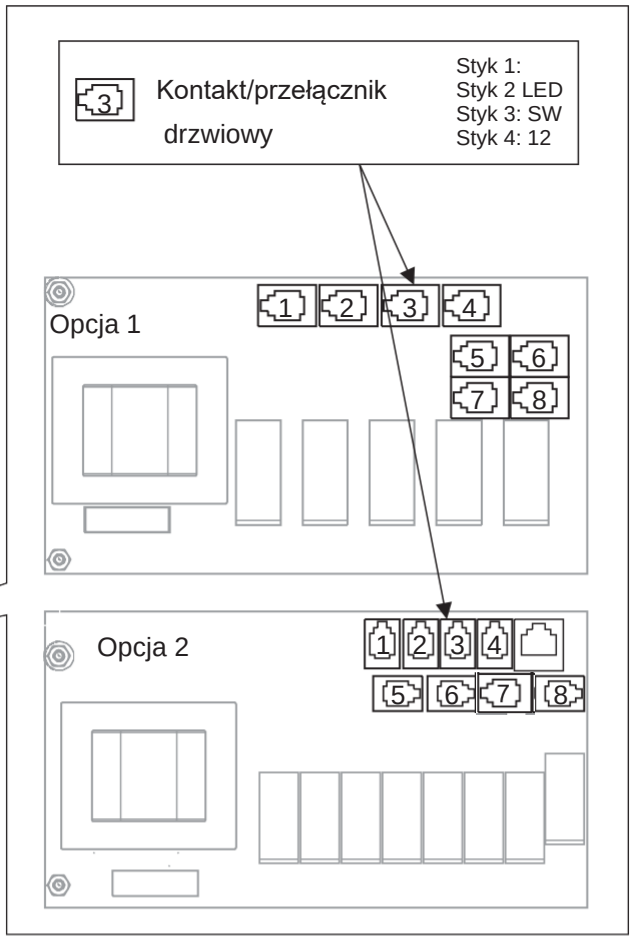

1. Kontakt/przełącznik drzwiowy
2. Piec do sauny

4

Kontakt drzwiowy – skrzynka przekaźnikowa lub wytwornica pary

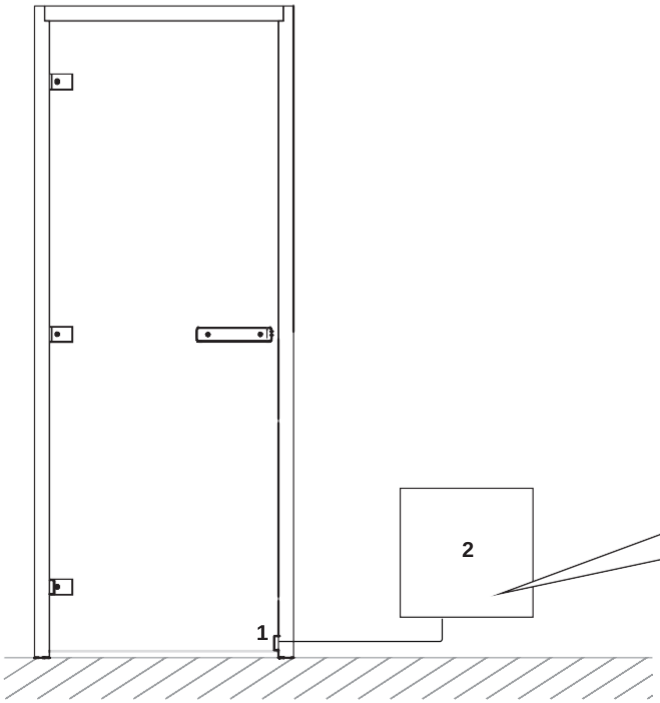

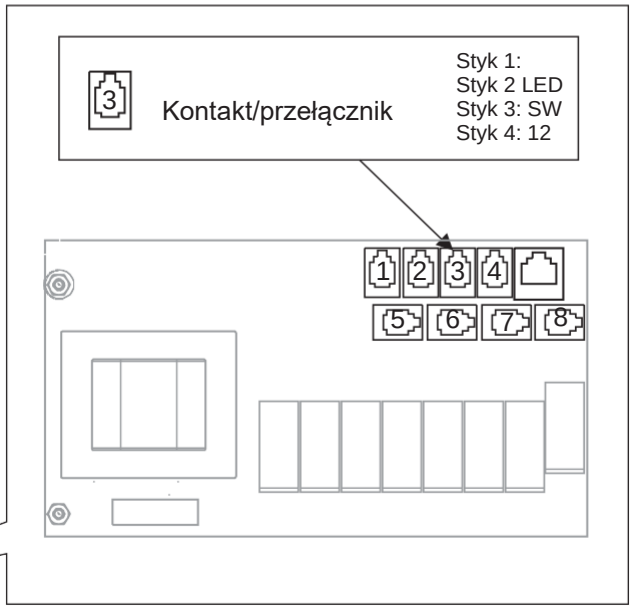

1. Kontakt/przełącznik drzwiowy
2. Skrzynka przekaźnikowa/wytwornica pary (para VA, VB, PRO)

5 Opis kontaktów modułowych

Wtyczka modułowa

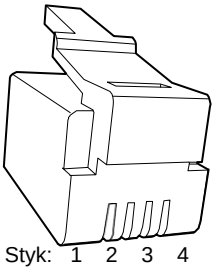

Kontakt modułowy

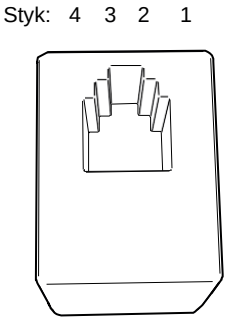

Połączenie	Poz.	Styk	Opis
Kontakt drzwiowy bez czujnika stanu drzwi	3	3-4	Model NO (normalnie otwarty)
Kontakt drzwiowy z czujnikiem stanu drzwi	3	2-3-4	Model NO (normalnie otwarty – wymagana jest skrzynka rozdzielcza, zob. rys. 5b.

5a Przewód/magnes

Przewód
RJ10 4P4C – 4 metry

Metoda montażu 1 - (zob. rys. 1 i 2)

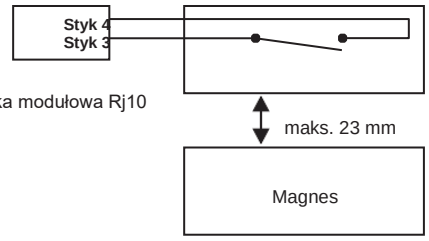

Metoda montażu 2 - (wnęka)

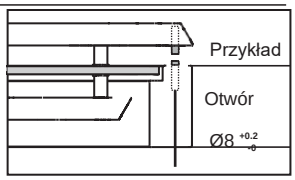

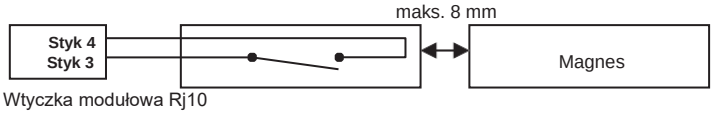

5b Kontakt drzwiowy z czujnikiem stanu drzwi

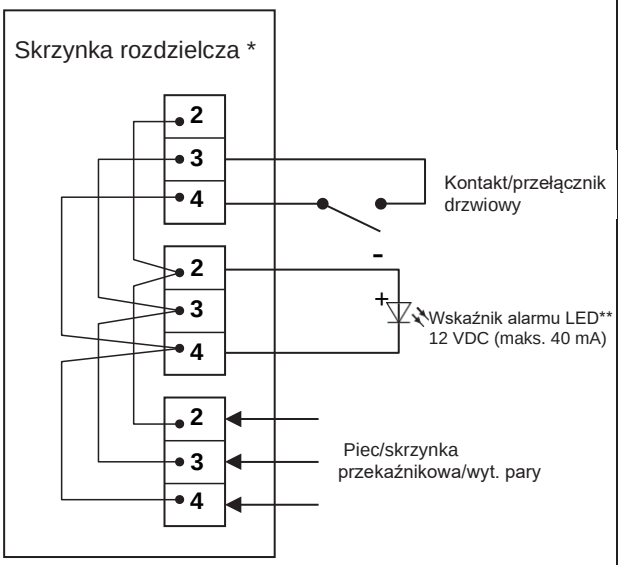

*Niedostarczane przez Tylö

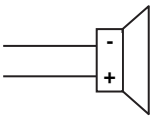

**Opcja Brzęczyk na lato

Wymiana okablowania modułowego

***UWAGA!** Do wymiany okablowania modułowego, np. skracania przewodów, potrzebne są kleszcze do zaciskania.*

1

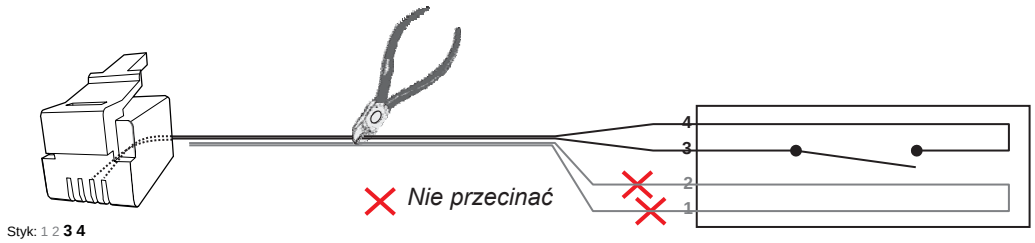

2

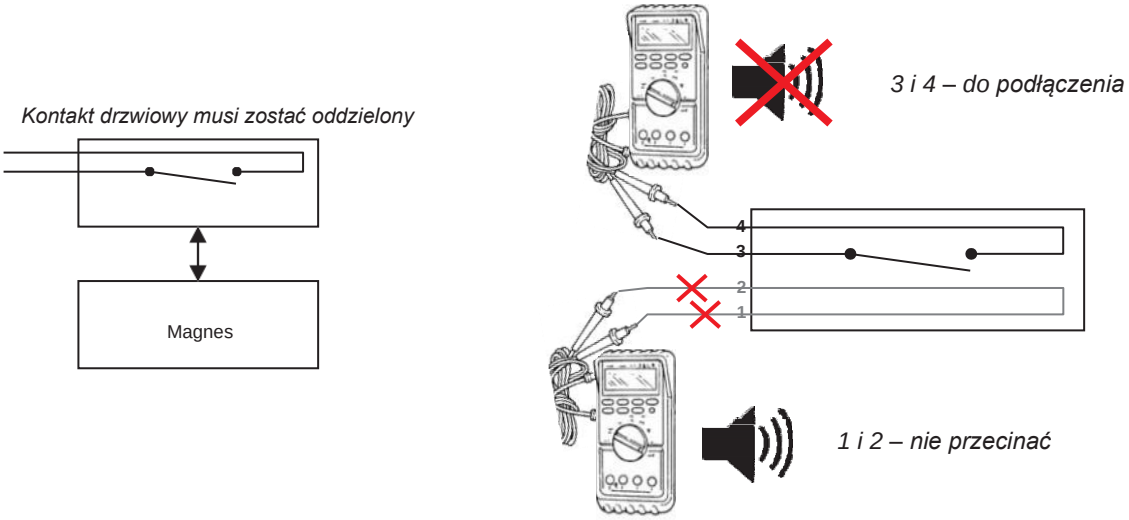

3

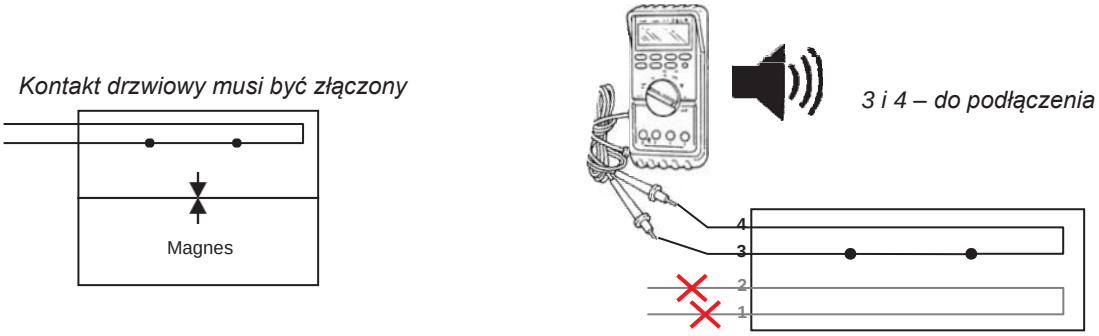

4

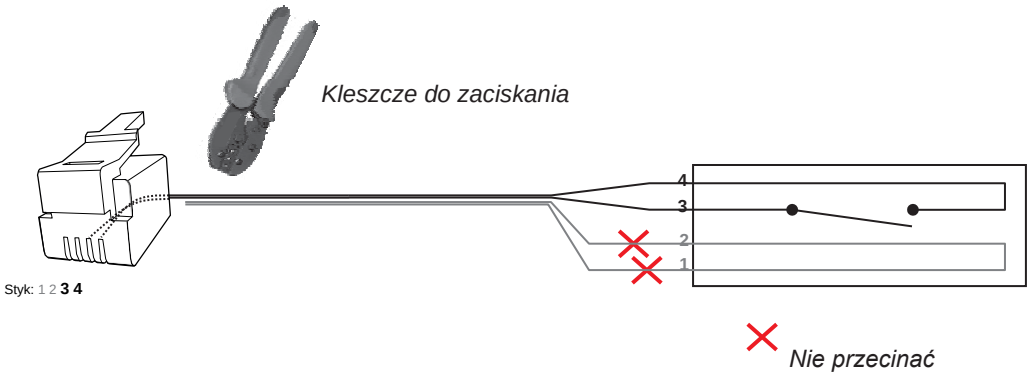

Alarm / uksekontakt/-lüliti

Art nr 2900 0755

helo

1

Uksekontakti paigutamine - näide 1

Uksekontakt ukse hinge poolsel küljel

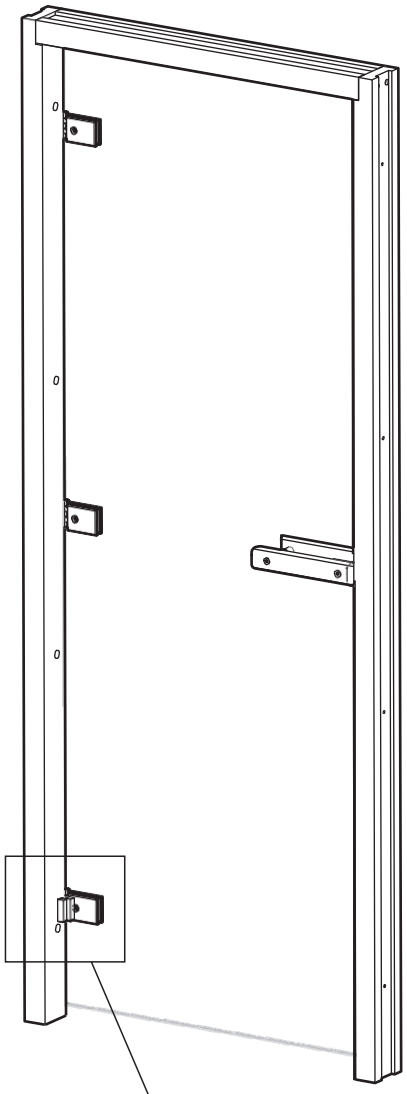

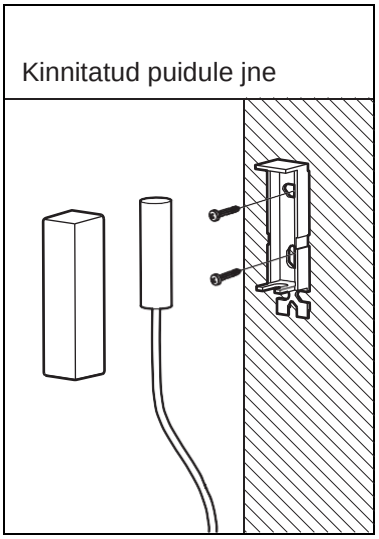

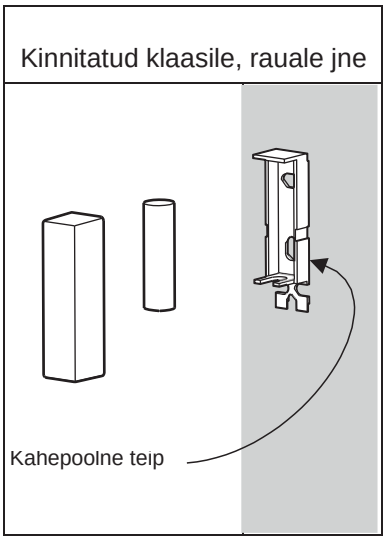

Variant 1. Juhtmete vedamine läbi seina
Variant 2. Pinnale kinnitatud juhtmed

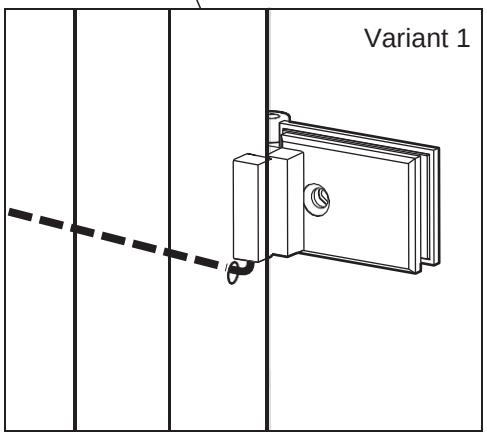

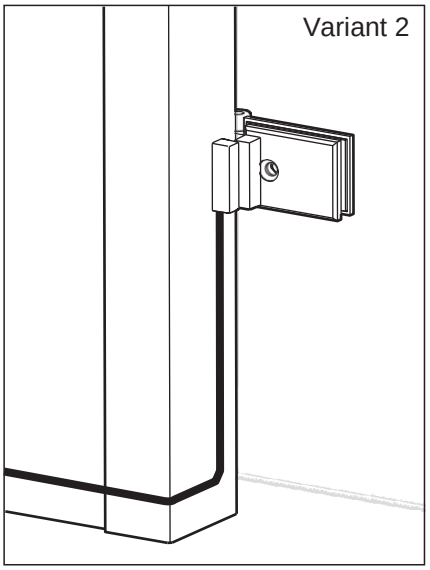

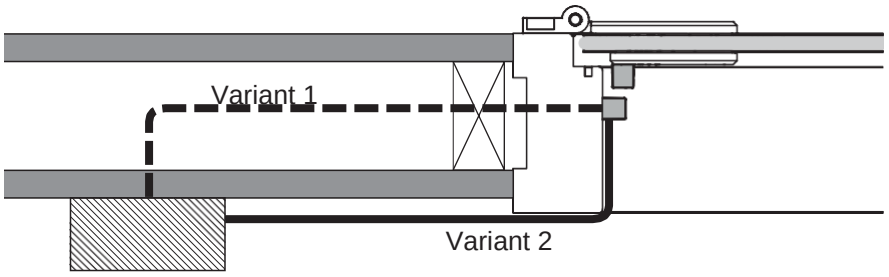

Saunakeris/releekarp/aurugeneraator

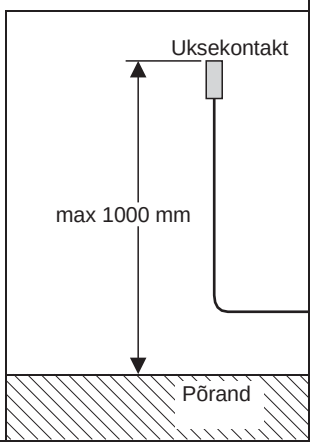

2 Uksekontakti paigutamine - näide 2

Uksekontakt ukse lingipoolsel küljel

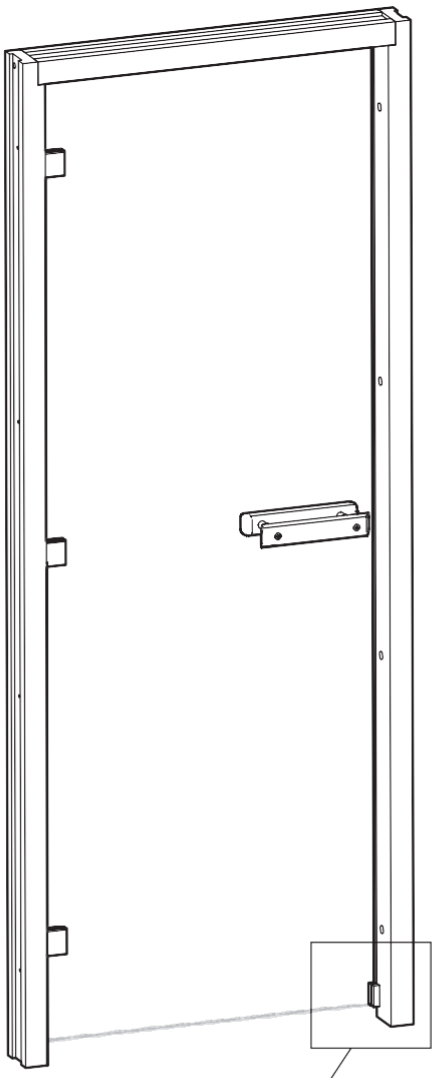

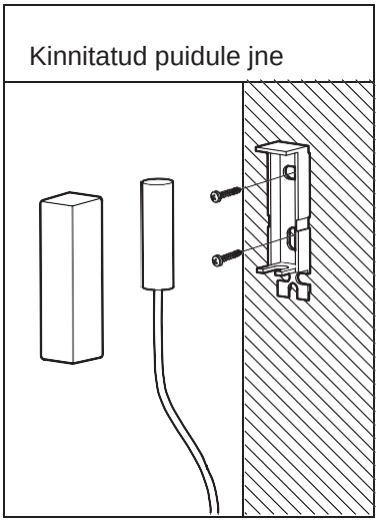

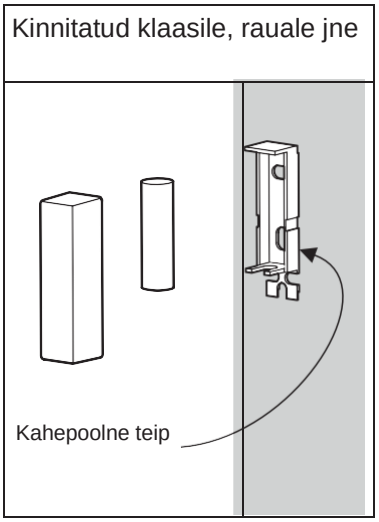

Variant 1. Juhtmete vedamine läbi seina
Variant 2. Pinnale kinnitatud juhtmed

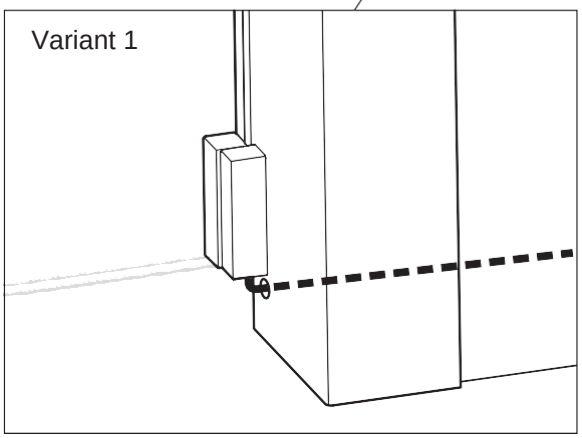

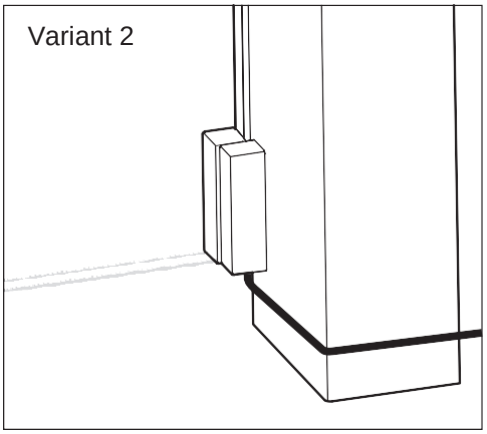

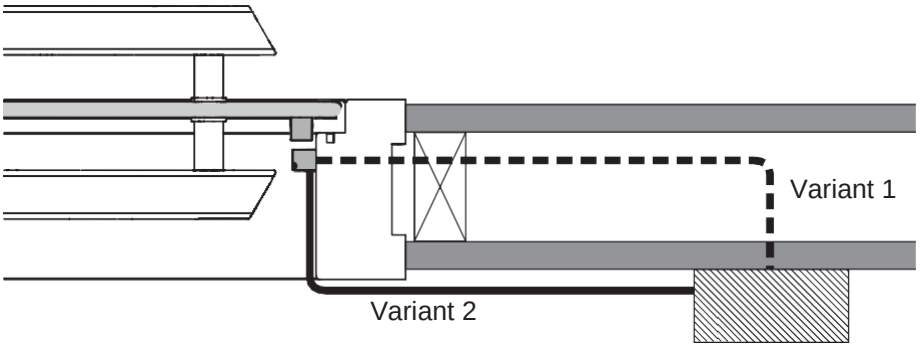

Saunakeris/releekarp/aurugeneraator

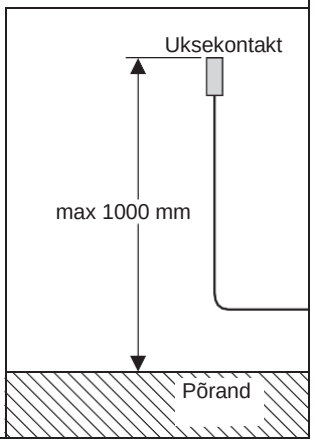

3 Uksekontakt – saunakeris

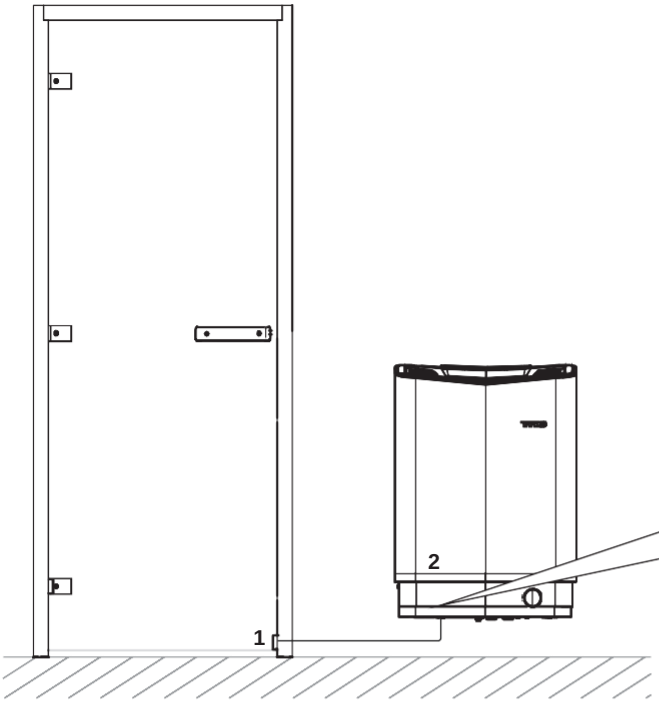

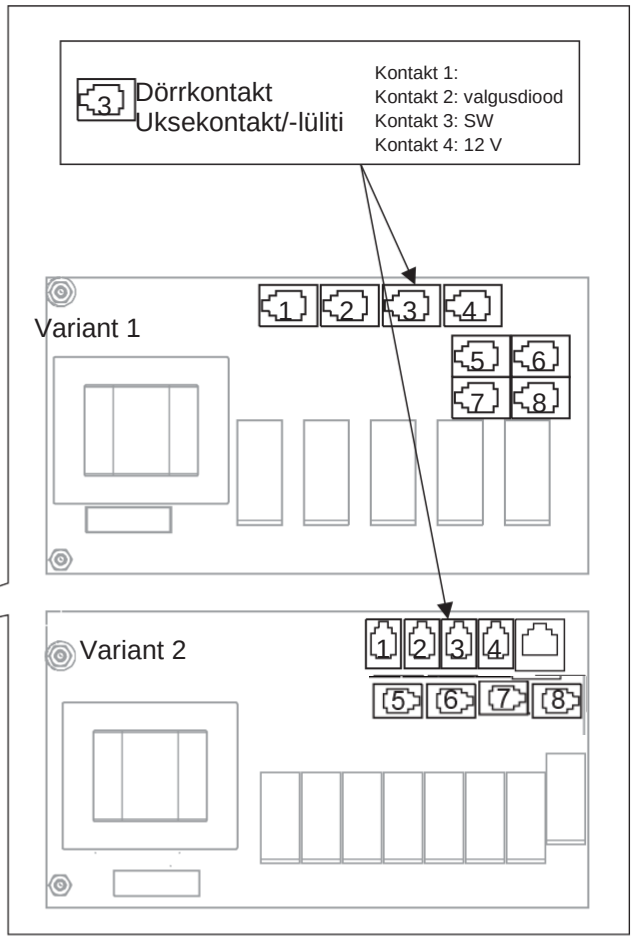

1. Uksekontakt/-lüliti
2. Keris

4 Uksekontakt – releekarp või aurugeneraator

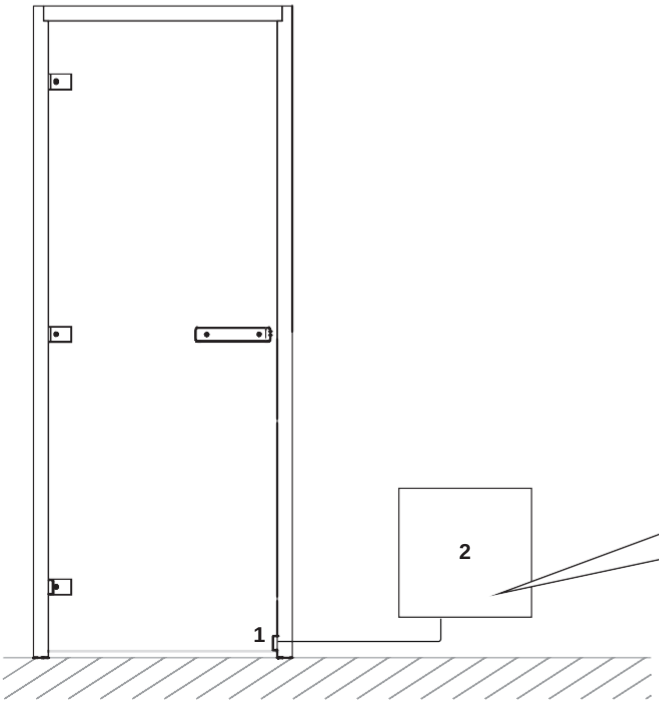

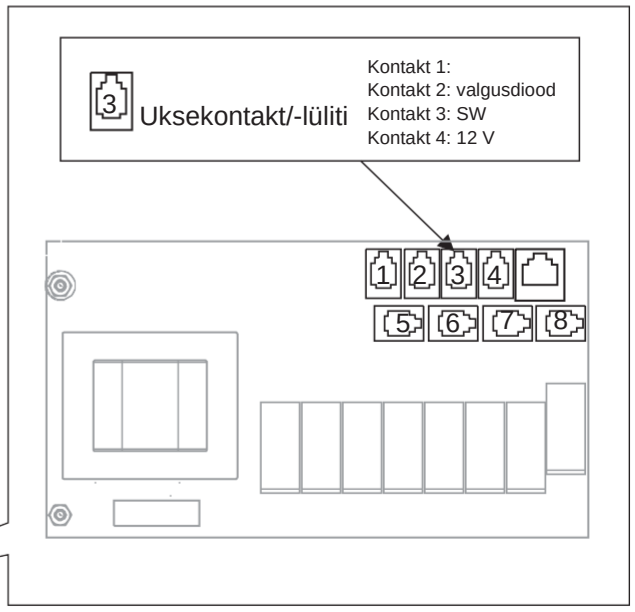

1. Uksekontakt/-lüliti
2. Releekarp/aurugeneraator (VA, VB, PRO Steam)

5 Moodulkontaktide kirjeldus

Moodulpistik

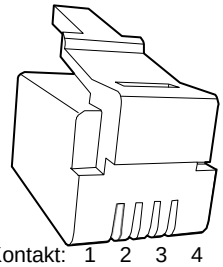

Moodulkontakt

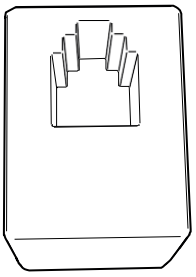

Ühendus	Pos	Kontakt	Kommentaar
Uksekontakt ilma ukse oleku alarmita	3	3-4	Mudel nr (normaalselt avatud).
Uksekontakt ukse oleku alarmiga	3	2-3-4	Mudel nr (normaalselt avatud) – vajalik on ühenduskarp, vt joonis 5b.

5a Kaabel/magnet

Kaabel
RJ10 4P4C – 4 meetrit

Kokkupaneku meetod 1 - (Vt joonised 1 ja 2)

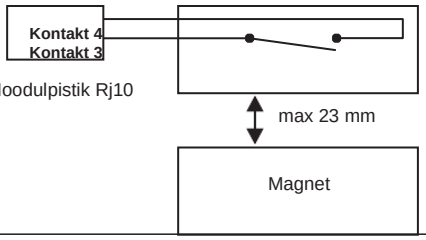

Kokkupaneku meetod 2 – (süvistatud)

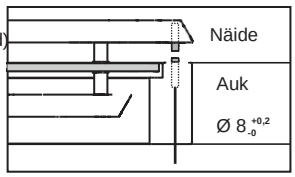

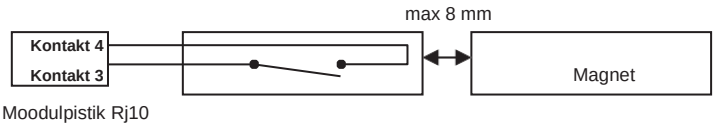

5b Uksekontakt ukse oleku alarmiga

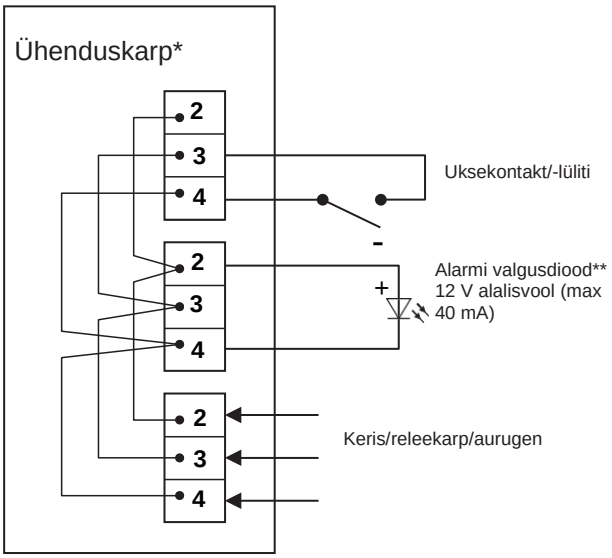

* Tylö ei paku

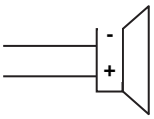

** Variant Sumisti

Moodulkaablite muutmine

***NB!** Moodulkaablite muutmiseks, nt juhtmete lühendamiseks, on tarvis kaablitange.*

1

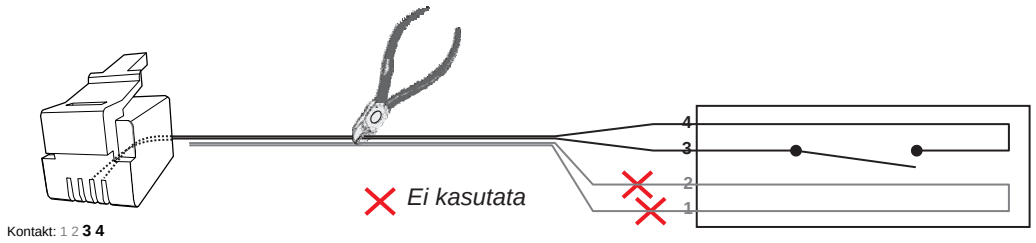

2

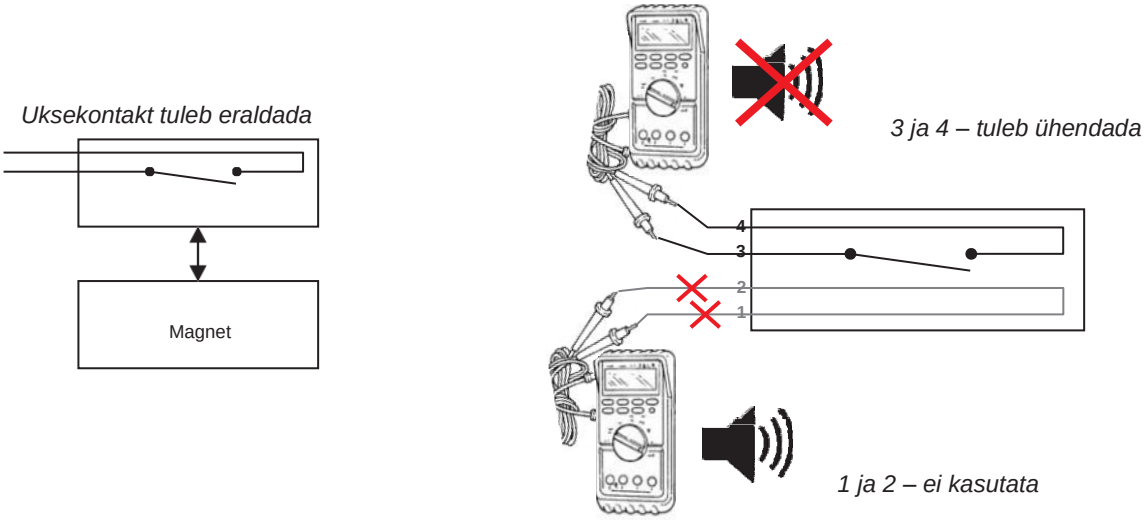

3

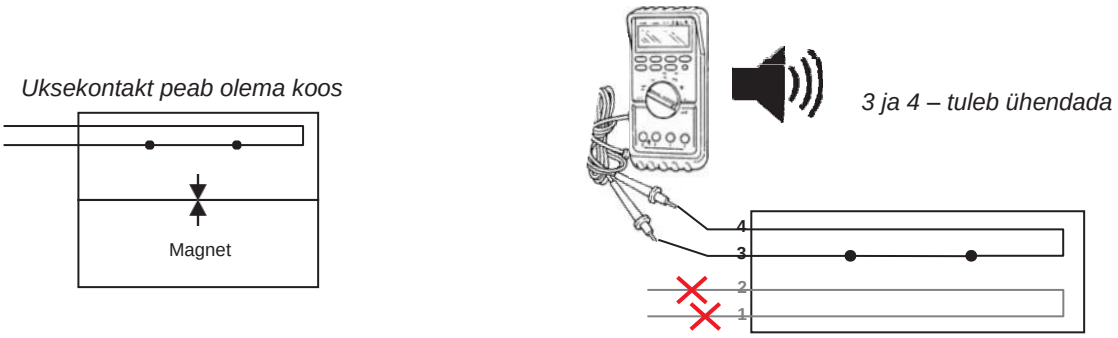

4

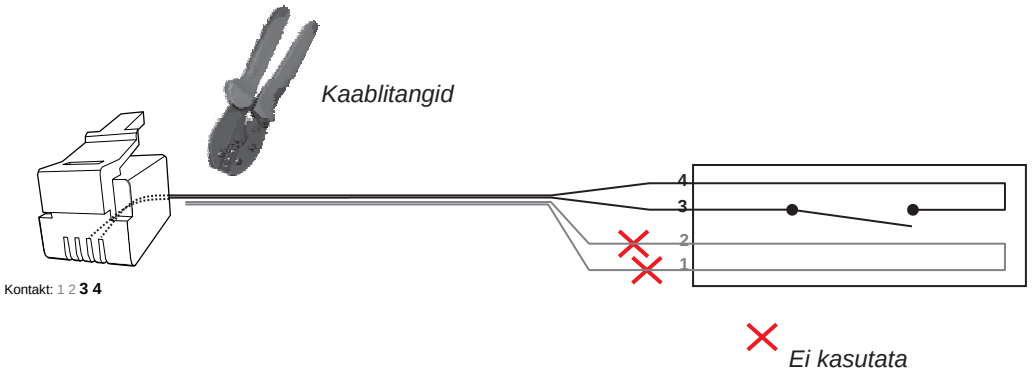

Allarme / interruttore/contatto porta

Art. n. 2900 0755

helo

1

Posizionamento del contatto porta - esempio 1 Contatto porta sul lato cerniera della porta

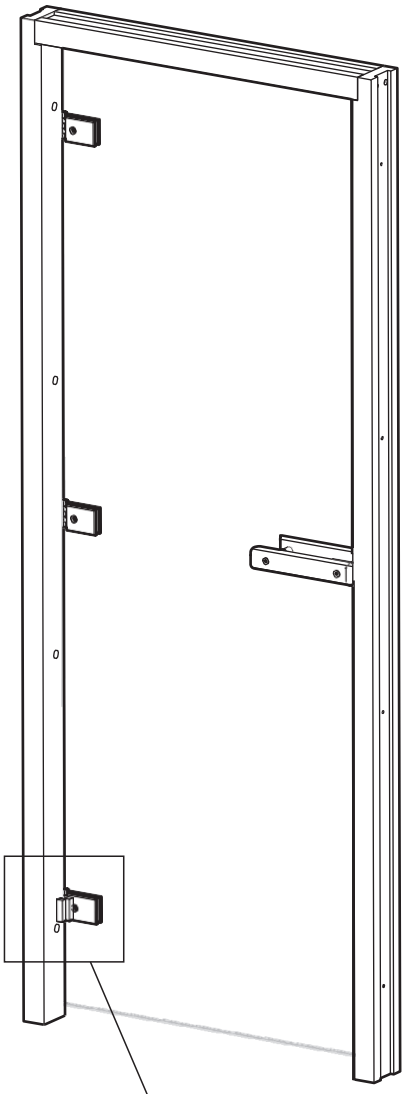

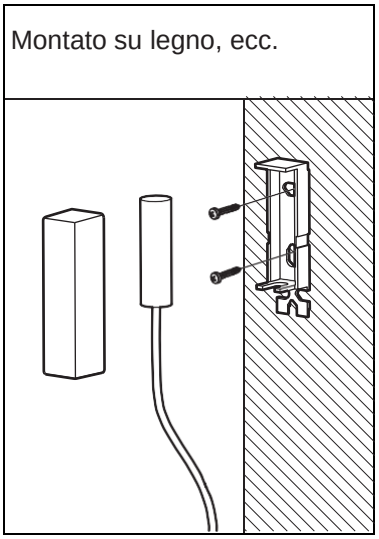

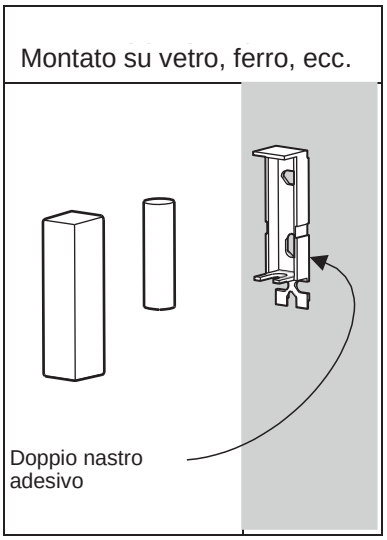

Opzioni. 1 Cablaggio attraverso il muro
Opzioni. 2 Cablaggio a montaggio superficiale

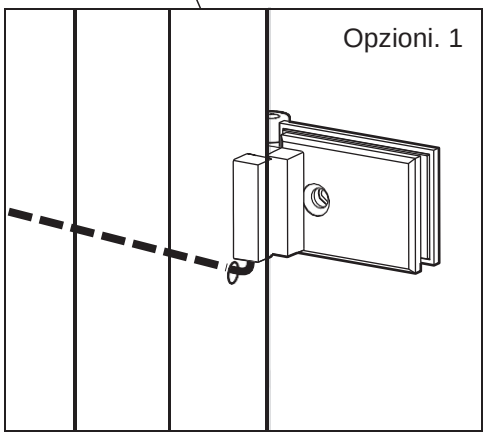

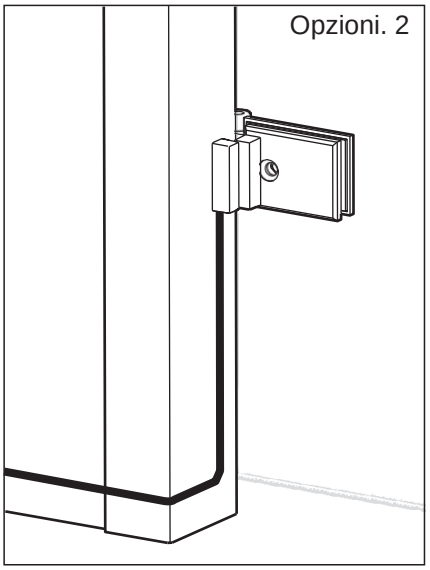

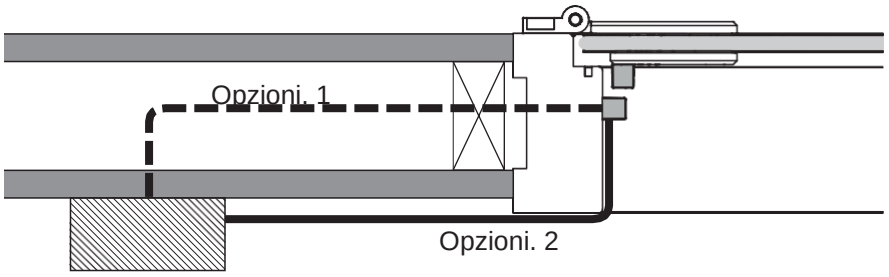

Riscaldatore per sauna/scatola relè/generatore di vapore

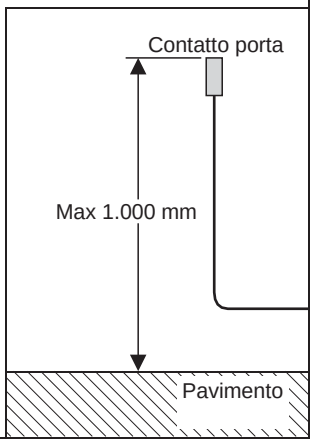

2 Posizionamento del contatto porta - esempio 2

Contatto porta sul lato maniglia della porta

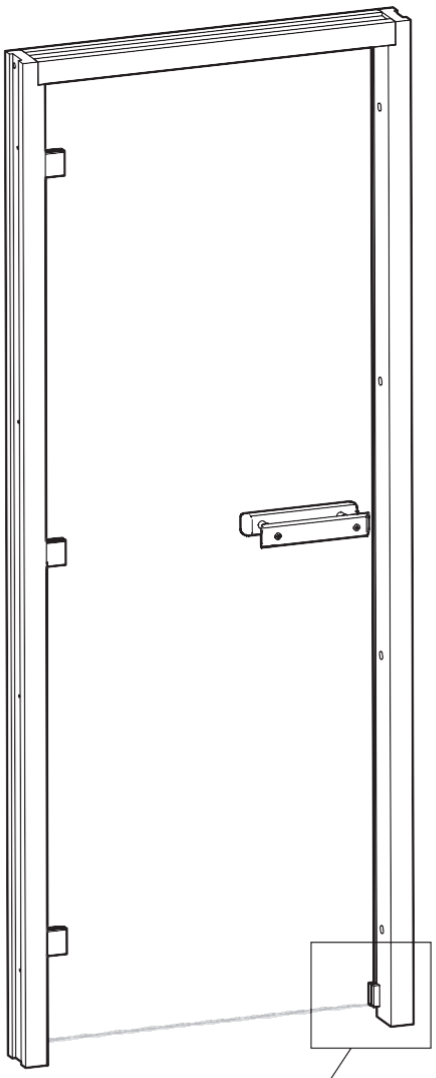

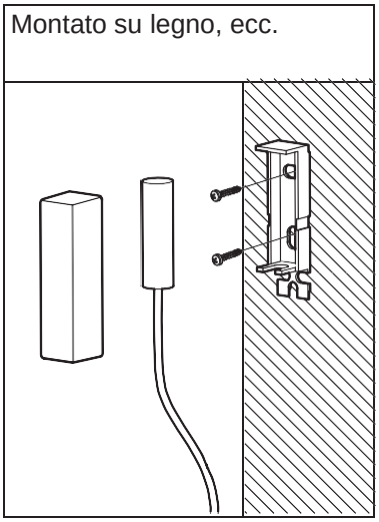

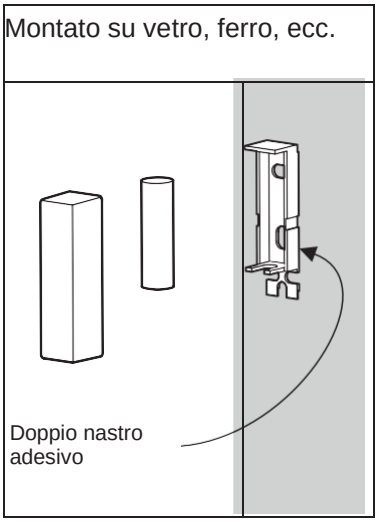

Alt. 1 Cablaggio attraverso il muro
Alt. 2 Cablaggio a montaggio superficiale

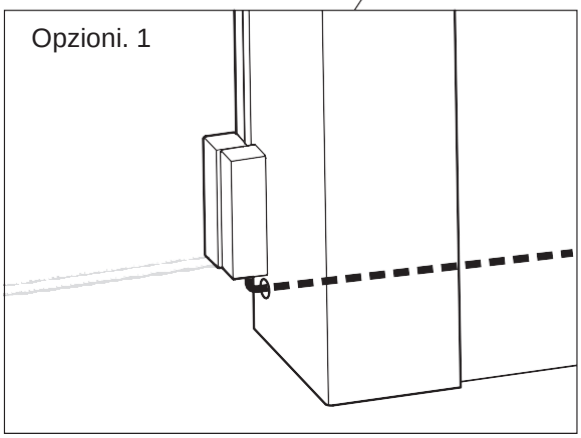

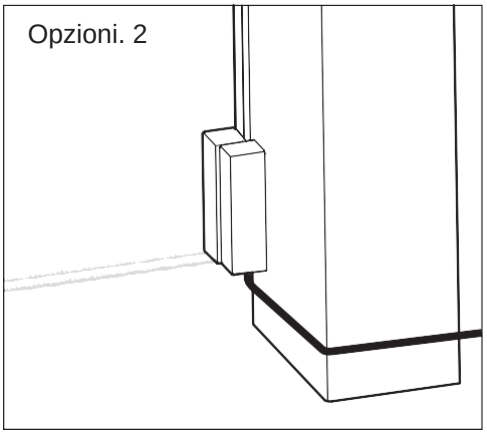

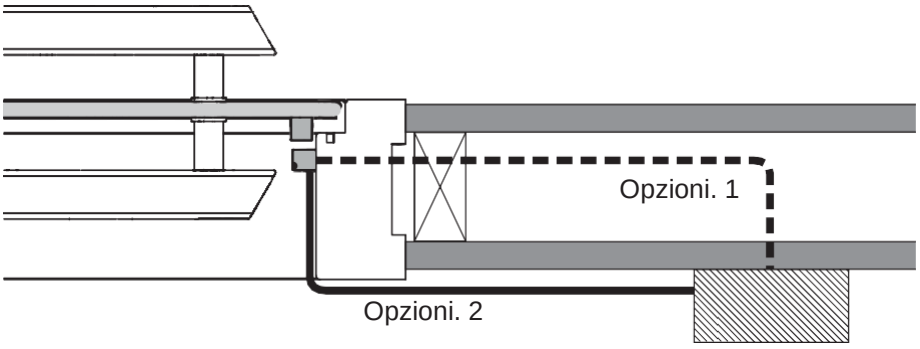

Riscaldatore per sauna/scatola relè/generatore di vapore

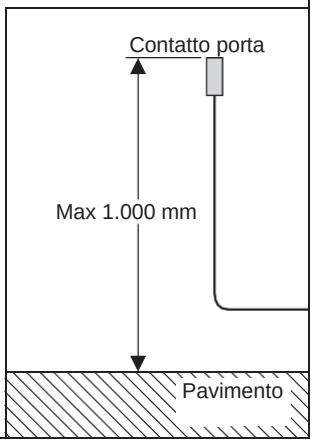

3

Contatto porta - riscaldatore per sauna

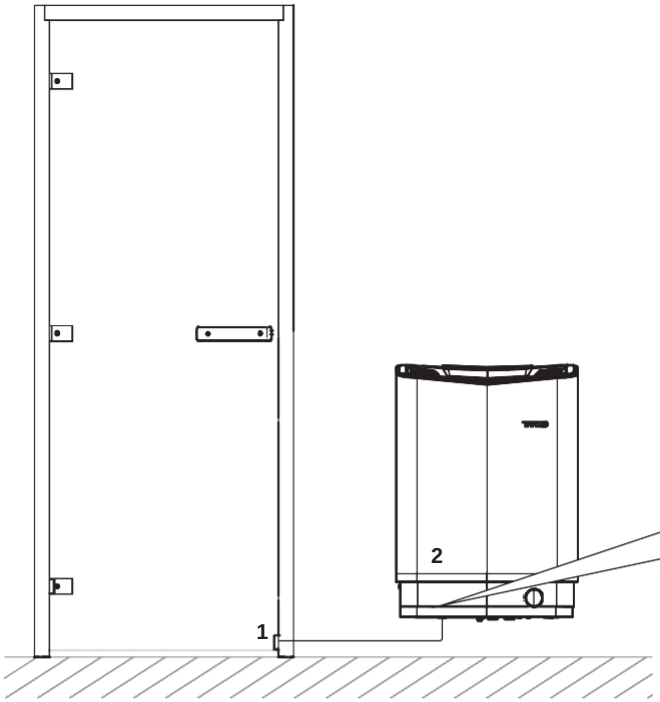

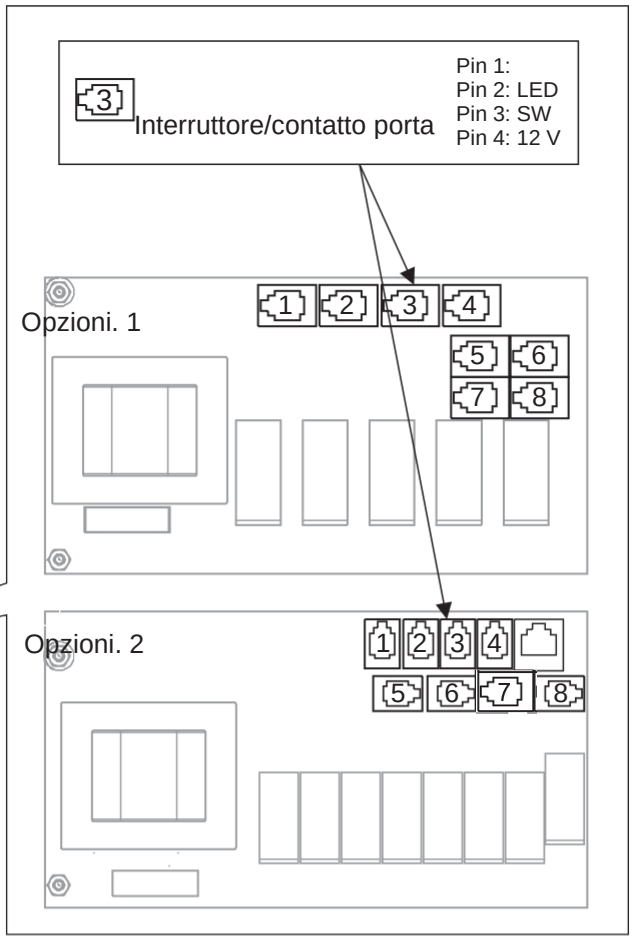

1. Interruttore/contatto porta
2. Riscaldatore per sauna

4

Contatto porta - scatola relè o generatore di vapore

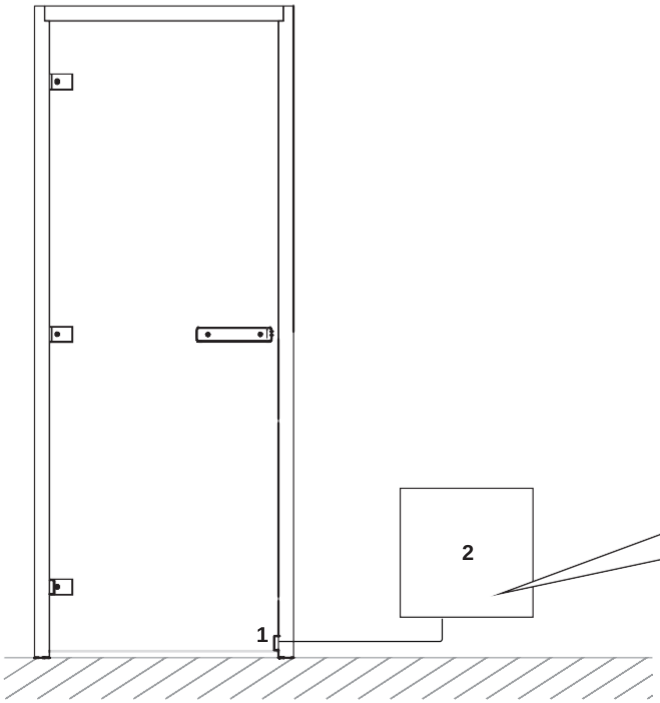

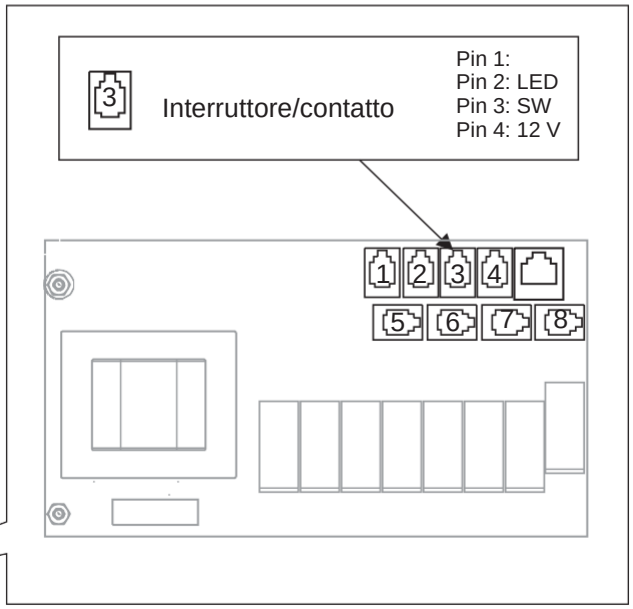

1. Interruttore/contatto porta
2. Scatola relè/generatore di vapore (VA, VB, PRO Steam)

5 Descrizione dei contatti modulari

Spina modulare

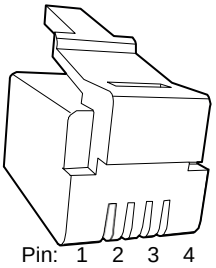

Contatto modulare

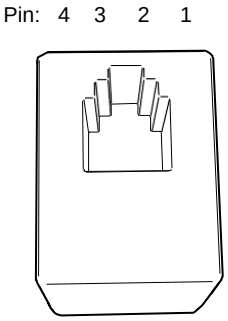

Collegamento di	Pos	Pin	Commento
Contatto porta senza allarme per stato porta	3	3-4	Modello NO (normalmente aperto).
Contatto porta con allarme per stato porta	3	2-3-4	Modello NO (normalmente aperto) - È necessaria una scatola di connessione, vedere la fig. 5b.

5a Cavo/magnete

Cavo
RJ10 4P4C - 4 metri

Metodo di assemblaggio 1 - (Vedere fig. 1 e 2)

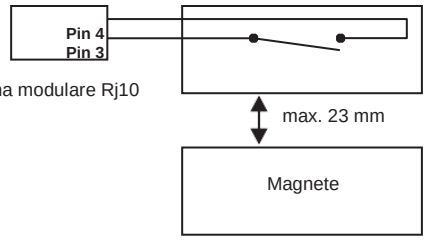

Monteringssätt 2 - (Infälld)
Metodo di assemblaggio 2 - (Incasso)

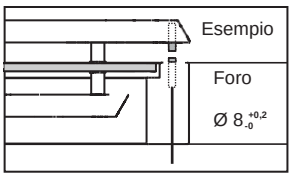

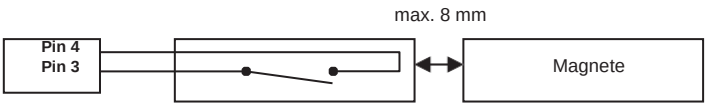

Spina modulare Rj10

5b Contatto porta con allarme per stato porta

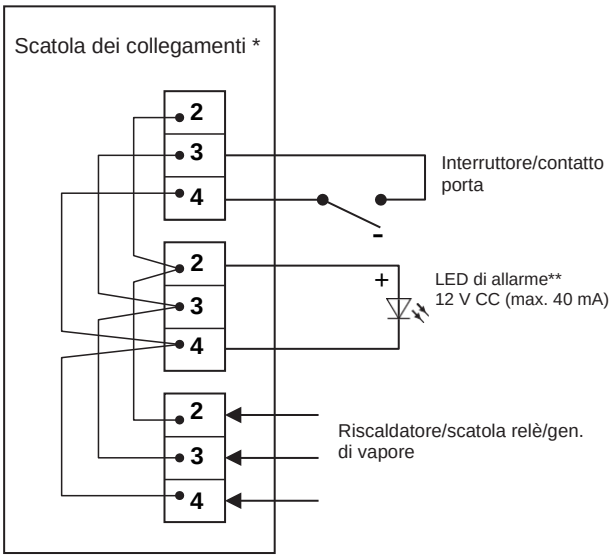

*Non fornito da Tylö

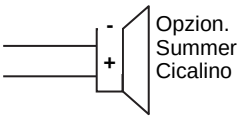

Sostituzione del cablaggio modulare

.

NOTA: *se si sostituisce il cablaggio modulare, sono necessarie pinze crimpatrici, per esempio per l'accorciamento dei fili.*

1

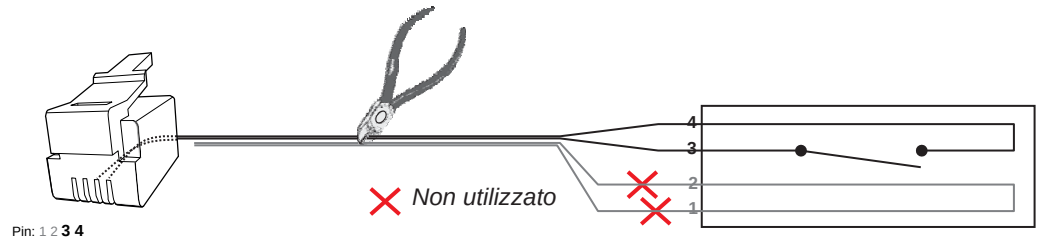

2

Il contatto porta deve essere separato

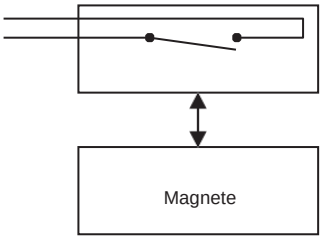

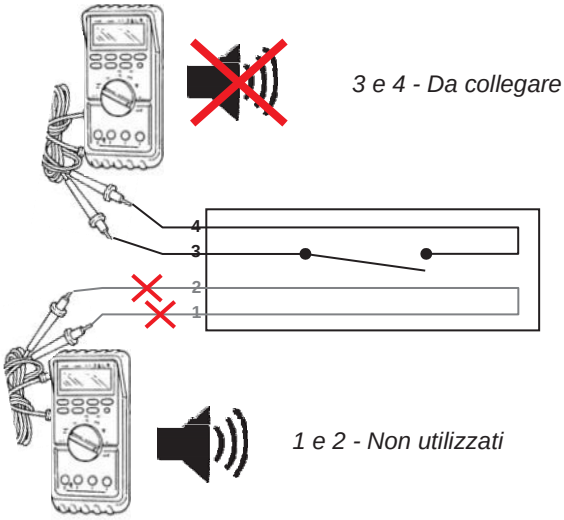

3

Il contatto porta deve essere combinato

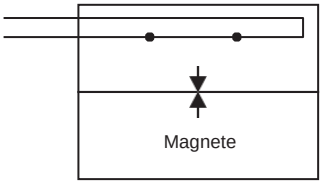

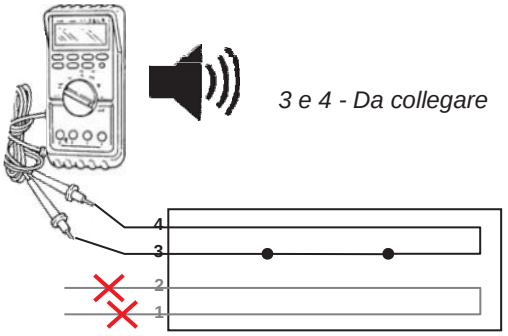

4

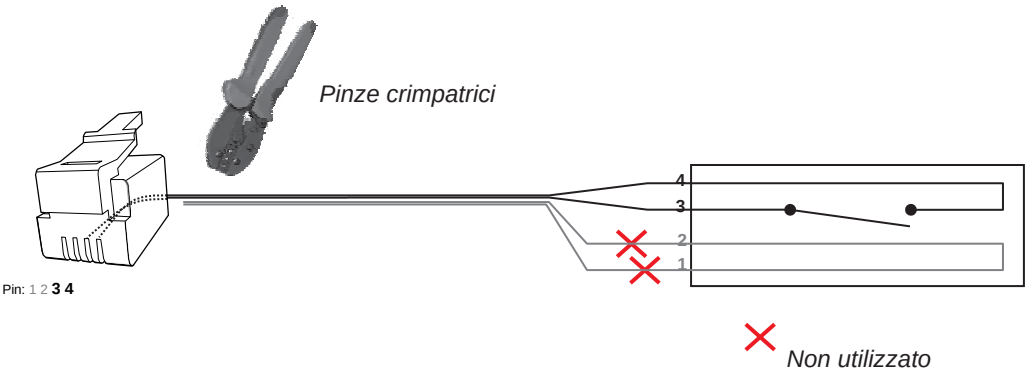

Alarm / Dveřní kontakt/spínač

Obj. č. 2900 0755

helo

1

Umístění dveřního kontaktu – příklad 1

Dveřní kontakt na straně dveří s panty

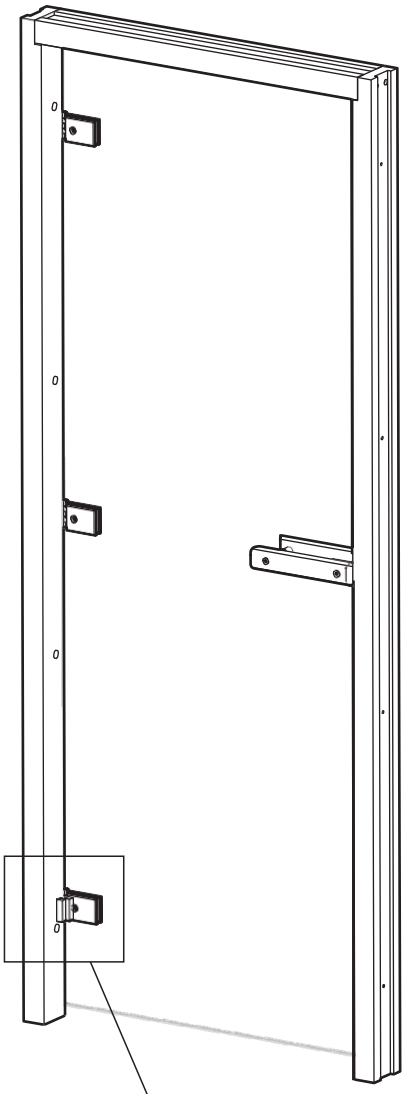

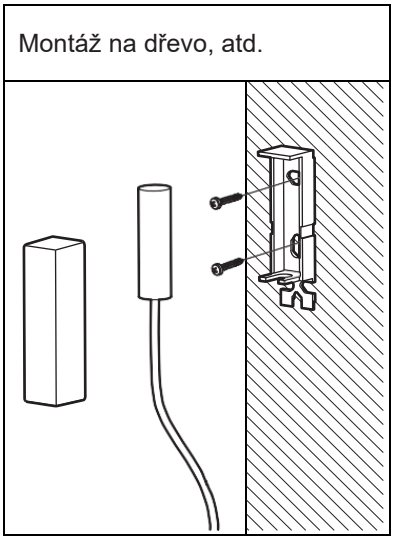

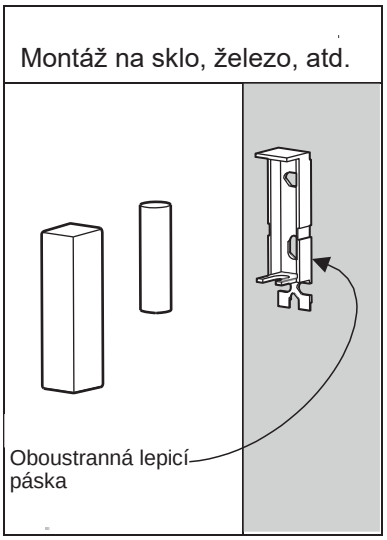

Alternativa. 1 Kabely vedené skrz stěnu
Alternativa. 2 Kabely vedené po povrchu

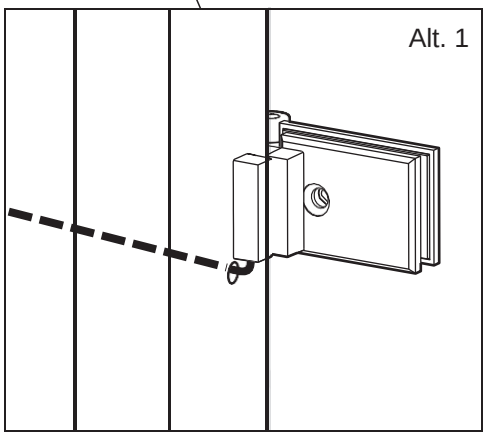

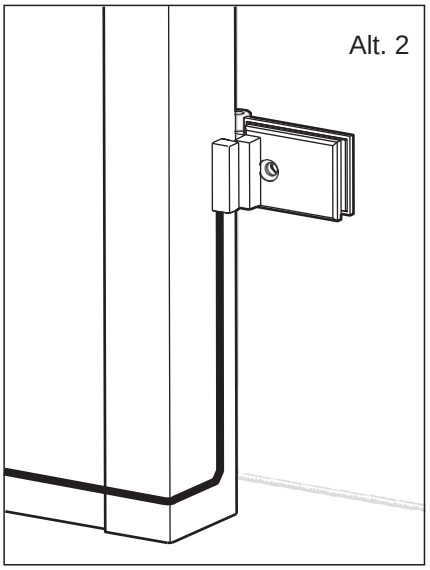

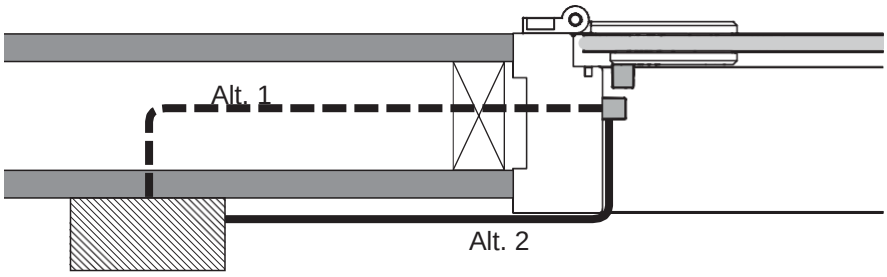

Saunové topidlo/reléová skříňka/generátor páry

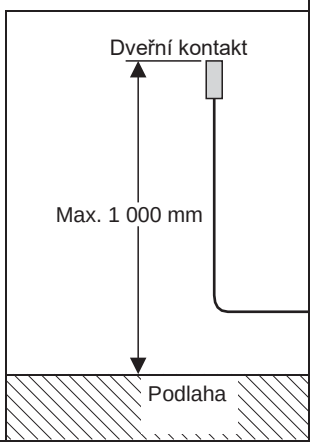

2 Umístění dveřního kontaktu – příklad 2

Dveřní kontakt na straně dveří s klikou

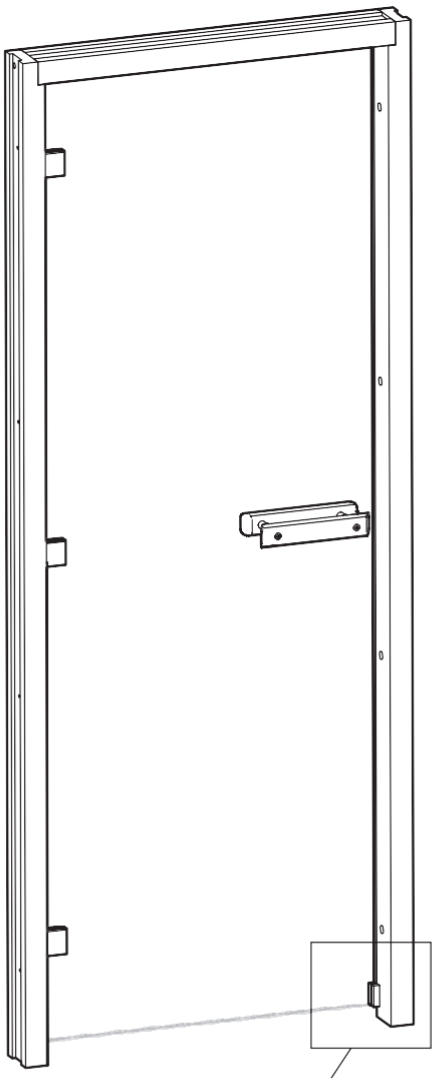

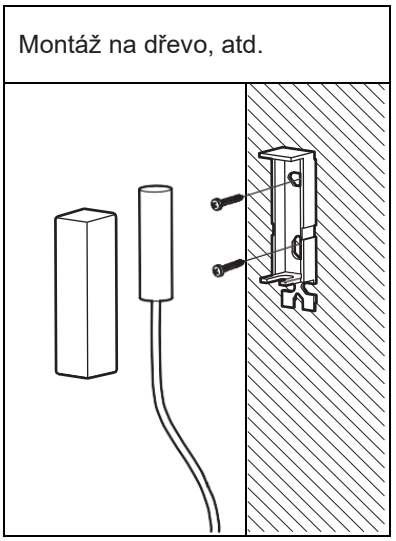

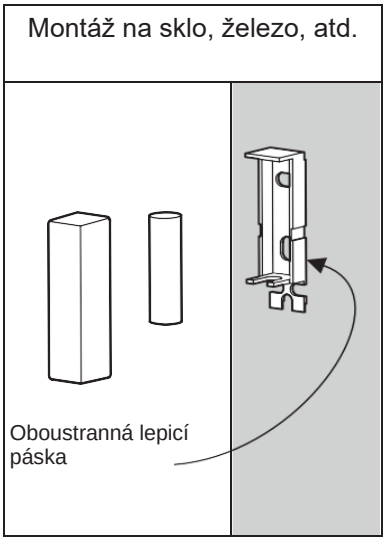

Alternativa. 1 Kabely vedené skrz stěnu
Alternativa. 2 Kabely vedené po povrchu

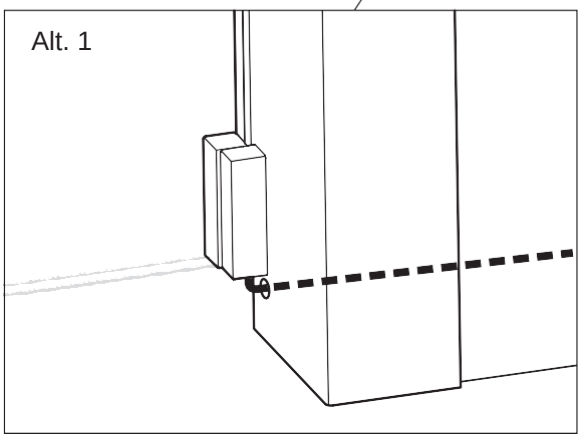

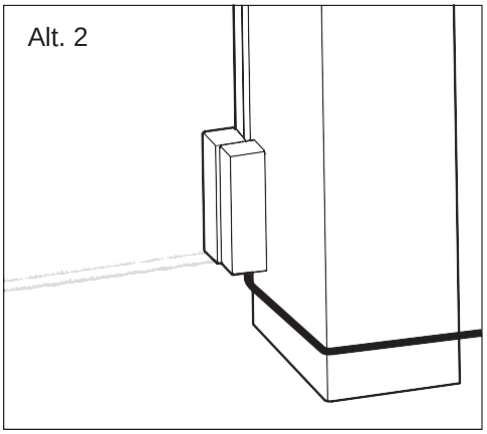

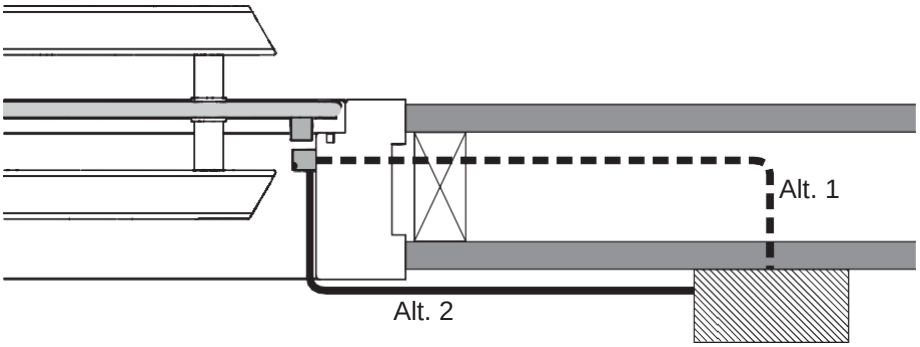

Saunové topidlo/reléová skříňka/generátor páry

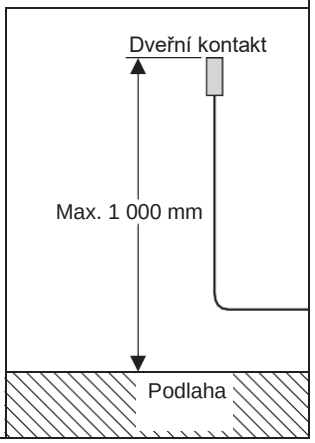

3

Dveřní kontakt – saunové topidlo

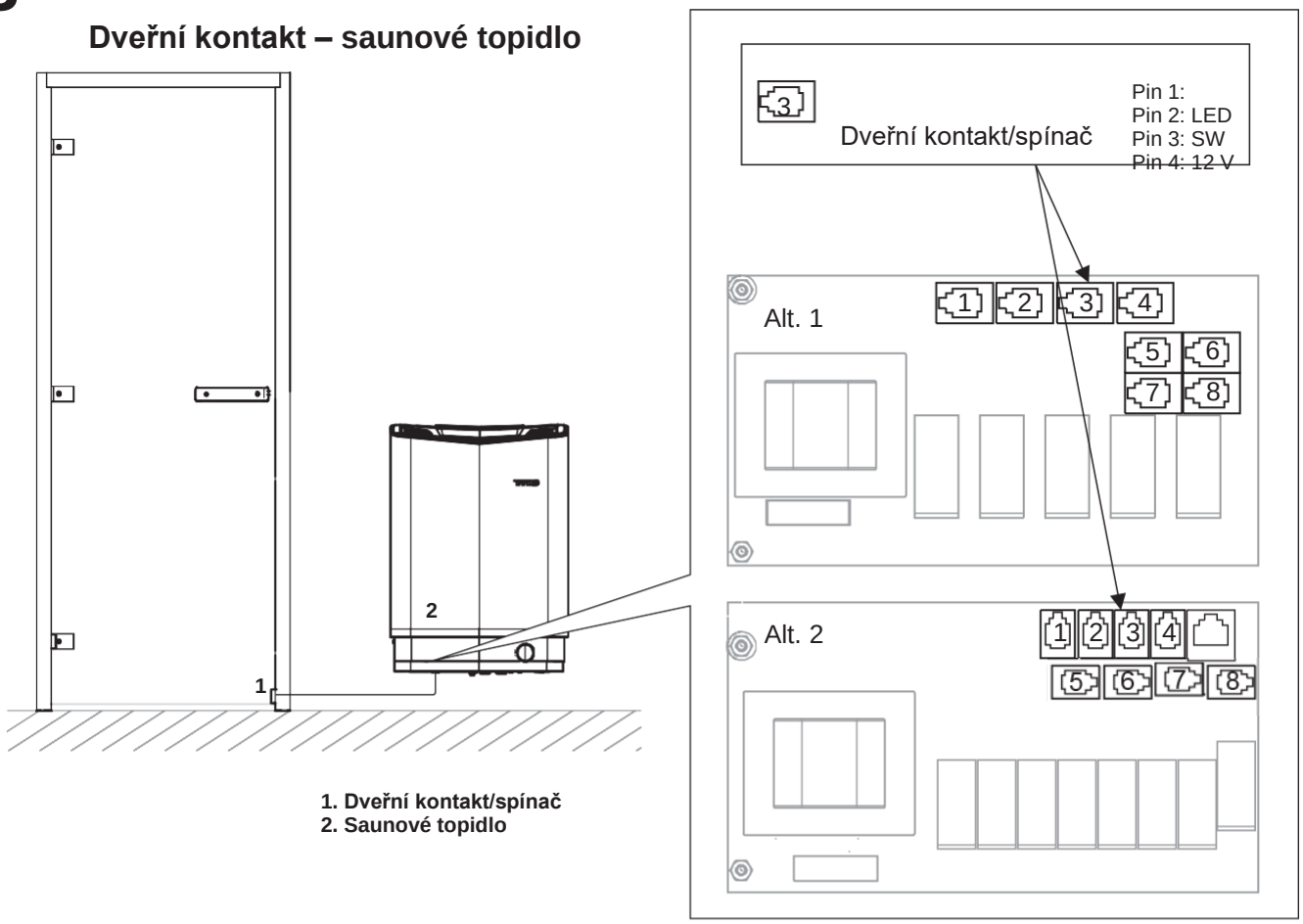

1. Dveřní kontakt/spínač
2. Saunové topidlo

4

Dveřní kontakt – reléová skříňka nebo generátor páry

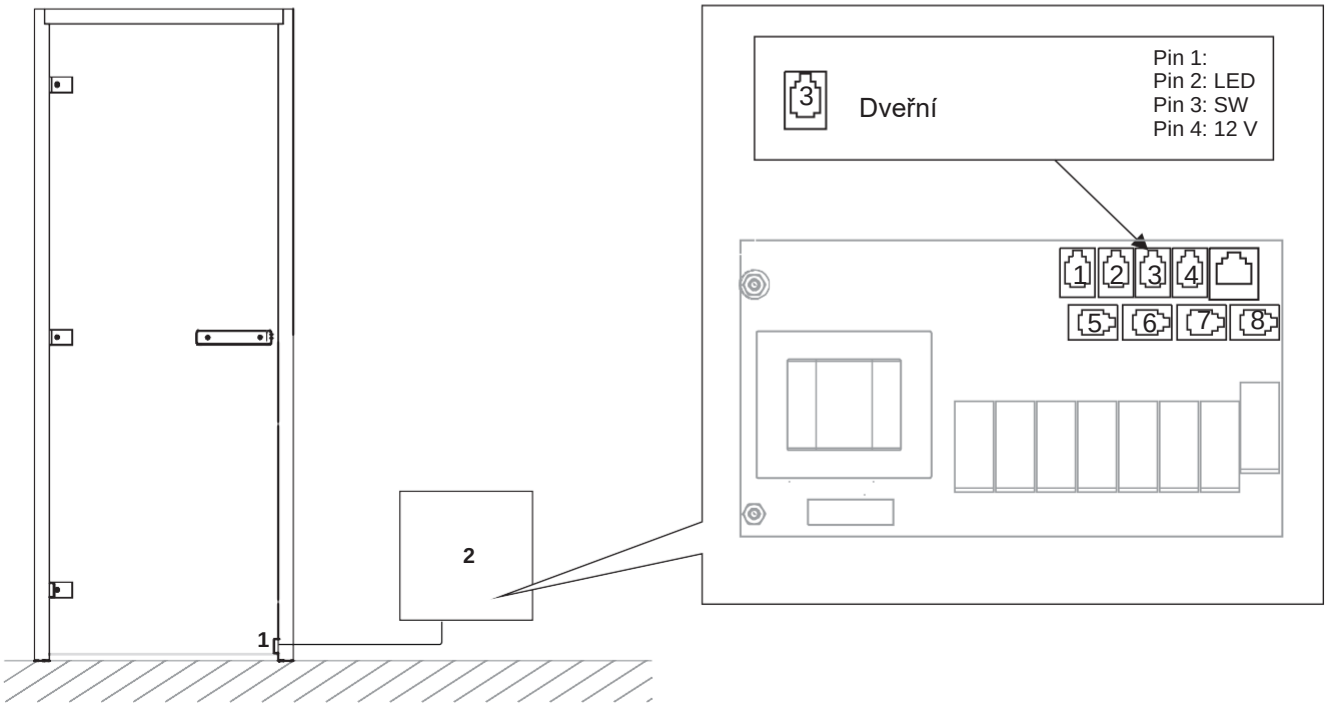

1. Dveřní kontakt/spínač
2. Reléová skříňka / generátor páry (VA, VB, PRO Steam)

5 Popis modulárního konektoru

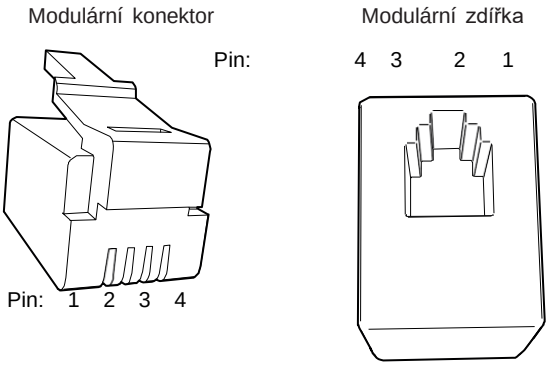

Připojení	Pozice	Pin	Komentář
Dveřní kontakt bez alarmu stavu dveří	3	3–4	Model NO (spínací).
Dveřní kontakt s alarmem stavu dveří	3	2–3–4	Model NO (spínací) – je zapotřebí spojovací skříňka, viz obr. 5b.

5a Kabel/magnet

Kabel
RJ10 4P4C – 4 m

Způsob instalace 1 – (viz obr. 1 a 2)

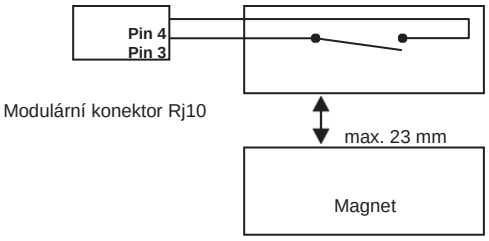

Způsob instalace 2 – (zapuštěný)

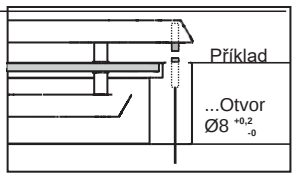

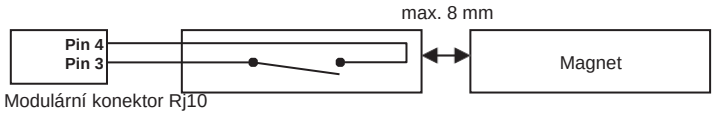

5b Dveřní kontakt s alarmem stavu dveří

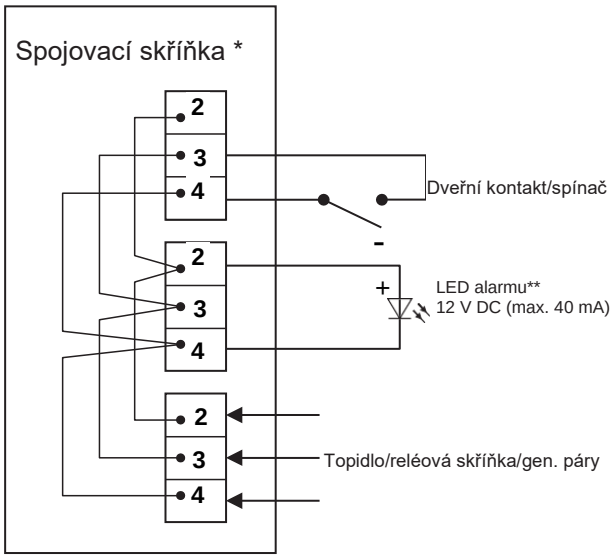

*Není součástí dodávky od

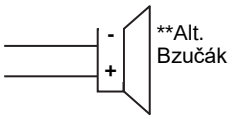

Úprava kabelu modulárního konektoru

POZNÁMKA: *K úpravě kabelu modulárního konektoru, například zkrácení, jsou zapotřebí krimpovací kleště.*

1

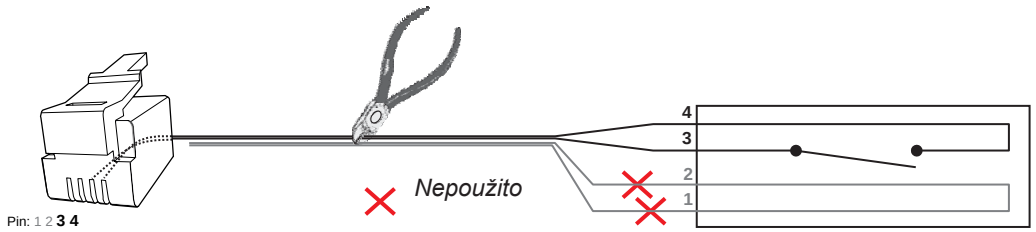

2

Dveřní kontakt je třeba oddělit.

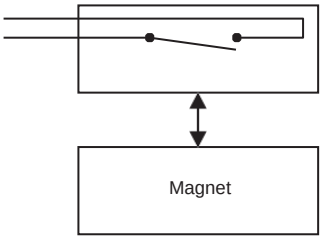

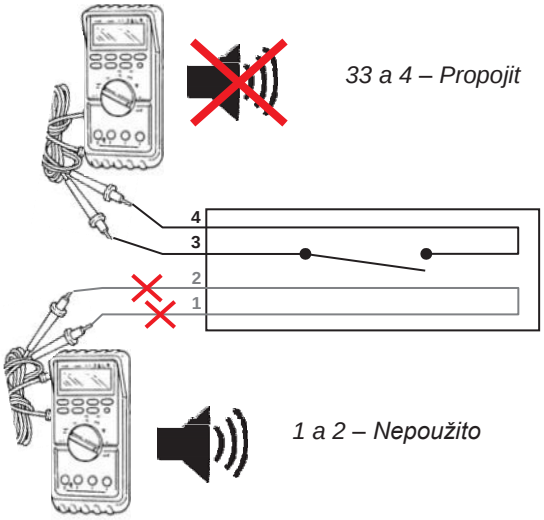

3

Dveřní kontakt musí být spojený.

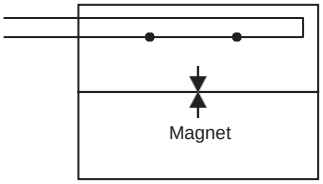

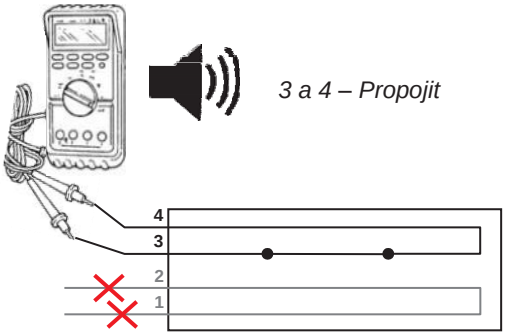

4

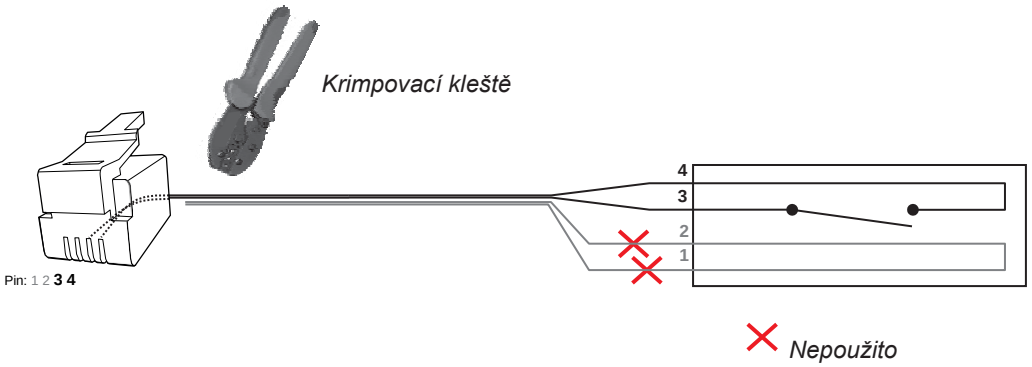

Riasztó/ajtóérintkező/-kapcsoló

Cikkszám: 2900 0755

helo

1

Az ajtóérintkező elhelyezése – 1. példa

Ajtóérintkező az ajtó pánt felőli oldalán

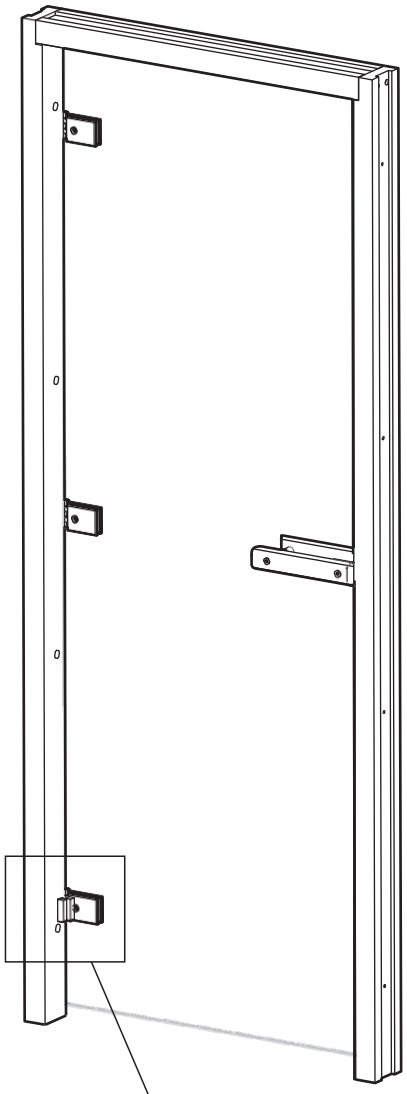

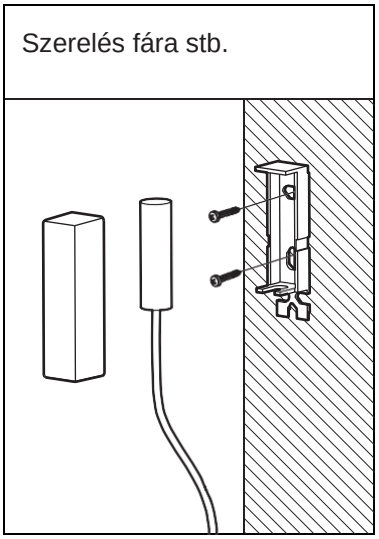

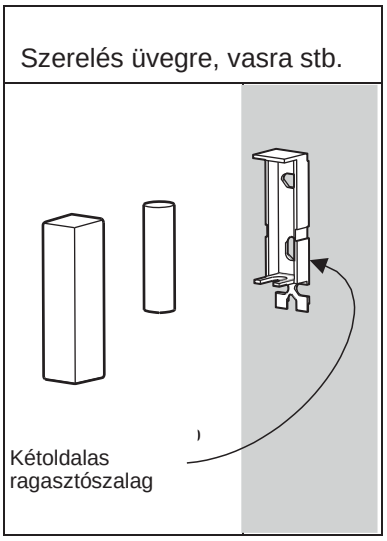

1. alternatíva: huzalozás a falban
2. alternatíva: felületi huzalozás

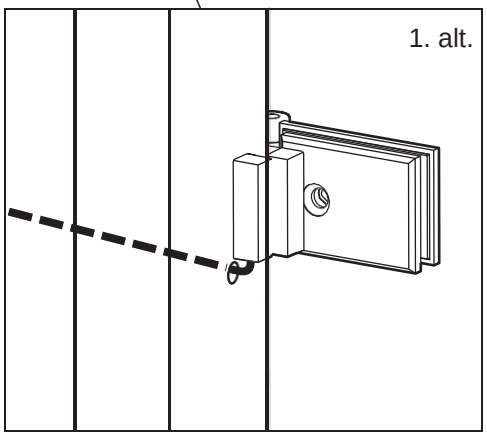

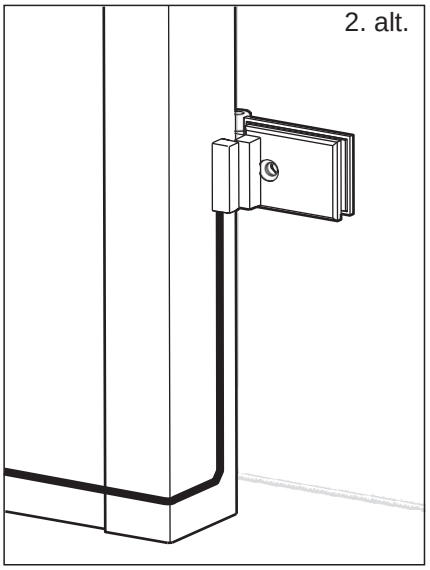

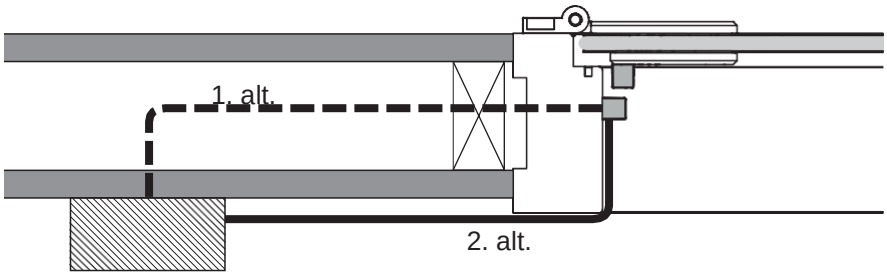

Szaunafűtő berendezés/relédoboz/gőzfejlesztő

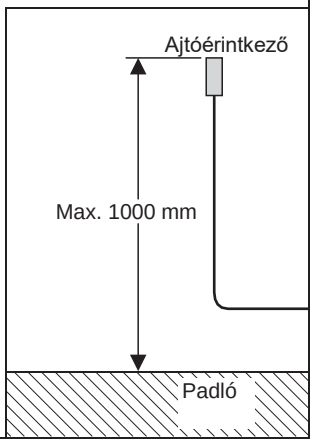

2 Az ajtóérintkező elhelyezése – 2. példa

Ajtóérintkező az ajtó kilincs felőli oldalán

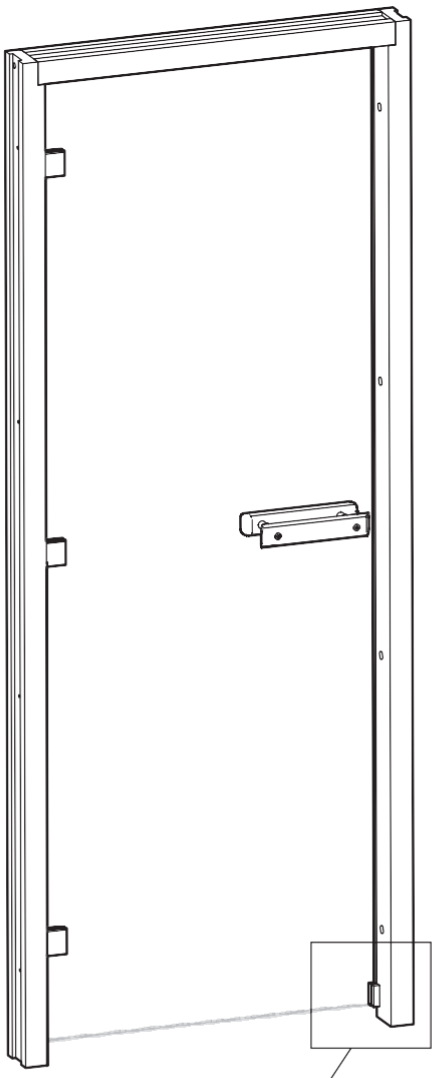

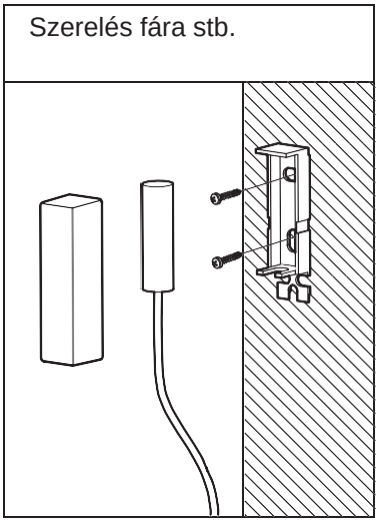

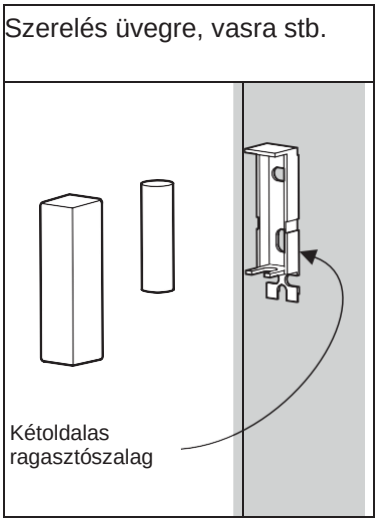

1. alternatíva: huzalozás a falban
2. alternatíva: felületi huzalozás

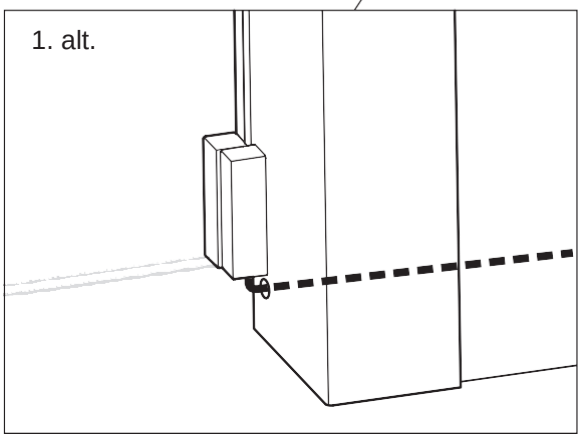

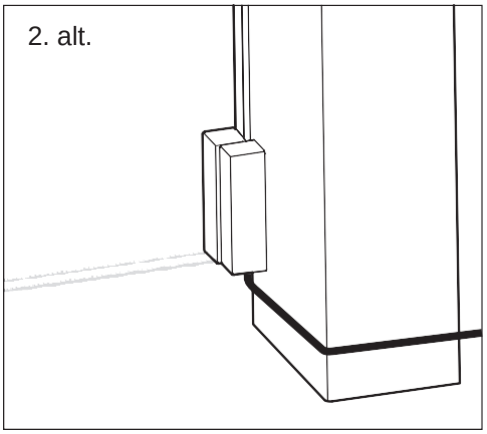

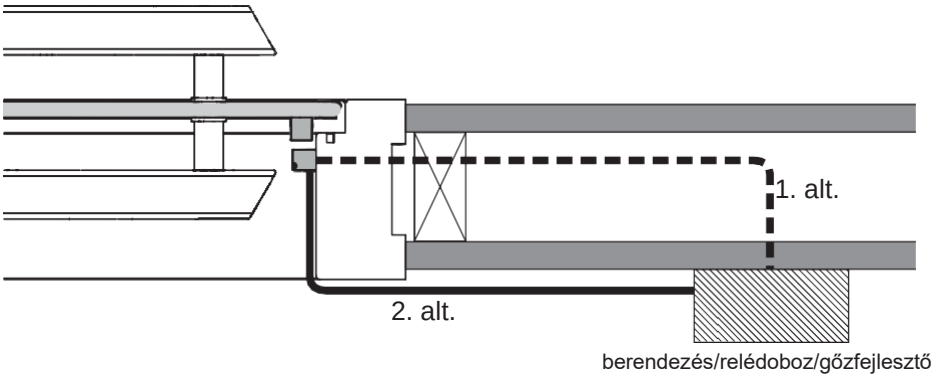

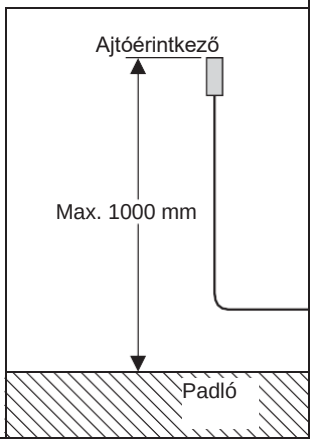

3 Ajtóérintkező – szaunafűtő berendezés

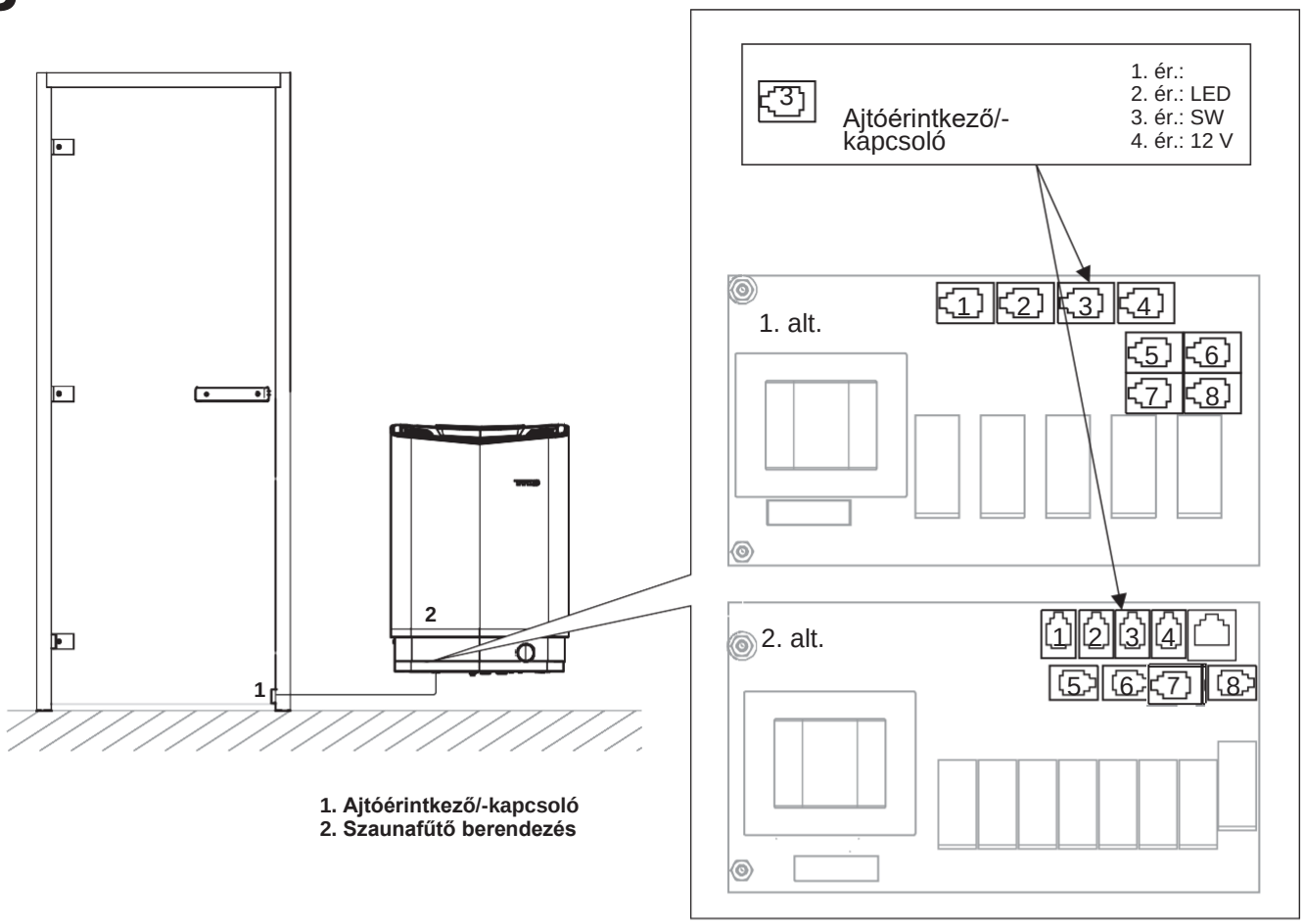

1. Ajtóérintkező/-kapcsoló
2. Szaunafűtő berendezés

4 Ajtóérintkező – relédoboz vagy gőzfejlesztő

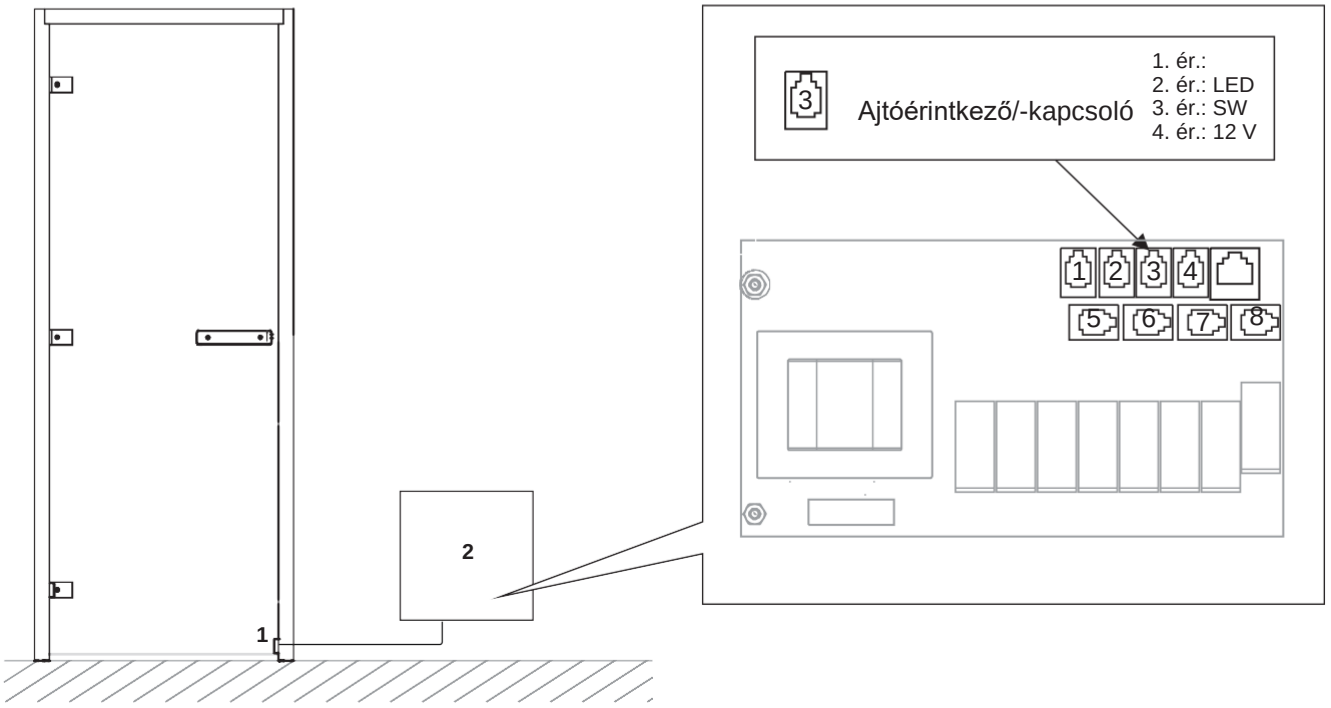

1. Ajtóérintkező/-kapcsoló
2. Relédoboz/gőzfejlesztő (VA, VB, PRO Steam)

5 A moduláris csatlakozók leírása

Moduláris csatlakozóduló

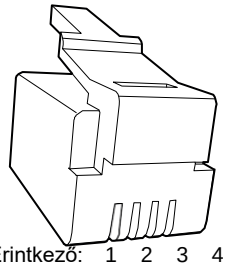

Moduláris csatlakozóaljzat

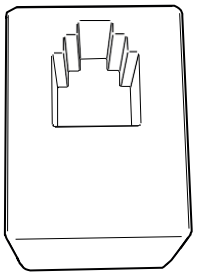

Csatlakoztatás	Szám	Ér.	Megjegyzés
Ajtóérintkező ajtóállapot-riasztás nélkül	3	3–4	NO (Normally Open, záróérintkezős) modell
Ajtóérintkező ajtóállapot-riasztással	3	2–3–4	NO (Normally Open, záróérintkezős) modell – csatlakozódoboz, lásd 5b. ábra

5a Kábel/mágnes

Kábel
RJ10 4P4C – 4 méter

1. módszer (lásd 1. és 2. ábra)

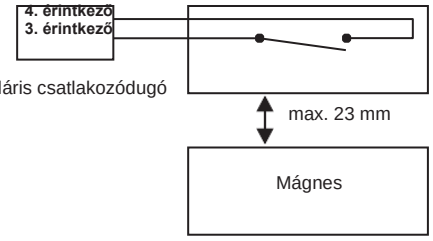

2. módszer (süllyesztett)

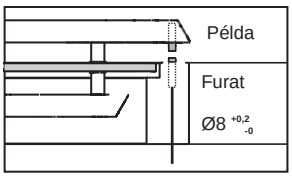

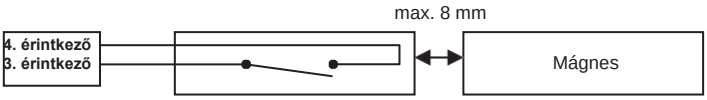

Rj10 moduláris csatlakozódugó

5b Ajtóérintkező ajtóállapot-riasztással

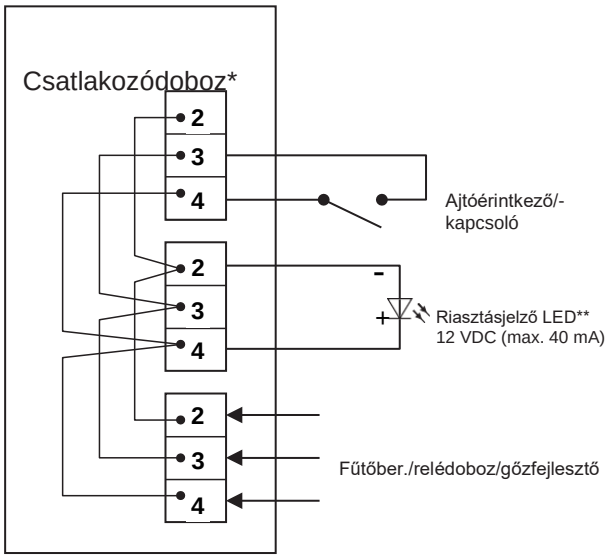

*A Tylö nem biztosítja.

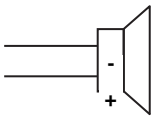

**Alternatíva: berregő

A moduláris huzalozás módosítása

***FONTOS!** A moduláris kábelezés módosításához, például a vezetékek rövidítéséhez krimpelőfogó szükséges.*

1

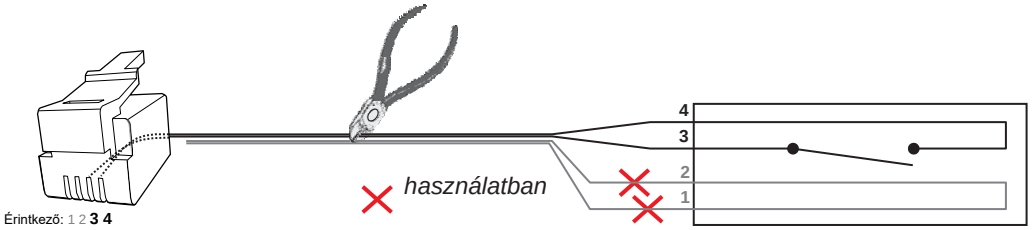

2

Az ajtóérintkező nem érhet össze

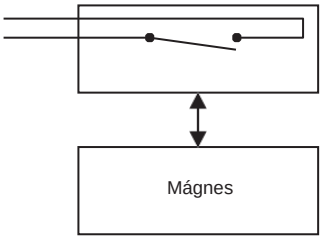

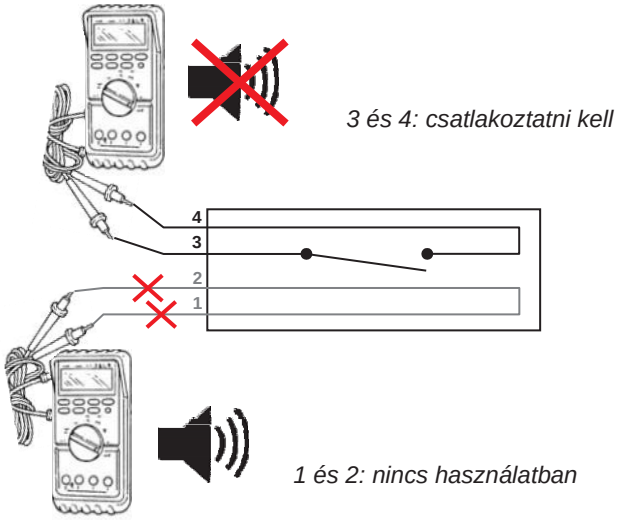

3

Az ajtóérintkezőnek össze kell érnie

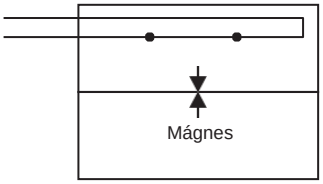

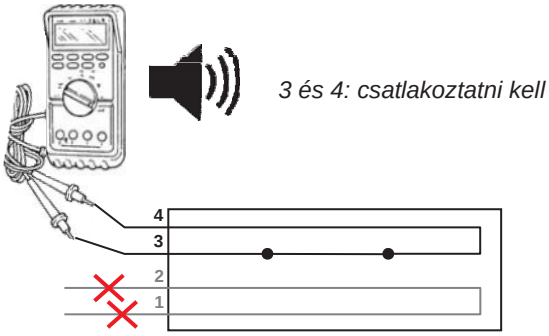

4

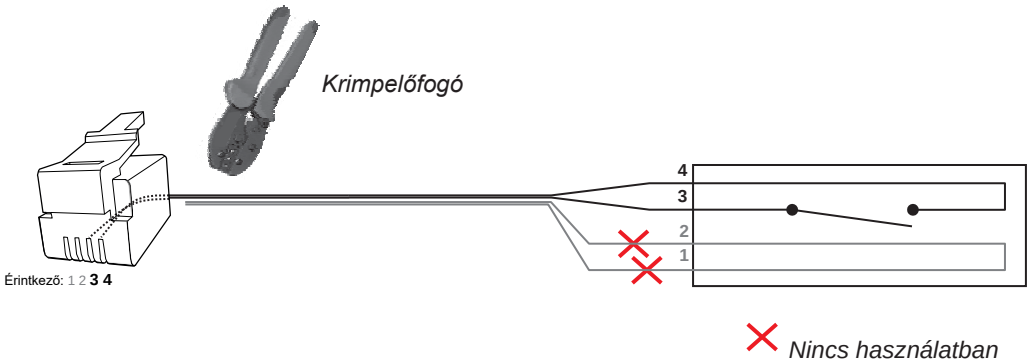

Alarm / deurcontact/-schakelaar

Art.nr 2900 0755

helo

1

Plaatsing van het deurcontact - voorbeeld 1

Deurcontact aan de scharnierzijde van de deur

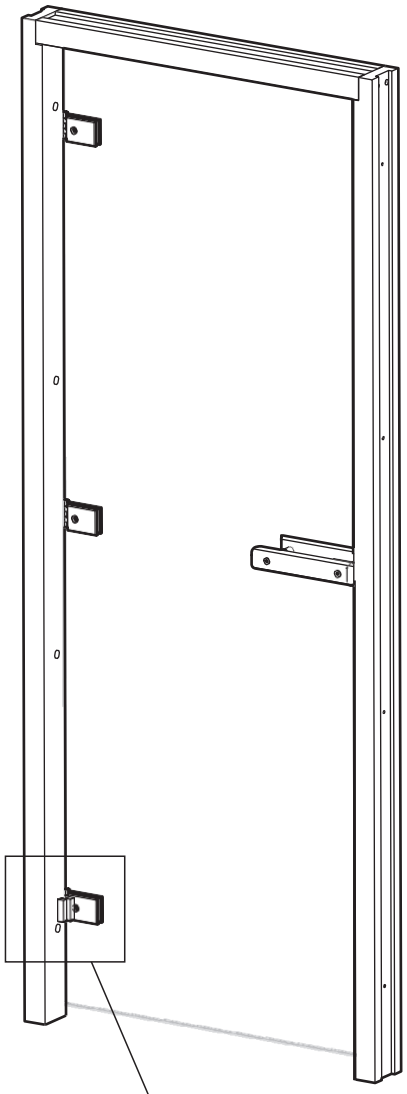

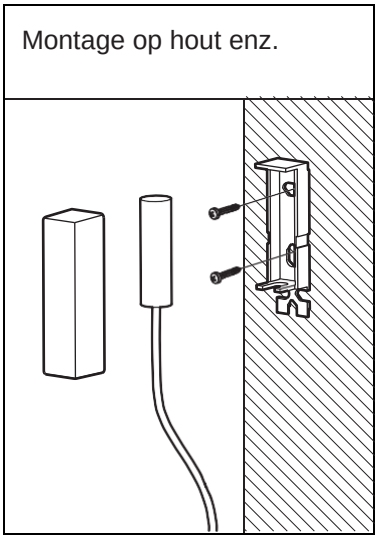

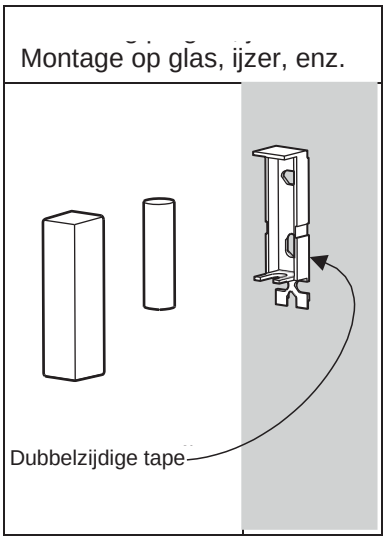

Alt. 1 Bedrading door de muur
Alt. 2 Opbouwbedrading

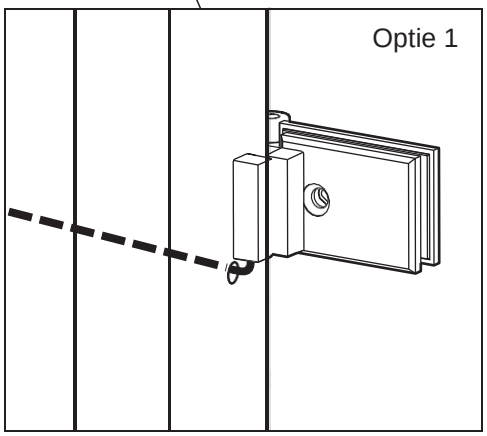

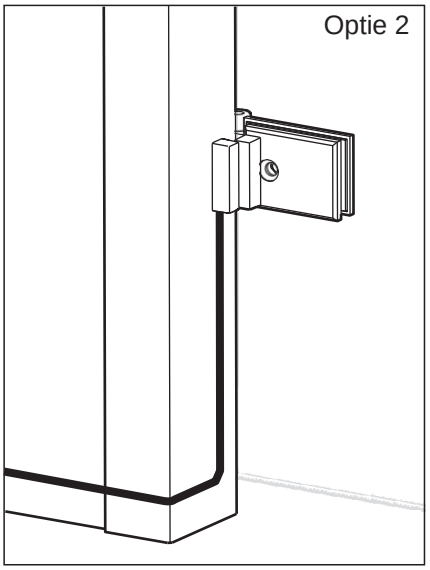

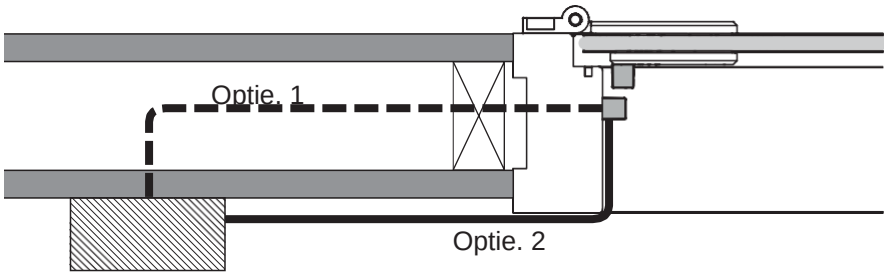

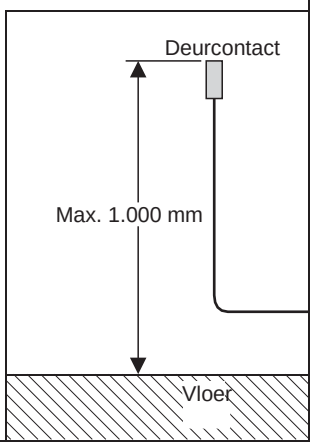

2 Plaatsing van het deurcontact - voorbeeld 2

Deurcontact aan de handgreepzijde van de deur

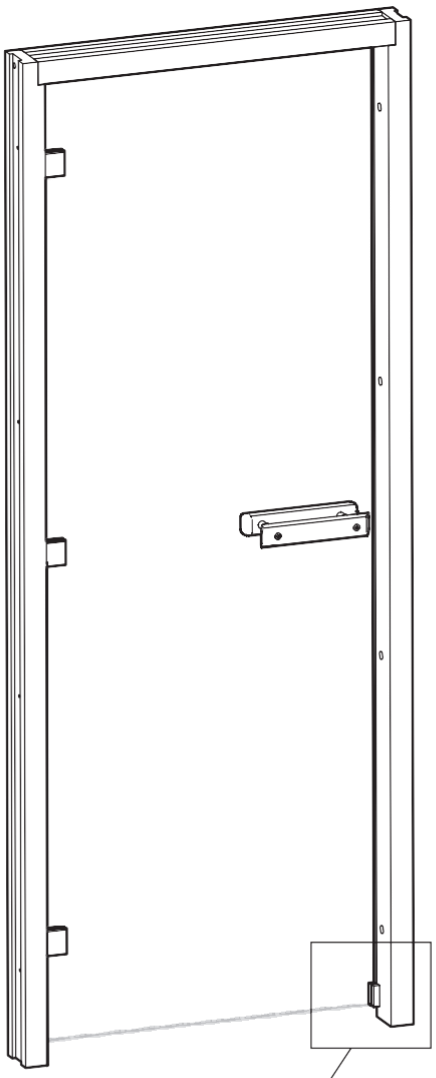

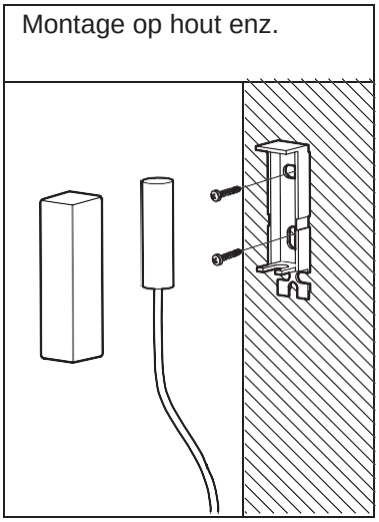

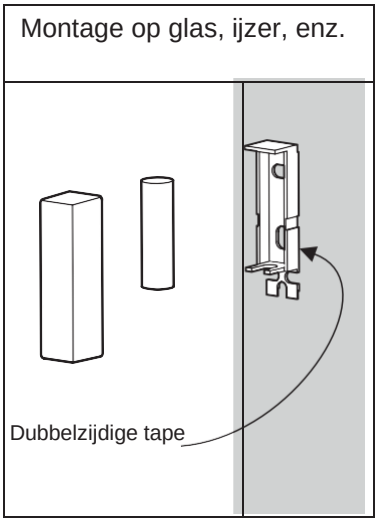

Alt. 1 Bedrading door de muur
Alt. 2 Opbouwbedrading

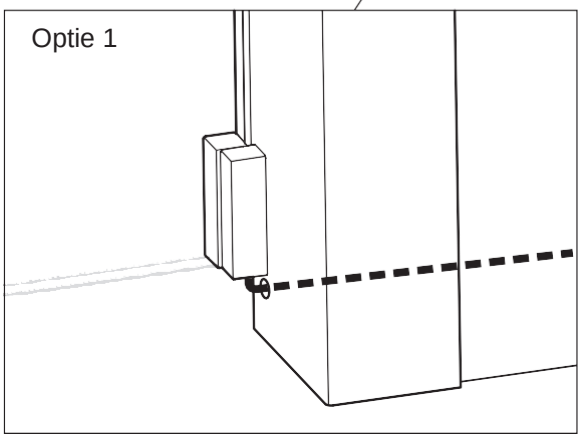

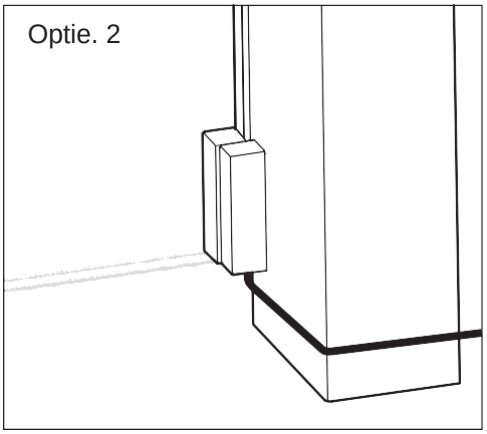

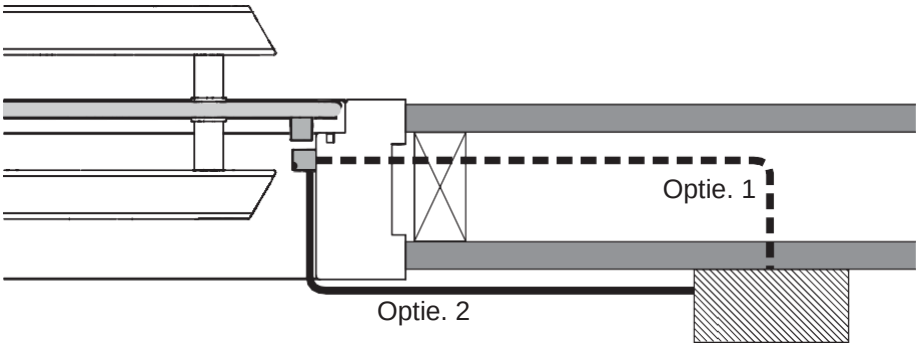

Saunakachel/relaiskast/stoomgenerator

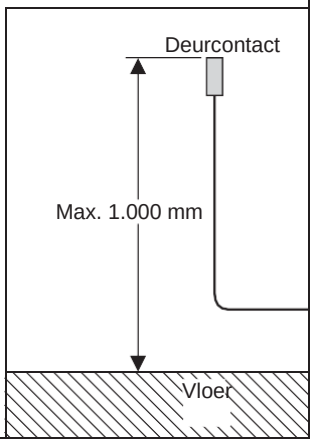

3 Deurcontact – saunakachel

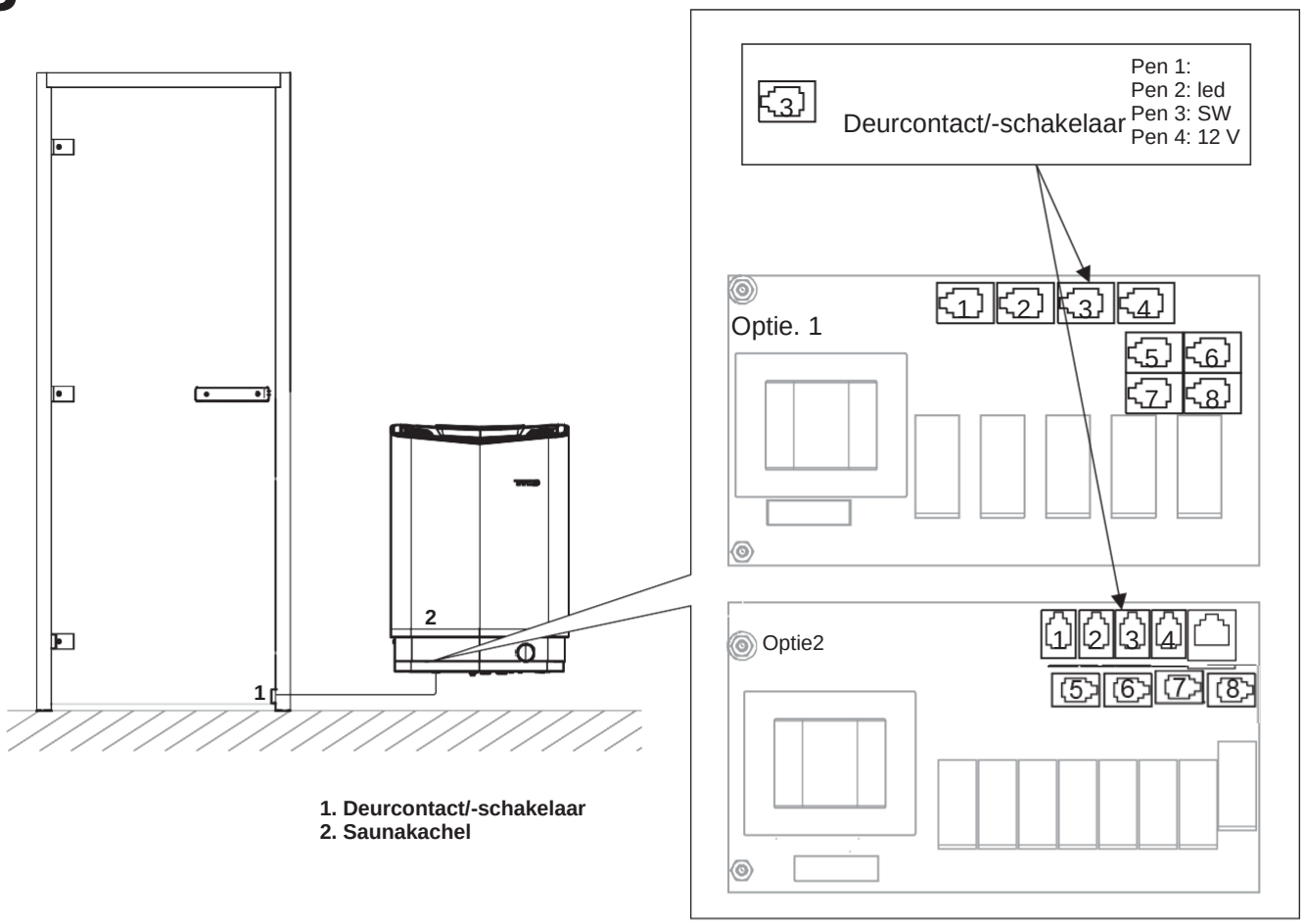

1. Deurcontact/-schakelaar
2. Saunakachel

4 Deurcontact - relaiskast of stoomgenerator

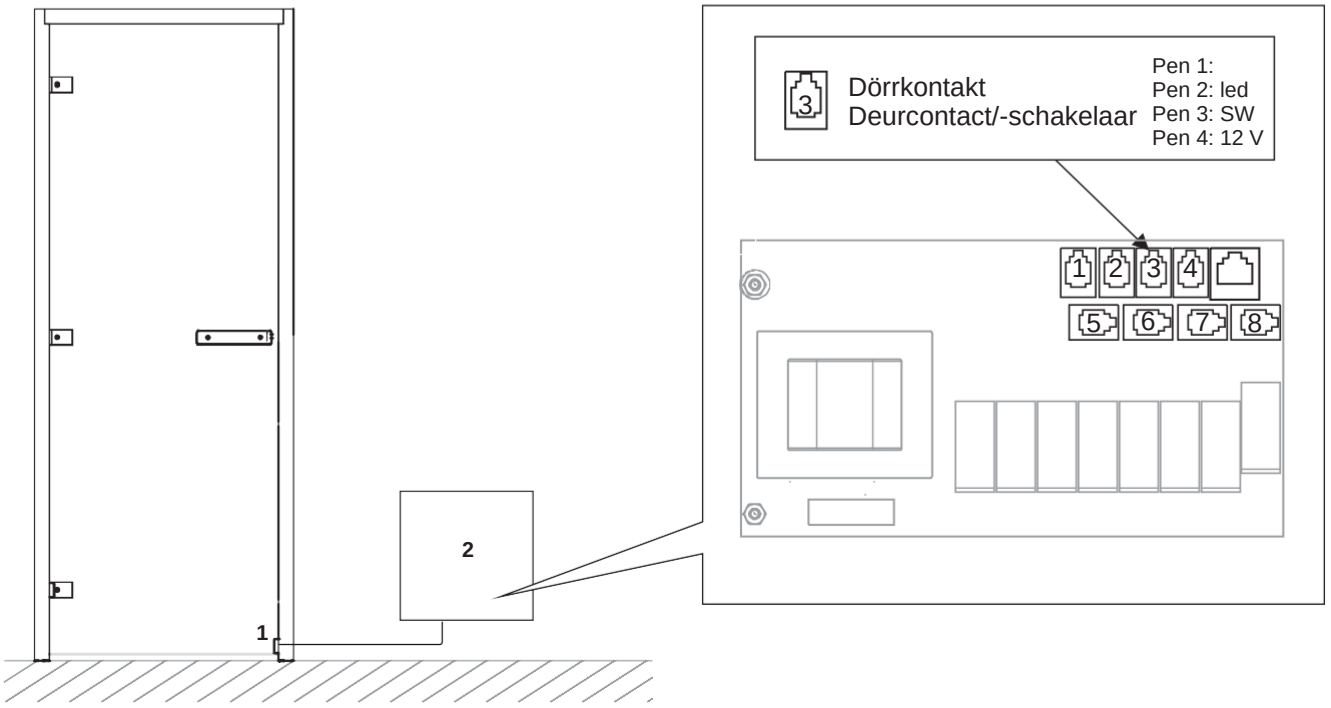

1. Deurcontact/-schakelaar
2. Relaiskast/stoomgenerator (VA, VB, PRO Steam)

5 Beschrijving van modulaire contacten

Modulaire stekker

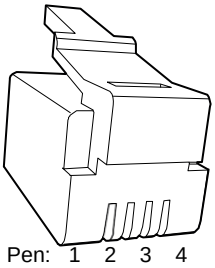

Modulair contact

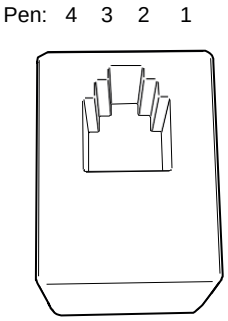

Aansluiting van	Pos.	Pen	Opmerking
Deurcontact zonder alarm voor deurstatus	3	3-4	Model NO (maakcontact).
Deurcontact met alarm voor deurstatus	3	2-3-4	Model NO (maakcontact) - aansluitdoos is vereist, zie afb. 5b.

5a Kabel/magneet

Kabel
RJ10 4P4C - 4 meter

Montagemethode 1 - (zie afb. 1 en 2)

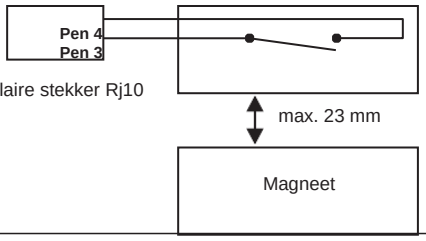

Montagemethode 2 - (verzonken)

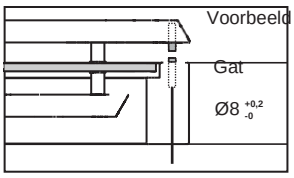

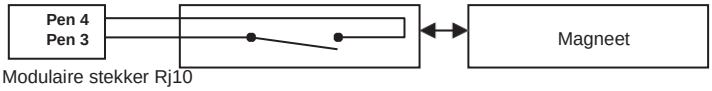

Modulaire stekker Rj10

5b Deurcontact met alarm voor deurstatus

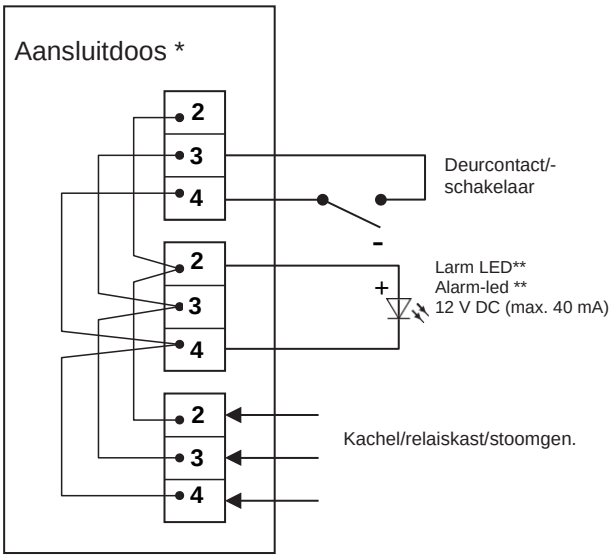

* Niet geleverd door Tylö

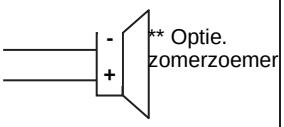

De modulaire bekabeling aanpassen

***LET OP!** U hebt een krimptang nodig voor het aanpassen van de modulaire bekabeling, bv. draden inkorten.*

1

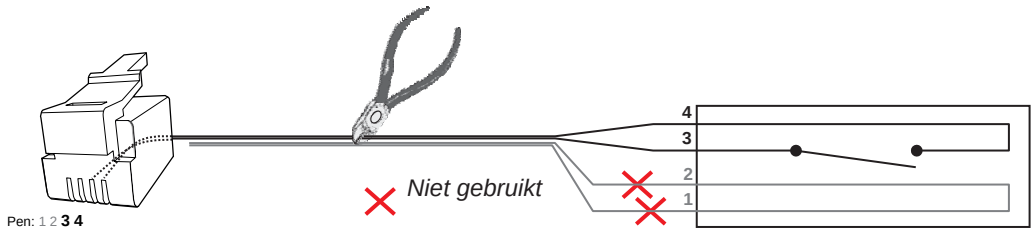

2

Het deurcontact moet open zijn

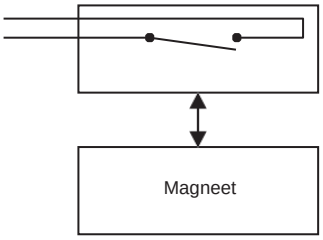

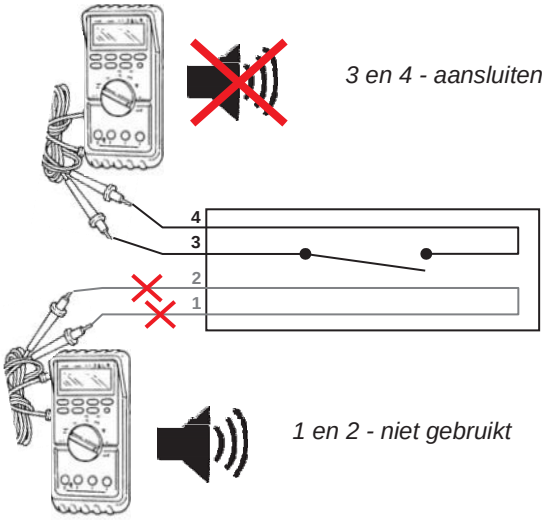

3

Het deurcontact moet gesloten zijn

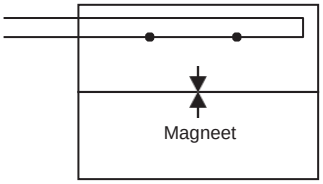

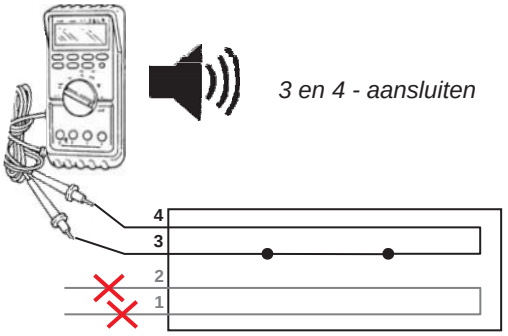
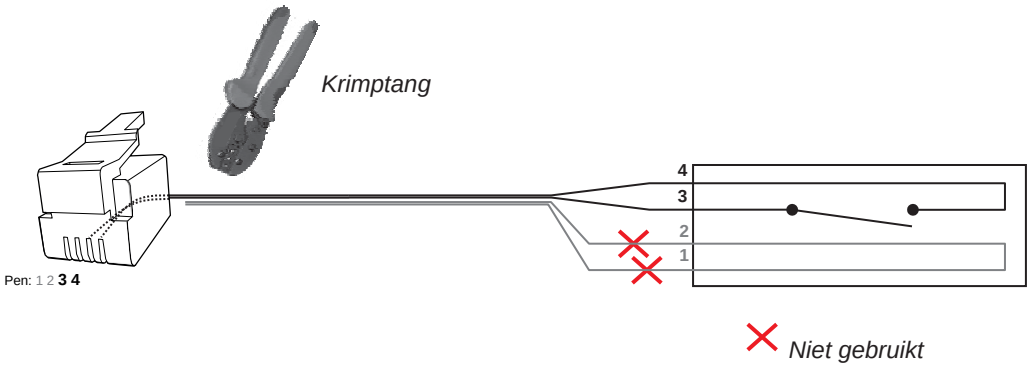
4