2018-01-04

TYLÖ®

STEAM DÖRR 50G

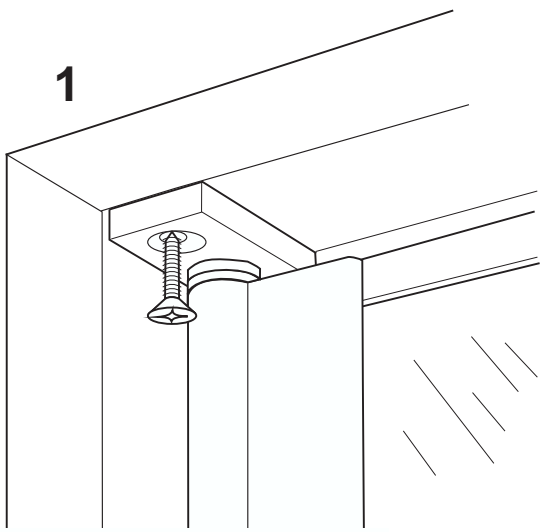

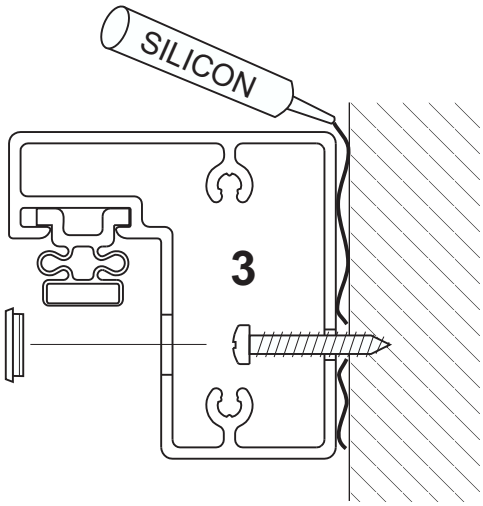

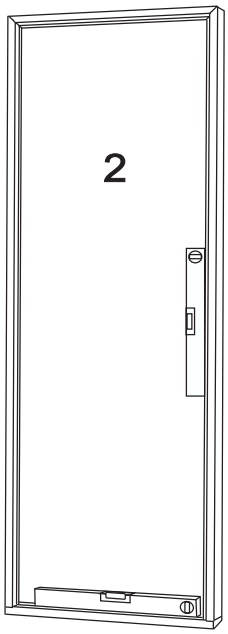

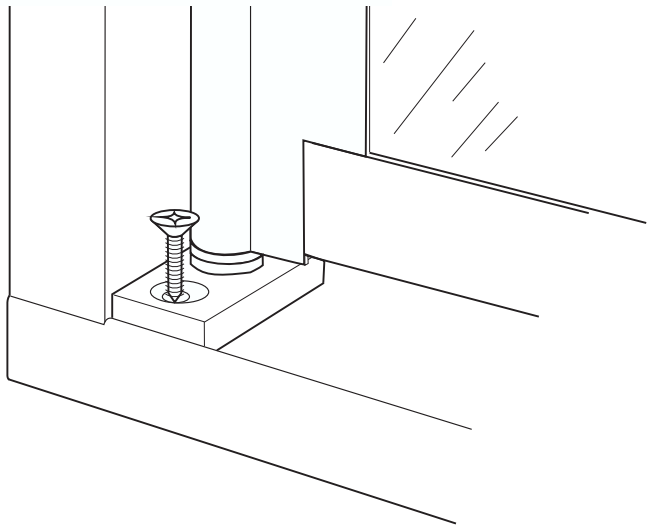

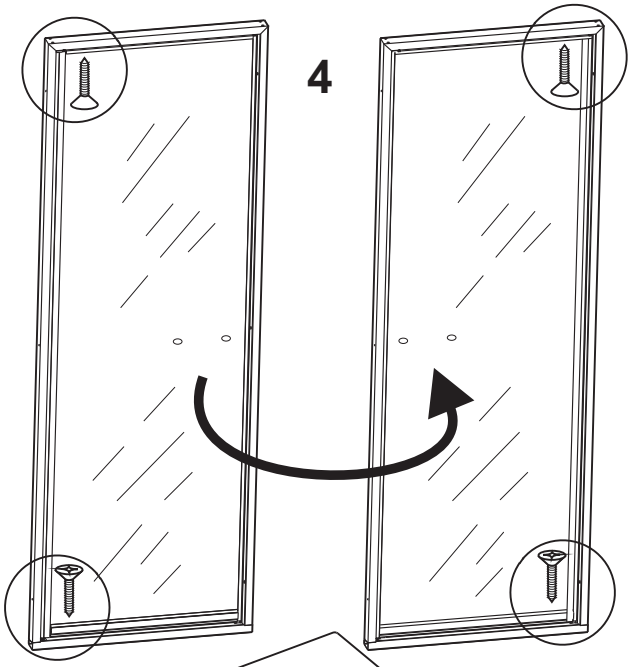

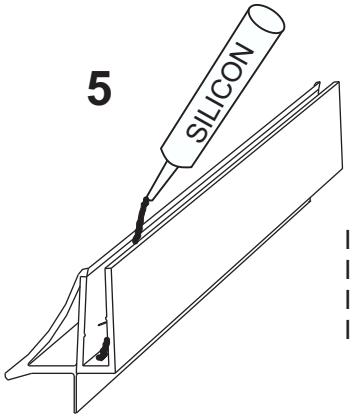

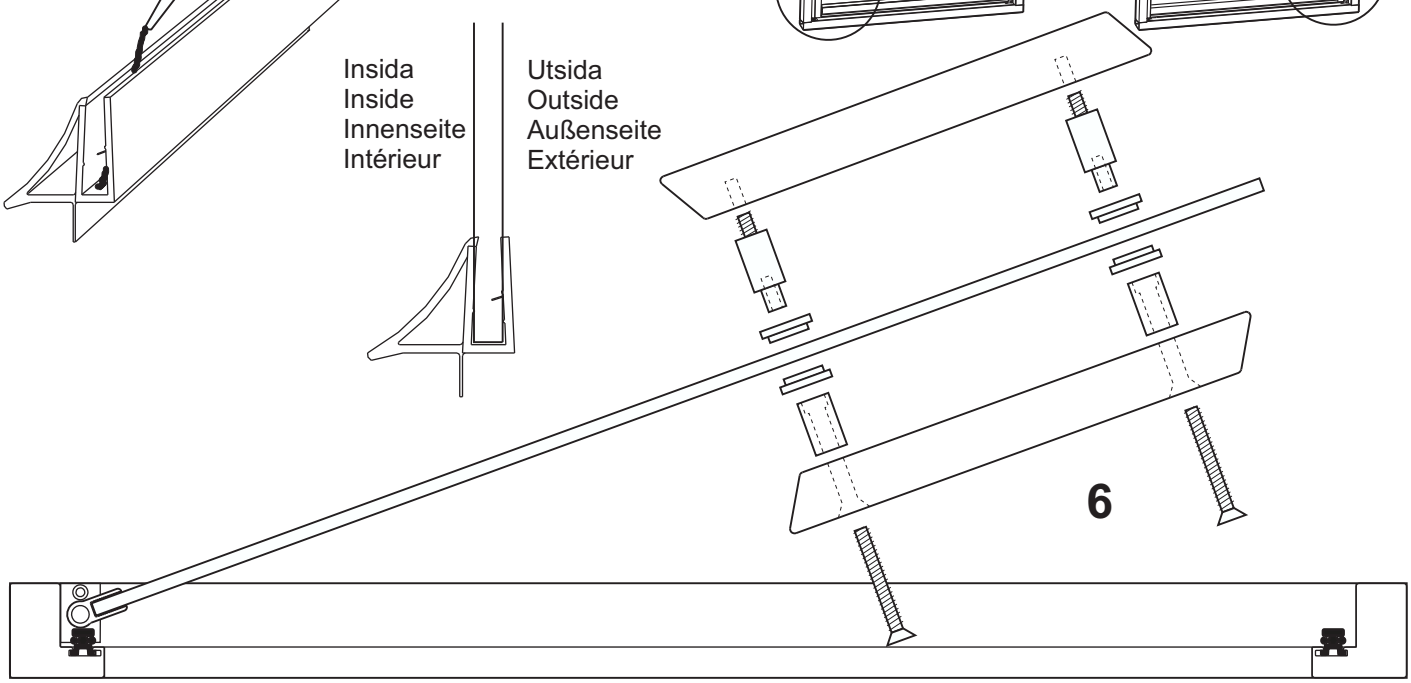

Art.nr 2900 0630