SmartMaster - Art. N° 64 300

» Modello base
» Uso occasionale

Applicazioni

» Adatto anche per acciai altolegati
» Ridotte quantità di fumo / polveri
» Uso occasionale

Vantaggi

» Il braccio richiede minori spostamenti grazie al design della cappa di aspirazione
» Maggior sicurezza grazie al monitoraggio del filtro

Proprietà

» Certificato W3/IFA
» Braccio di aspirazione da 2 mt o 3 mt
» Supporto cavo alimentazione
» Braccio di aspirazione rotante 360°

Dati tecnici

Art. N°	64 300
Filtro	
Stadi di filtrazione	3
Manutenzione filtro	Filtro usa e getta
Superficie filtrante	ca. 13 m^2
Tipo di filtro	Filtro a cassetto
Materiale filtrante	Fibra non tessuta
Efficienza del filtro	> 99,5 %
Classe di filtrazione	E12
Filtri aggiuntivi	Due pre-filtri
Dati	
Capacità di estrazione	950 m^3/h
Peso	71 kg
Potenza motore	1,1 kW
Alimentazione	1 x 230 V / 50 Hz
Corrente nominale	6,7 A
Tensione di controllo	230 V, AC
Rumorosit	72 dB(A)

Ulteriori informazioni	
Certificazione - IFA	W3 Concessa
Ventilatore tipo	Radiale
Numero bracci	1
Bracci tipo	Flessibile
Diametro bracci	150 mm
Lunghezza bracci	Fino a 3 m

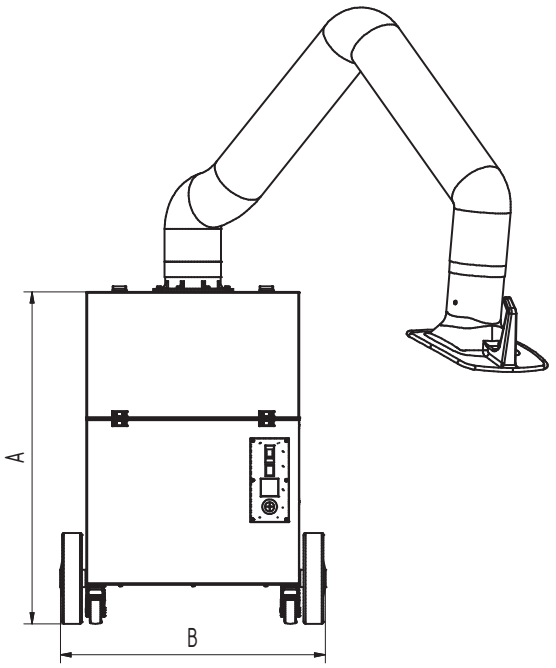

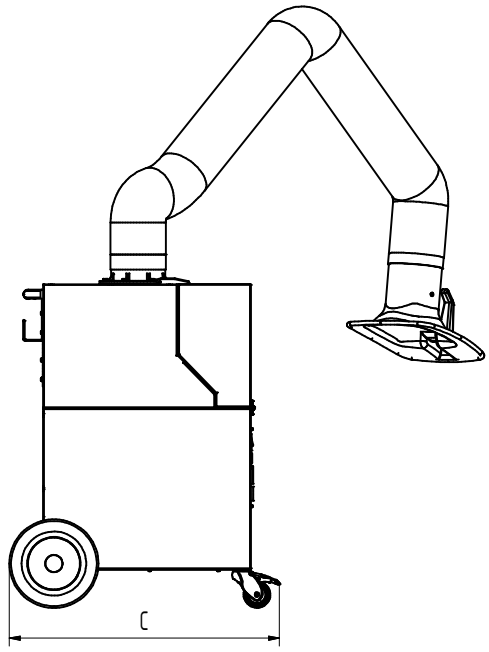

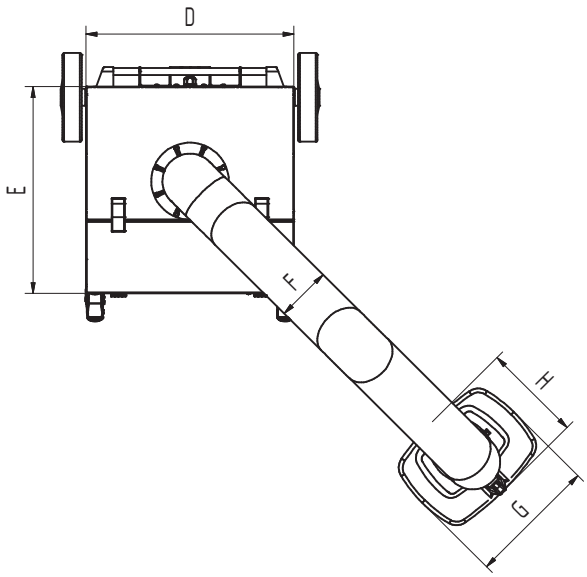

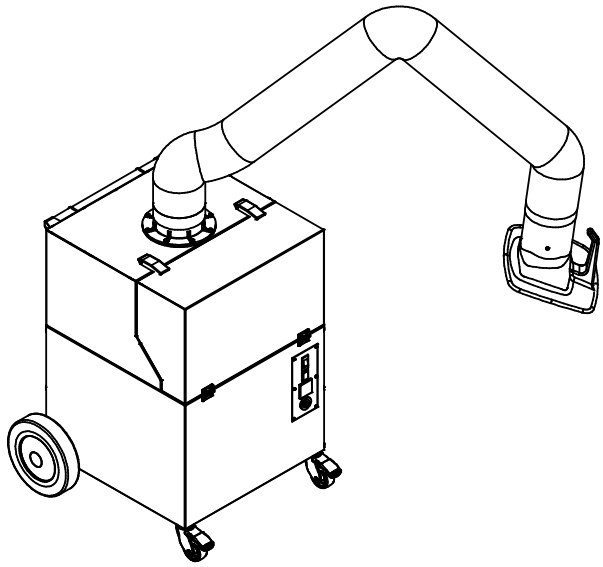

Dati tecnici

Dimensioni	
A	909 mm
B	722 mm
C	753 mm
D	580 mm
E	580 mm
F	150 mm
G	360 mm
H	295 mm