SOCKELFÜSSE

Sockelfüsse Positionen

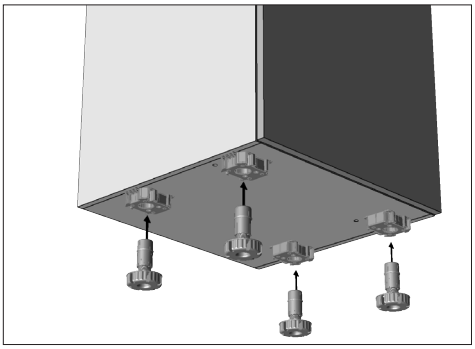

Kastengleiter sind am Boden vormontiert.
Die Sockelfüsse können vorne an 2 Positionen montiert werden:

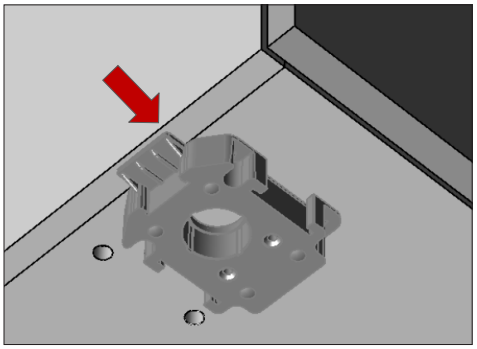

Position Sockelfüsse für Unterbauten: vordere Bohrungen.

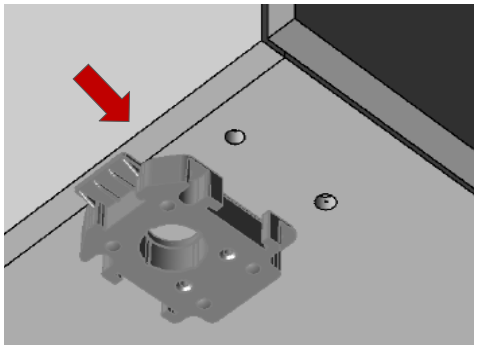

Position Sockelfüsse für Hochschränke: hintere Bohrungen.

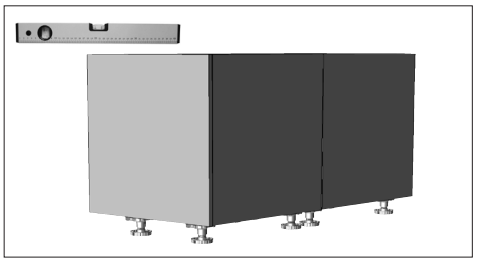

Möbel positionieren und ausrichten.

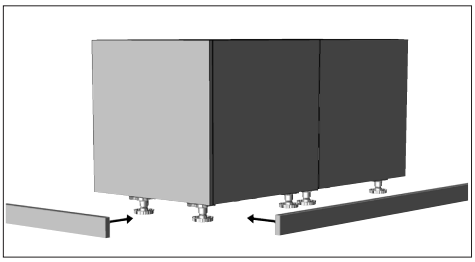

Sockelvorderstücke anpassen.

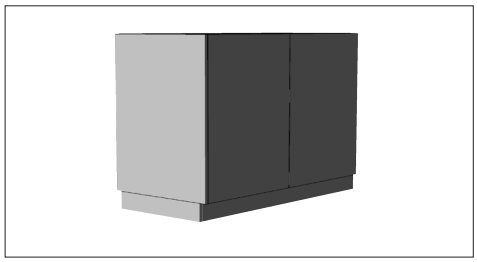

Sockelvorderstücke befestigen.
Abdichtung zum Boden mit Silikon bauseits.

Sockelvorderstück Montage, verschiedene Optionen

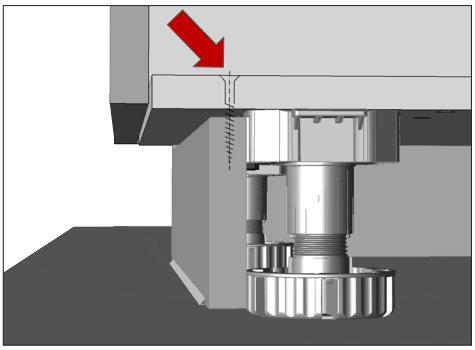

Vorderstück von oben durch Korpusboden verschraubt.

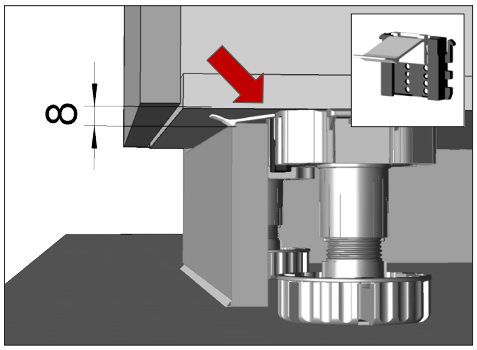

Vorderstück mit Clip-Befestigung benötigt oben mindestens 8mm Luft. (Sockel-Retoure ohne Luft).

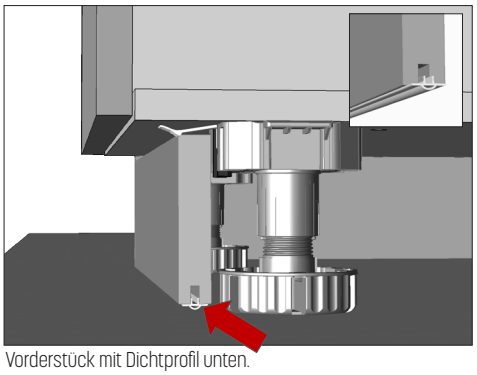

Vorderstück mit Dichtprofil unten.
(Auch von oben verschraubt erhältlich).

Sockelfüsse Retoure

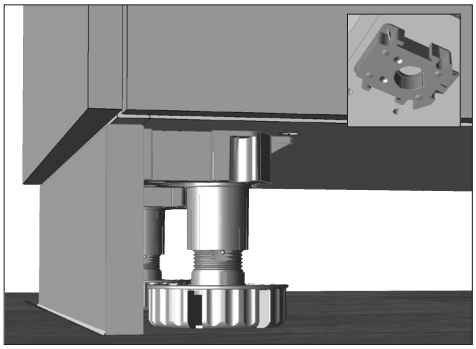

Montage mit Sichtseite:
Kastengleiter 180° umdrehen; Auflagenase nach innen.

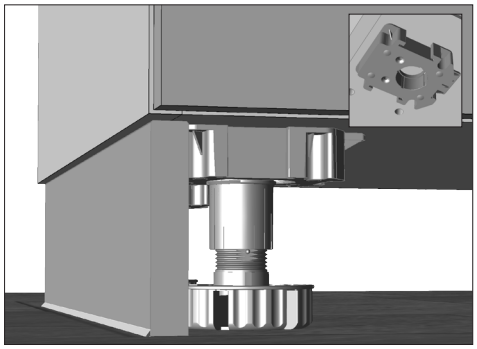

Montage mit belegten Korpusseiten:
Kastengleiter 180° umdrehen; Auflagenase nach innen.

- Retour Befestigung am Boden mit Winkel, Montageleiste oder Montagekleber: bauseits.