MONTAGEANLEITUNG

STÖCKLIN

PECASA

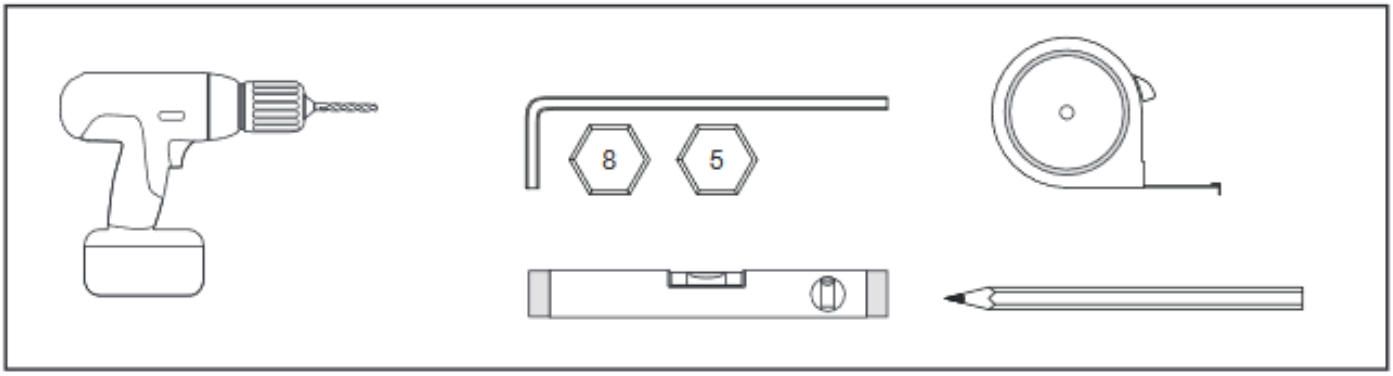

PECASA REGALSYSTEM

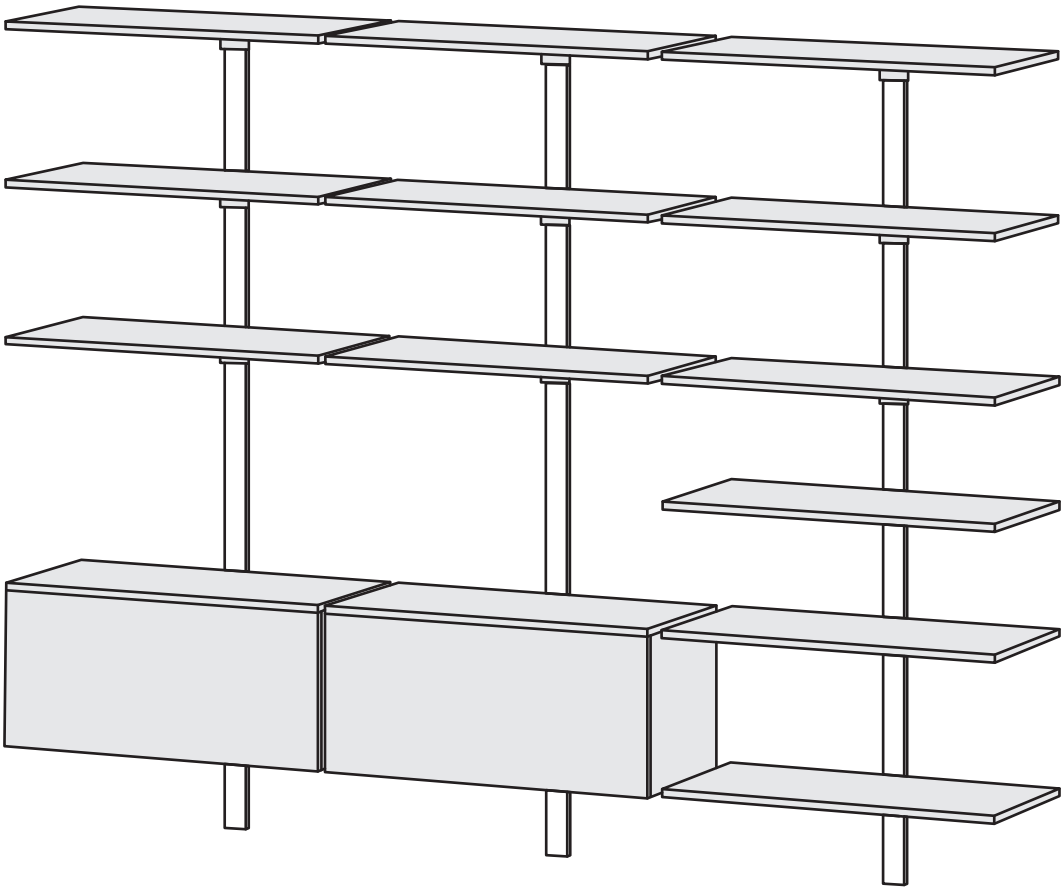

Für Pecasa ist eine fachkundige Montage erforderlich, denn unsachgemässe Montage kann zu Unfällen führen und Möbel/Gegenstand könnte kippen oder umfallen.

WICHTIG!
Schrauben oder Beschläge zur Wand-/ Deckenbefestigung sind nicht im Lieferumfang dabei. Achten Sie darauf, dass die Schrauben/Beschläge entsprechend der Wandbeschaffenheit sowie mit ausreichender Tragfähigkeit verwendet werden.

Montage: Wandprofil

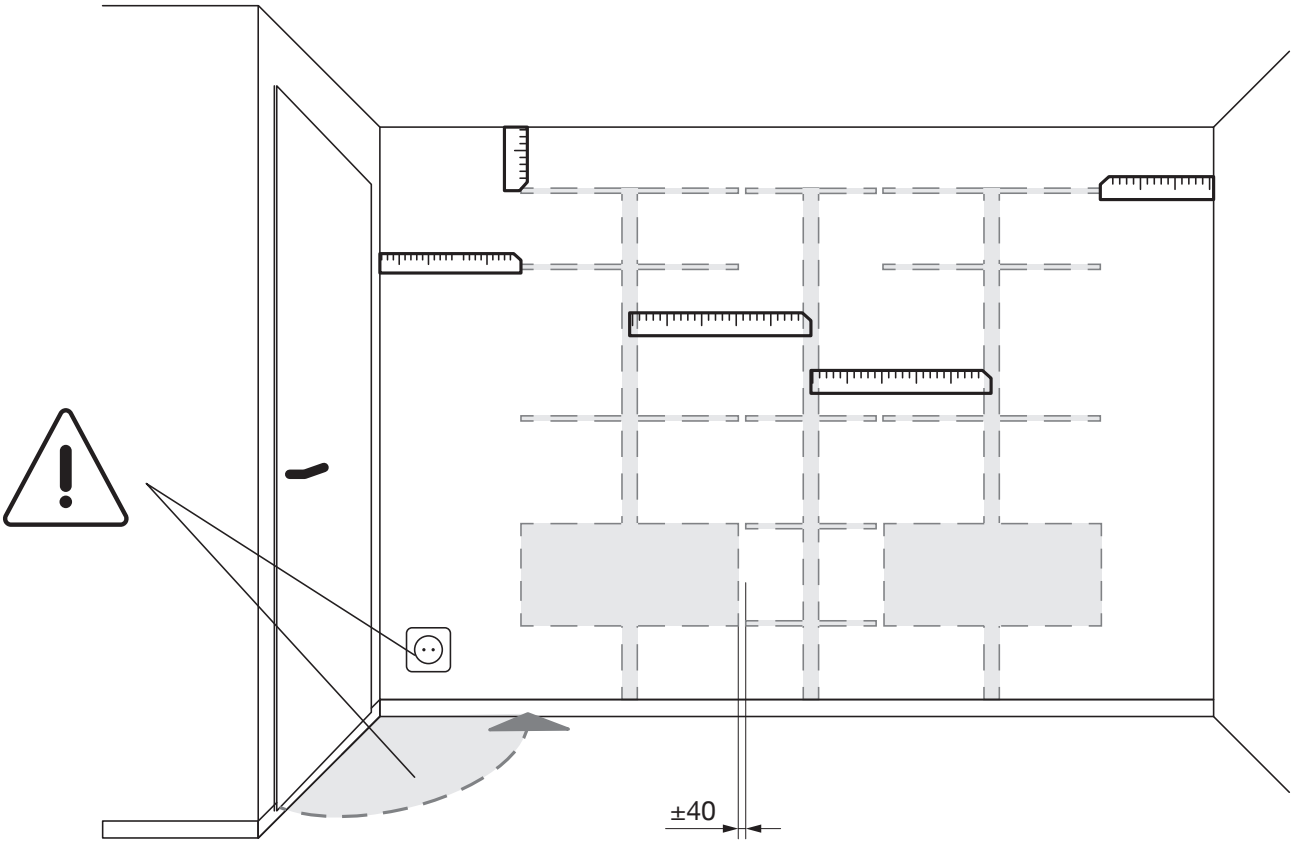

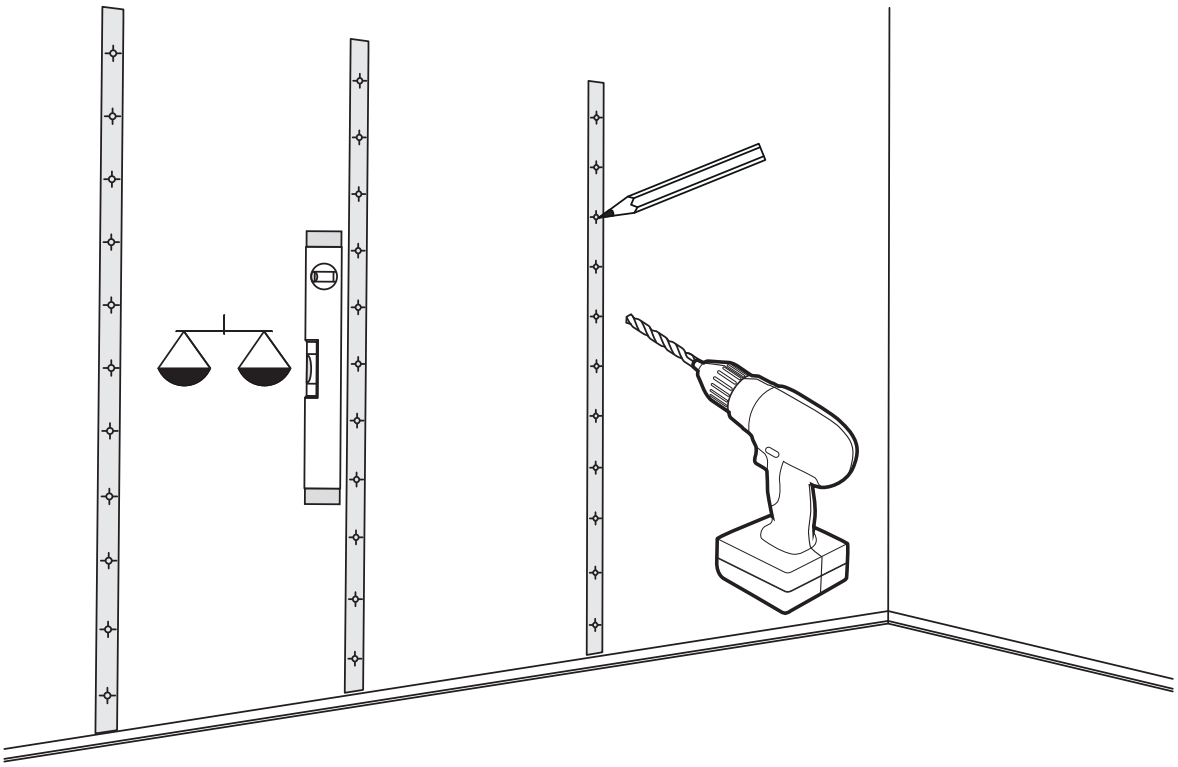

Montage: Wandprofil

5

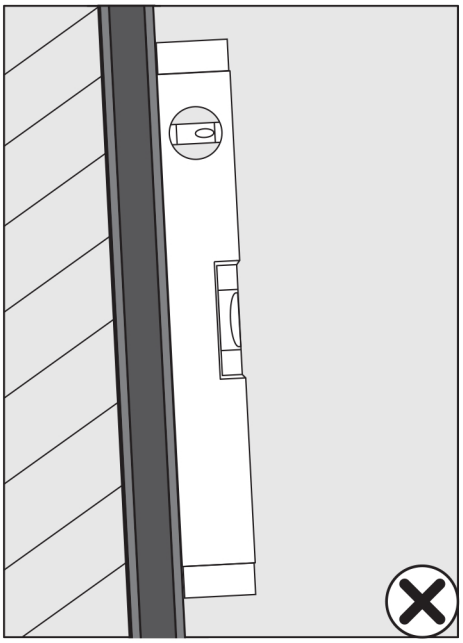

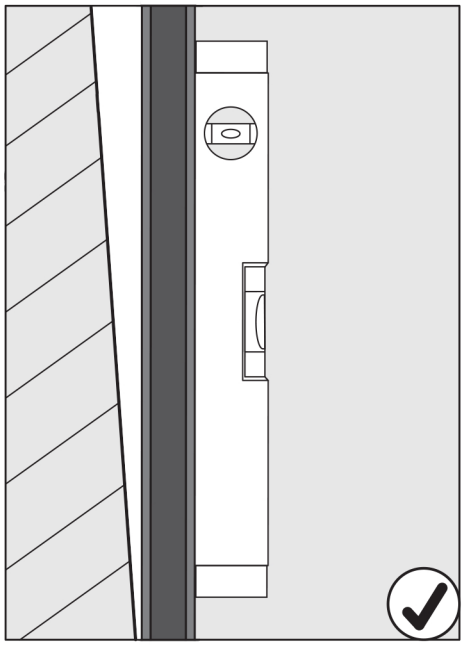

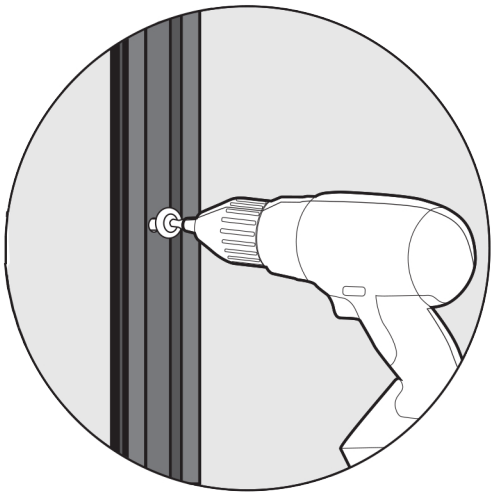

6

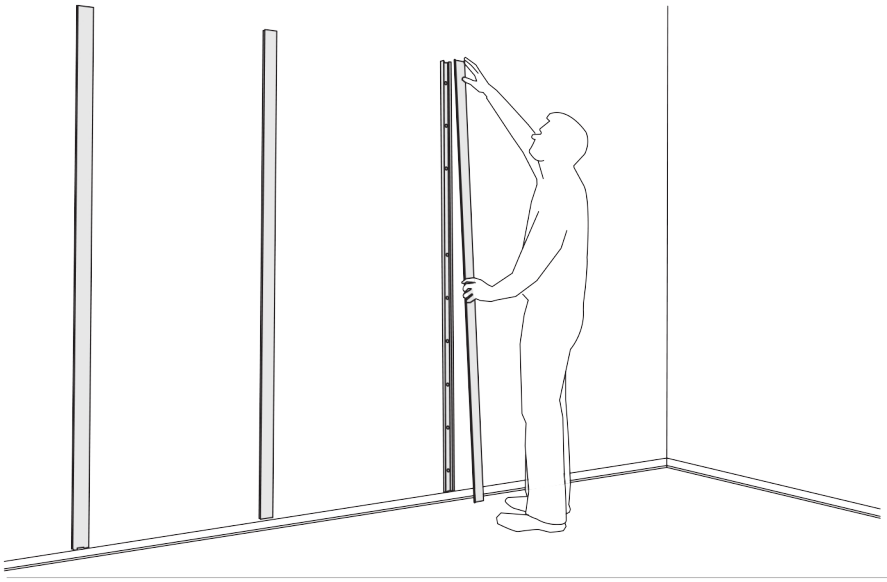

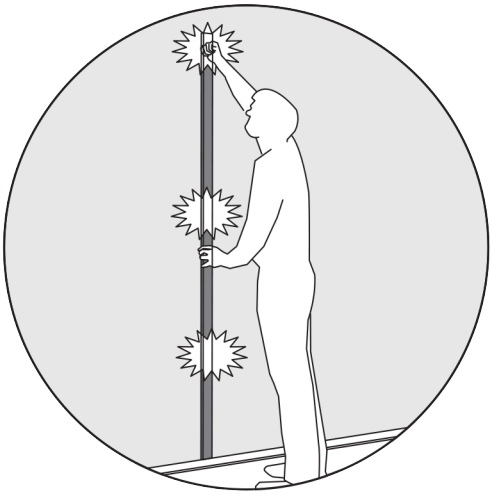

Montage: Möbel

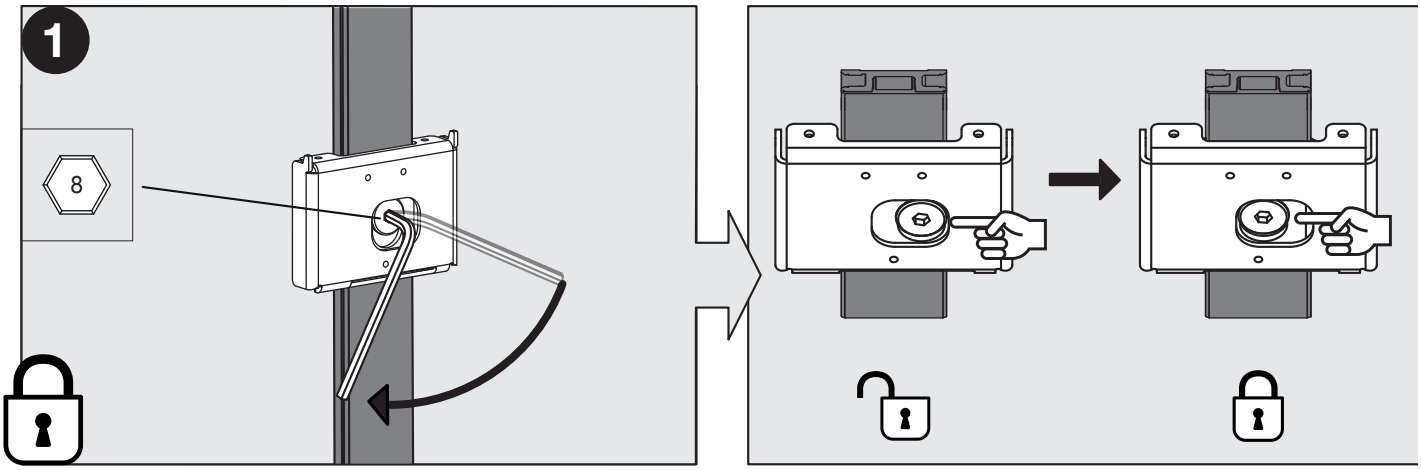

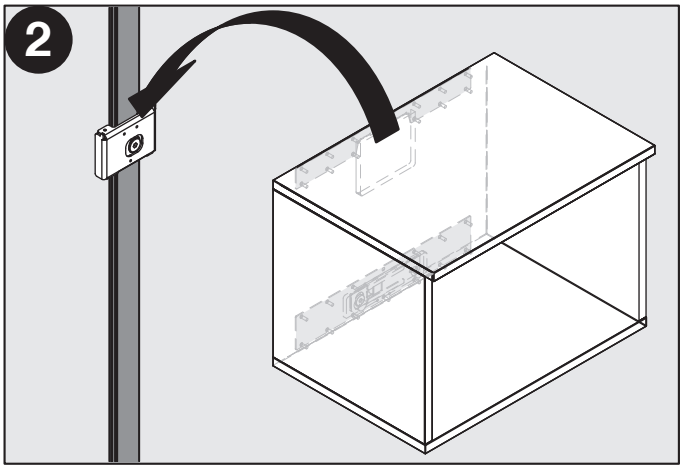

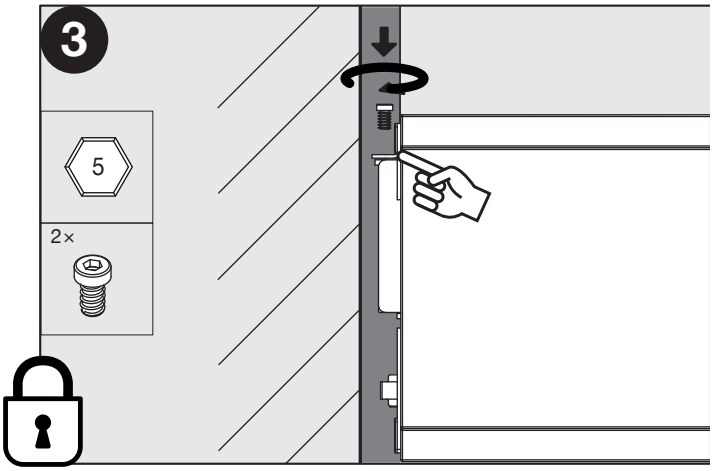

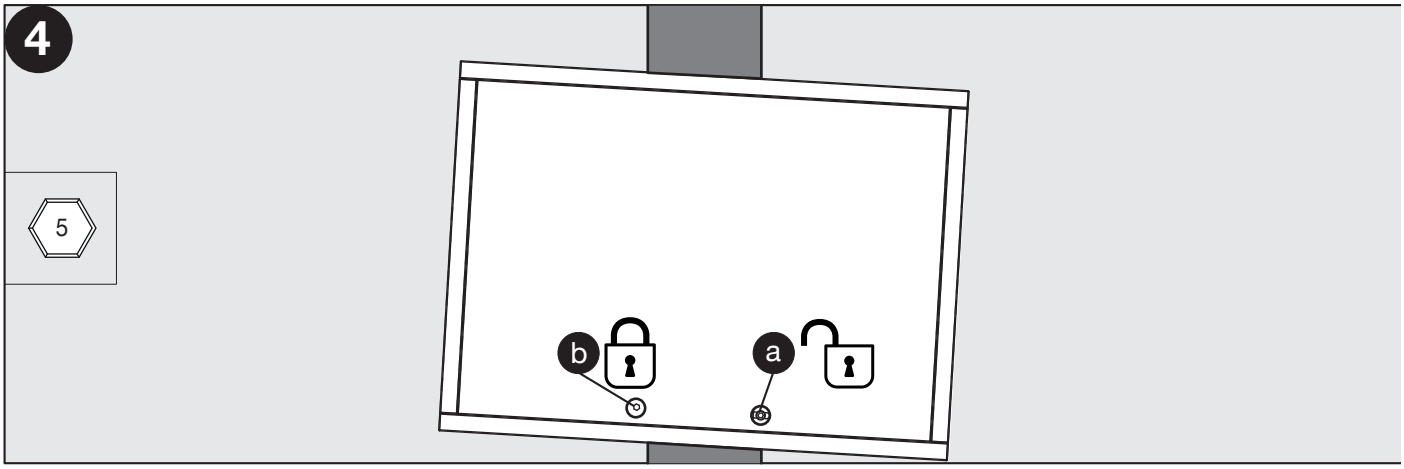

Montage: Möbel

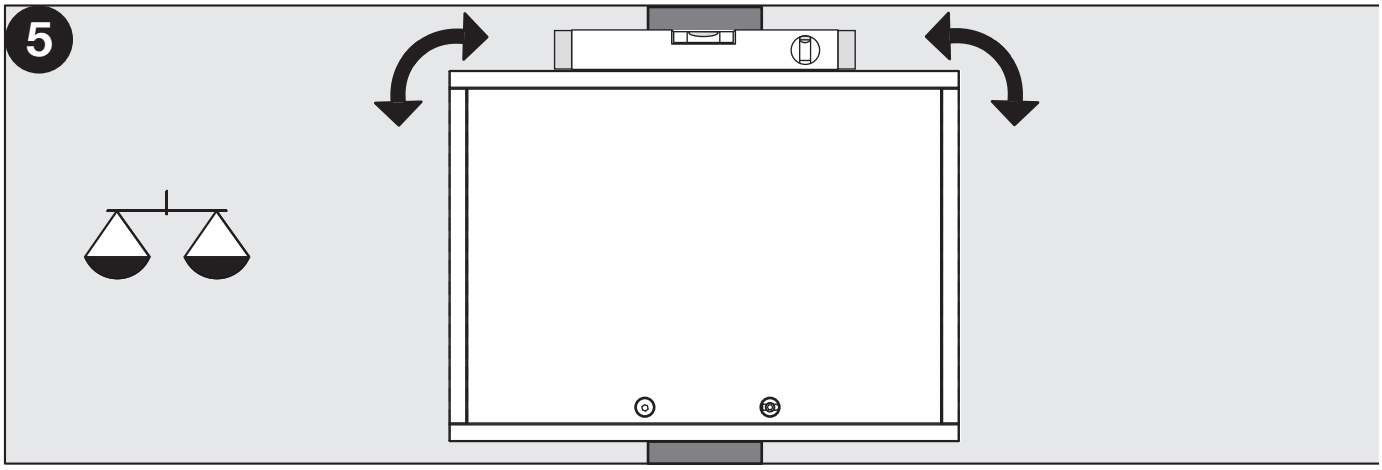

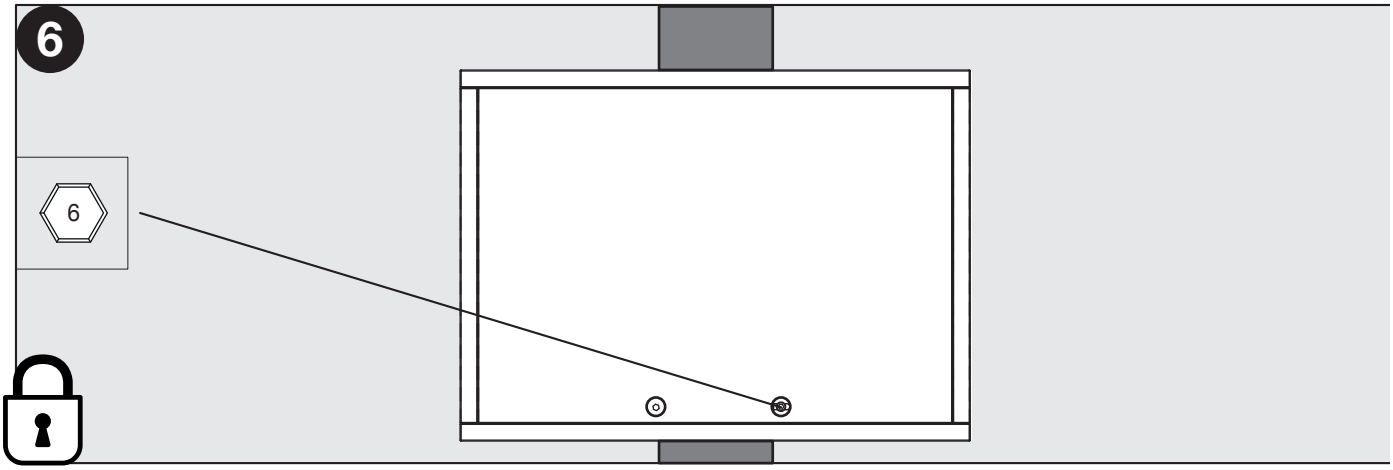

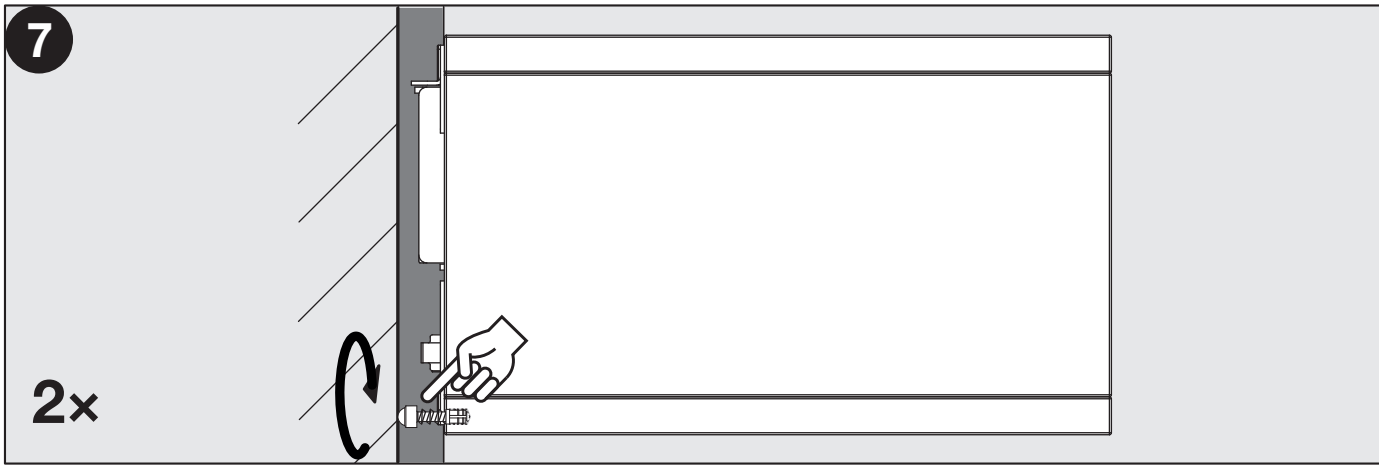

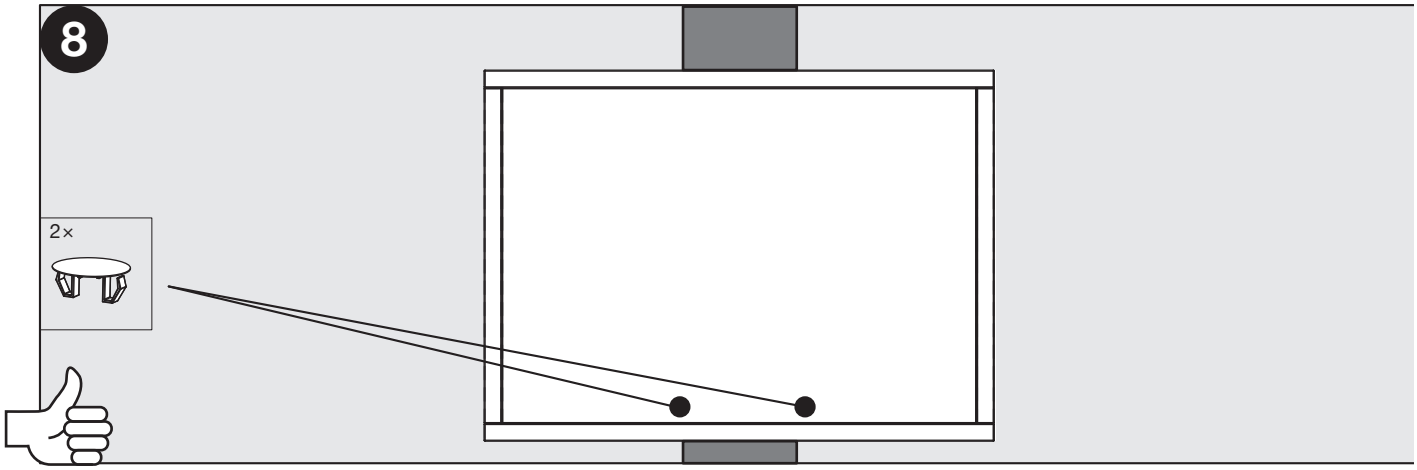

Montage: Tablar / Tablar mit Kleiderstange / mit Hosenhalter / mit LED / Glastablar

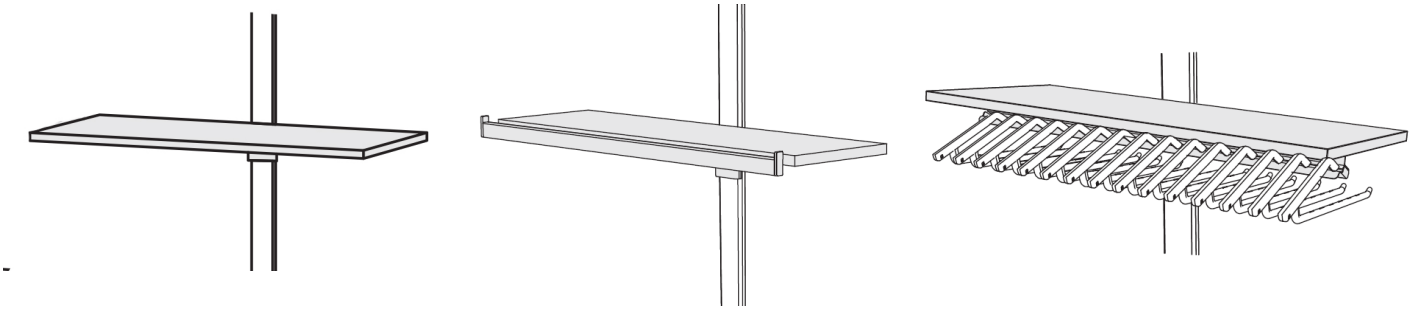

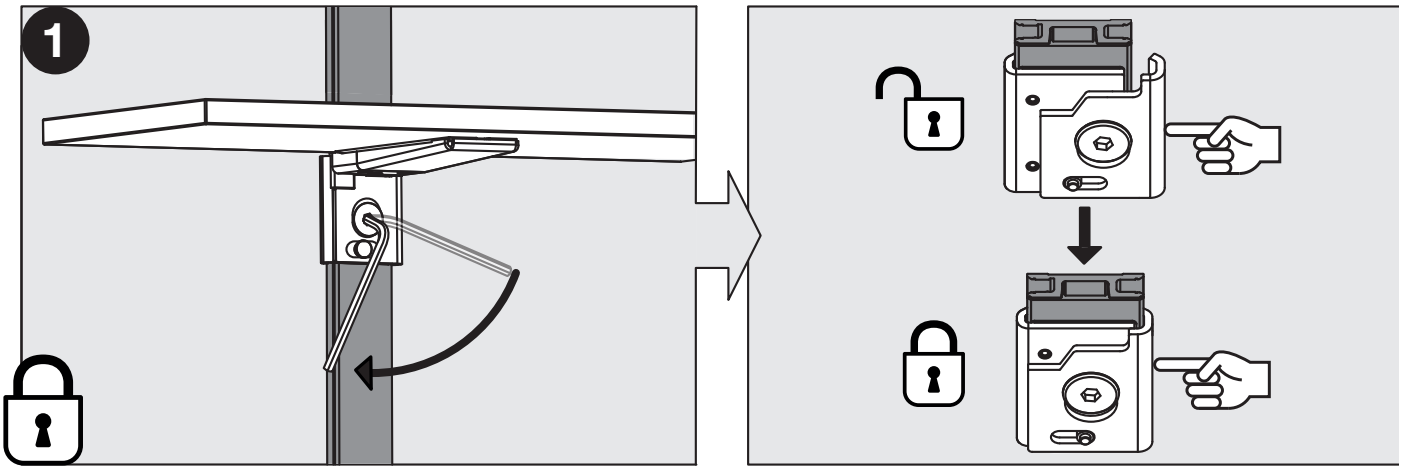

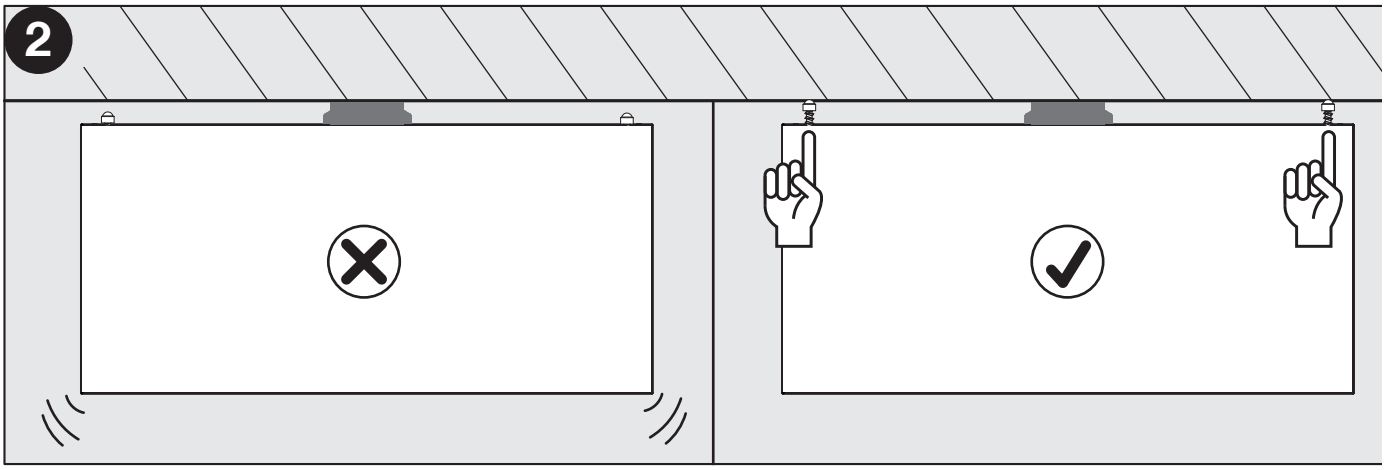

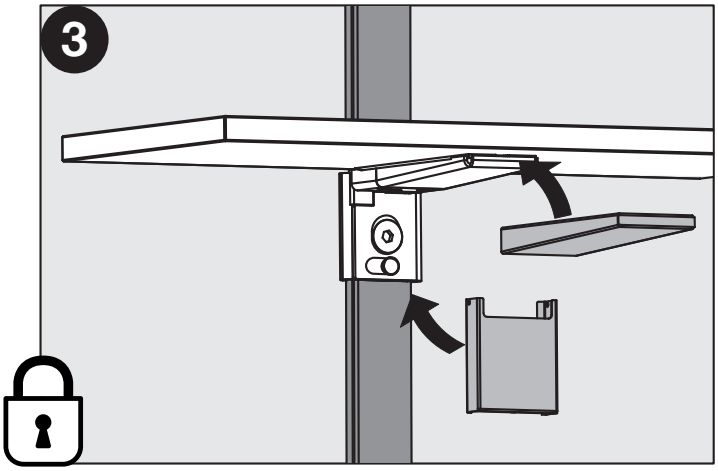

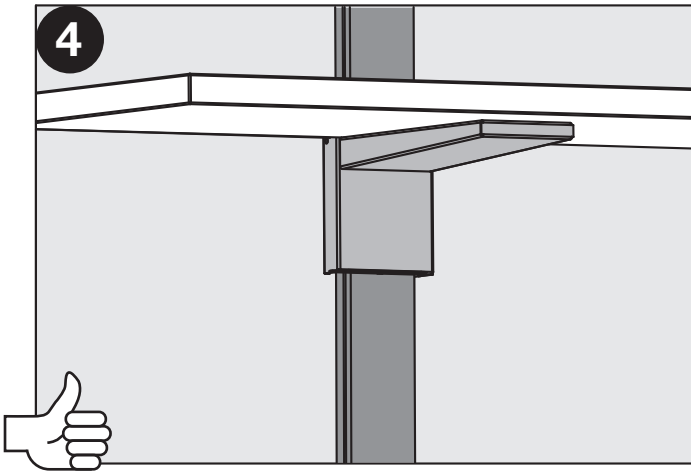

Montage: Ablage mit Neigung

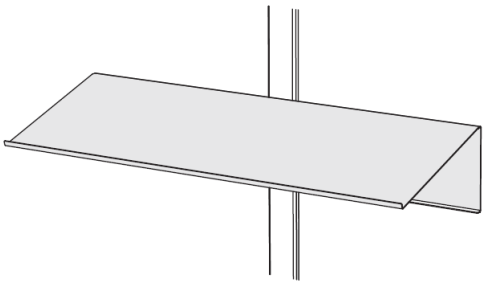

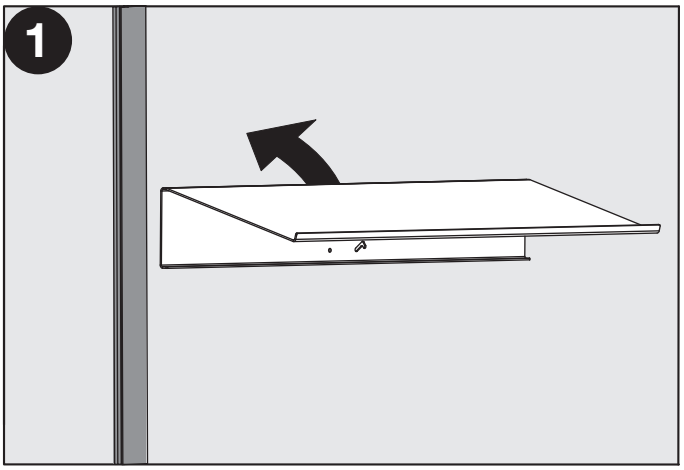

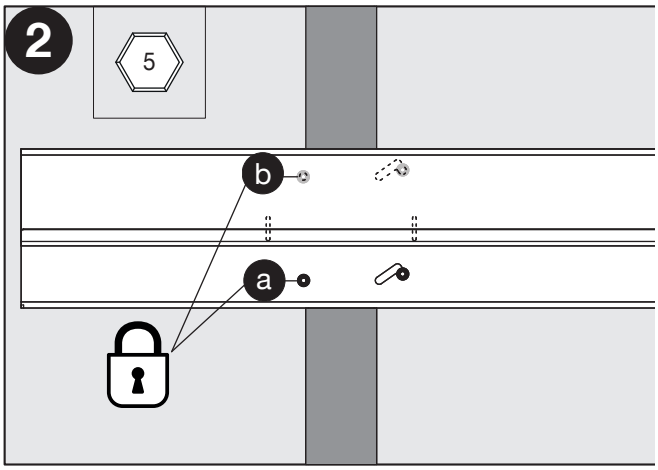

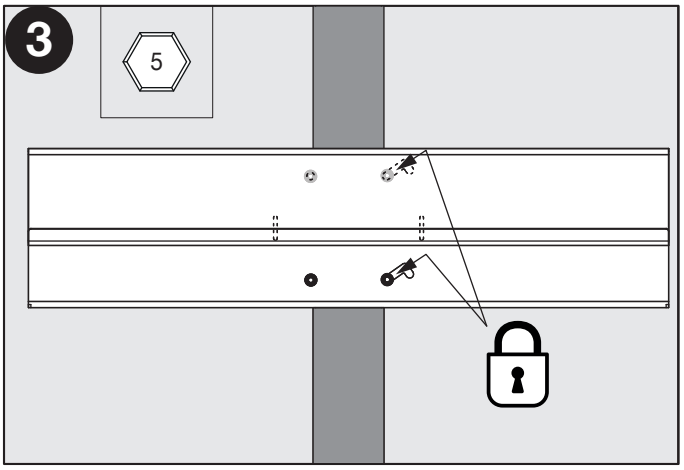

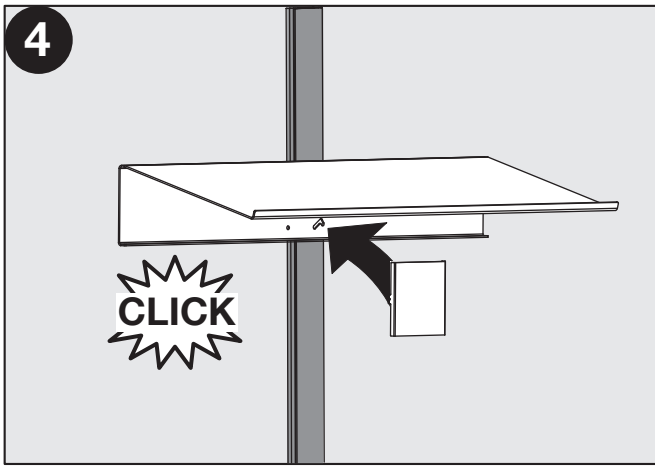

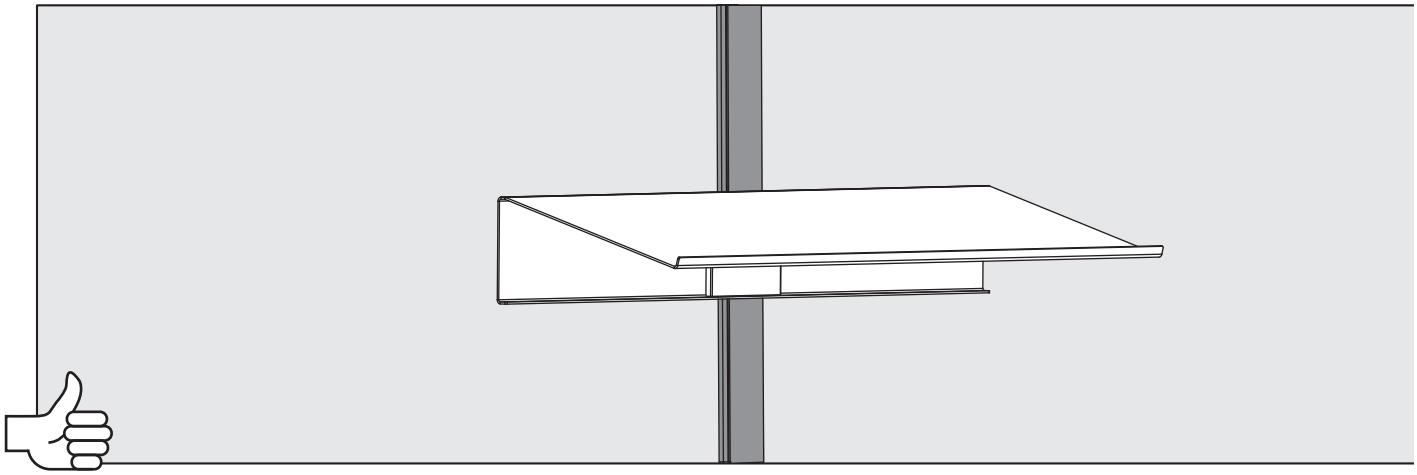

Montage: Spiegel / TV

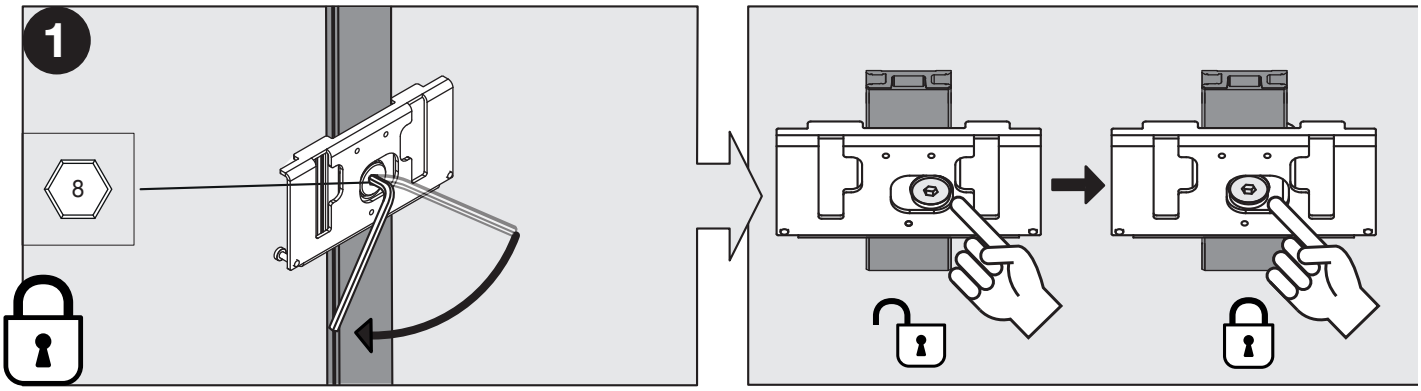

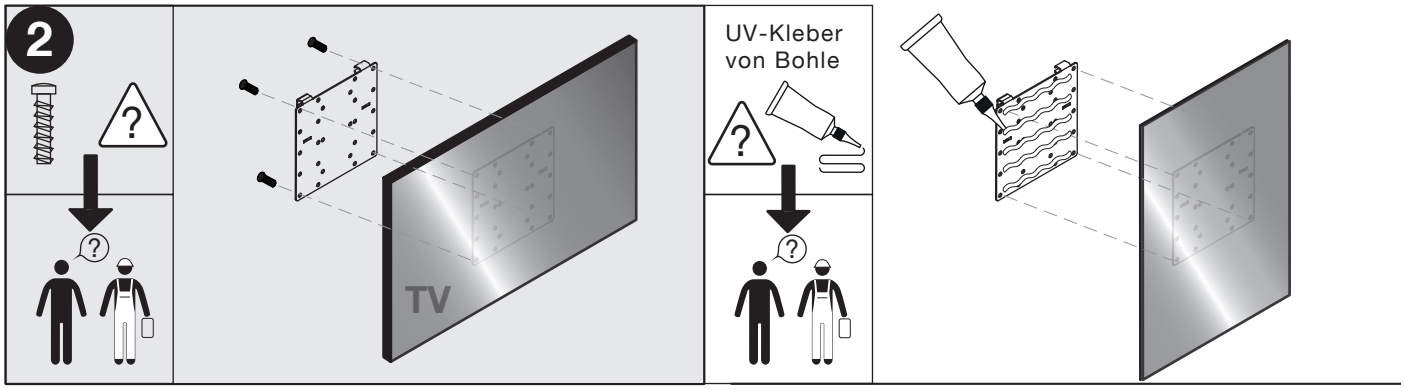

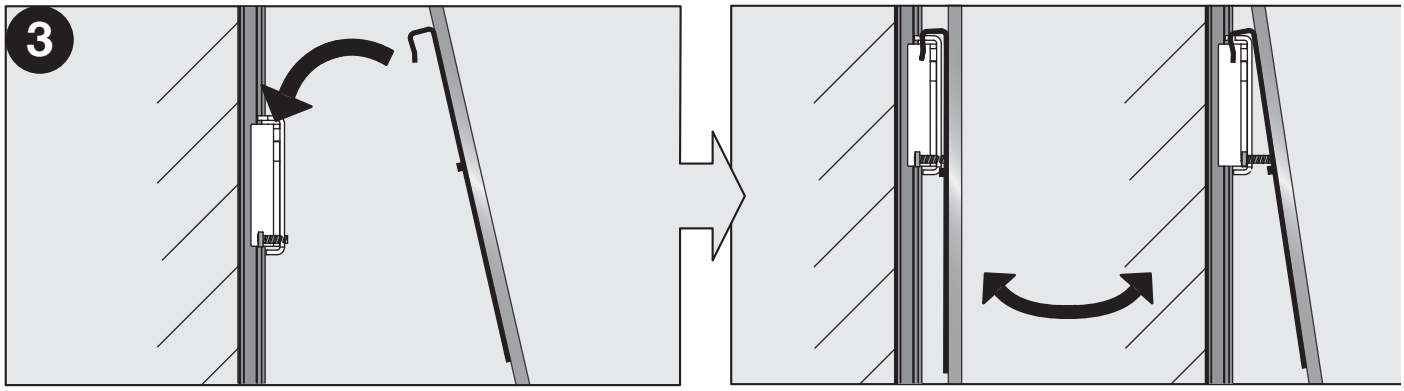

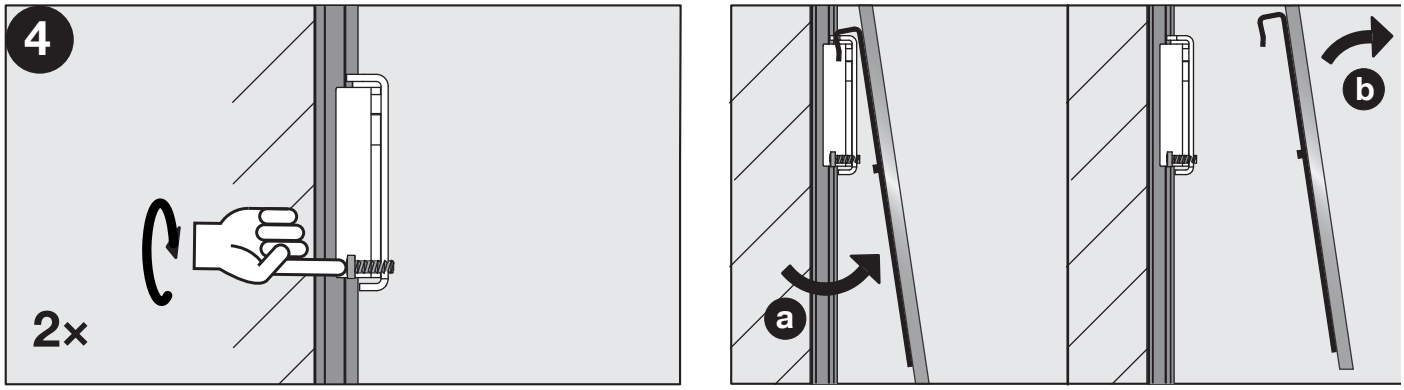

Montage: Kabel in Wandprofil

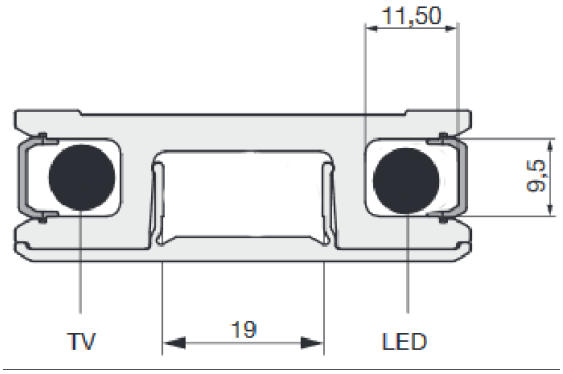

Kabel und Trafo bei Tablar mit LED.

- Position für den Trafo definieren
- Die Kabel in den Kabelkanal schieben
- Kabel mit den vorgesehenen Klemmen blockieren
- Mit Abdeckprofil schliessen

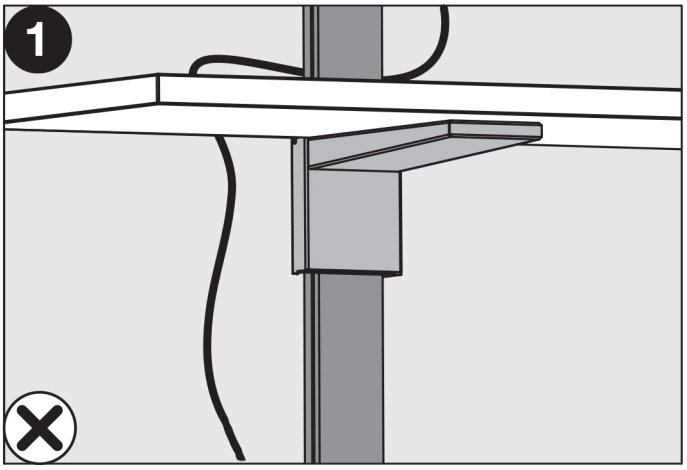

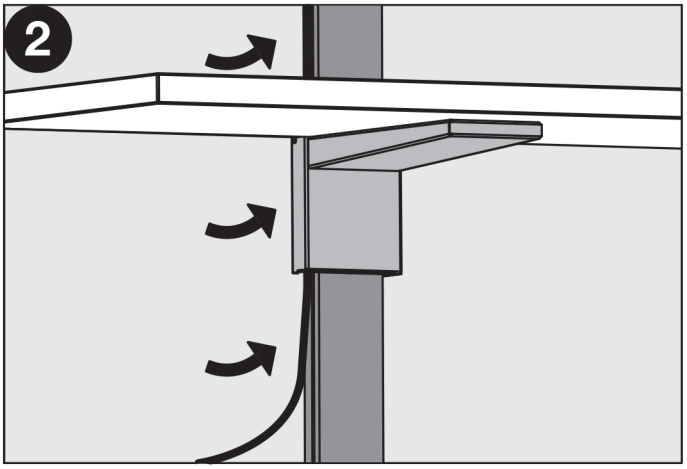

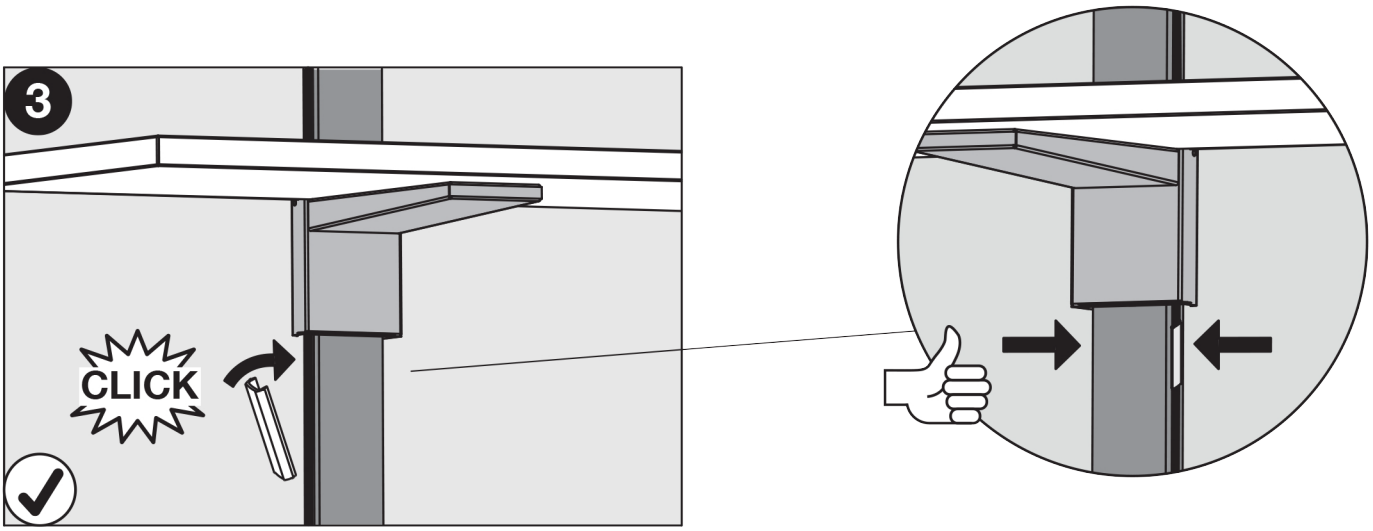

STÖCKLIN
Küchen Möbel AG

Weidenring 31
CH-4147 Aesch

Tel +41 (0)61 756 92 00

info@stoecklin-kuechen.ch
www.stoecklin-kuechen.ch

Technische Änderungen und Programmänderungen vorbehalten
Copyrigth © Stöcklin Aesch