GCN MECANIZACIONES

Bandas transportadoras de granos

¿Por qué elegir nuestras cintas transportadoras para granos?

- La cinta transportadora de granos es más barata a comparación de otros métodos a partir de cierta capacidad.
- Equipos de larga vida útil de hasta 30 años.
- Bajo costo de mantenimiento según su aplicación en planta.
- Equipos con motores eléctricos de alta eficiencia para optimizar el consumo eléctrico.
- Resistentes a sol, granizo, lluvia, lluvia ácida y ambientes marinos.
- Rodillos CEMA B o C con baleros de bolas sellados de por vida.
- Transmisión con reductor montado en flecha.

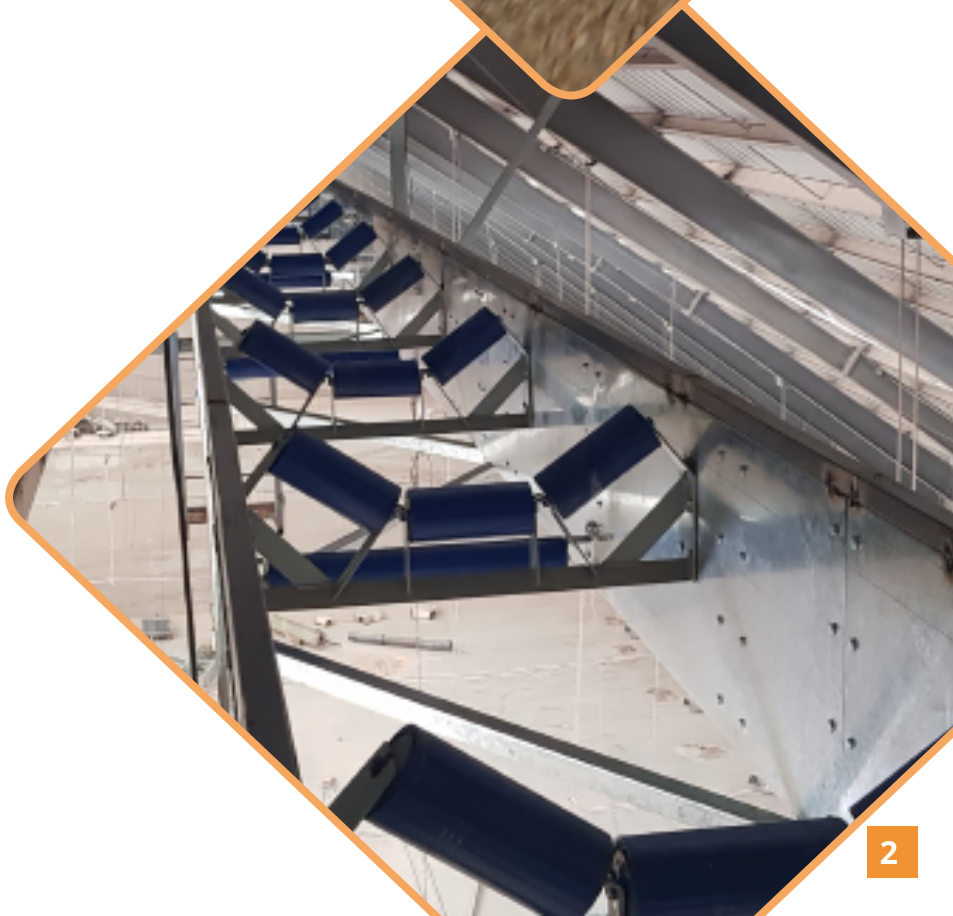

Conoce más de este equipo

Somos fabricantes de cintas transportadoras para granos de lámina de acero galvanizado con opción de tripper móvil o fijos para el llenado de bodegas de grano.

Estos equipos cuentan con capacidades que van desde 30 TPH hasta 1,500 TPH con opción a fabricación especial de acuerdo a las necesidades de nuestros clientes.

Principales características

Conoce lo que hace únicas a nuestras cintas transportadoras para granos

- Operar con mayor capacidad que cualquier otro tipo de transporte
- Alcanza hasta a 1500 toneladas por hora
- Mejores que un un transportador de cadena que sólo llega a 600 toneladas por hora
- Cuentan con bandas con hule resistente a la abrasión y poleas de tambor coronado de servicio minero con recubrimiento antiderrapante
- Diseño por computadora (CAD) y mostrar la imagen referente

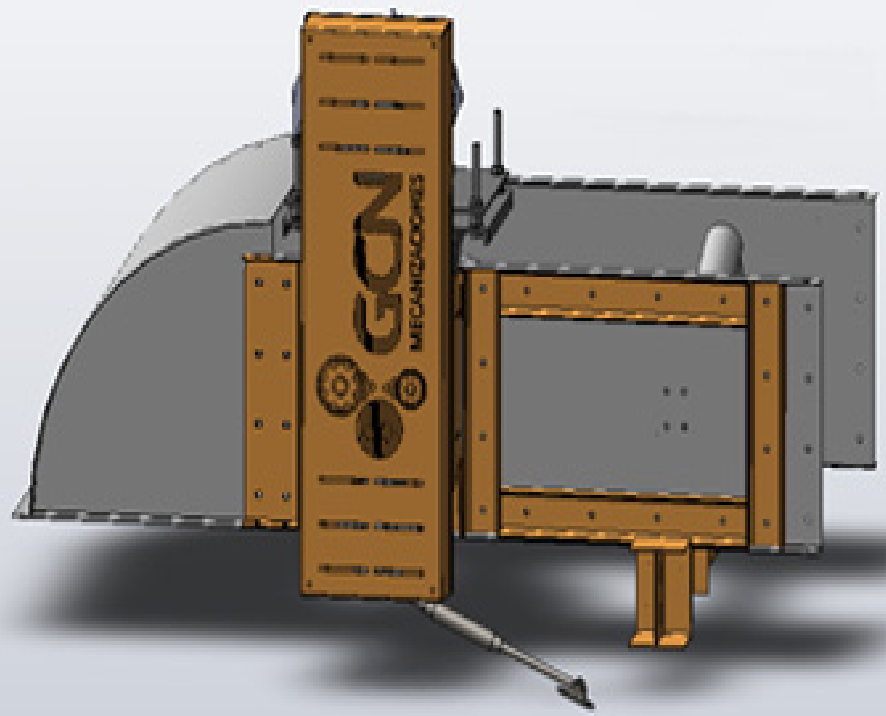

Especificaciones técnicas

También contamos con proyectos fabricados a tu medida

Capacidades

TRANSPORTADORES DE BANDA			
MODELO	**ANCHO DE BANDA**	**CAPACIDAD**	**CAPACIDAD***
(-)	**(pulgadas)**	**(m3/hr)**	**(ton/hr)**
B18	18	40-120	30-90
B20	20	120-160	90-125
B24	24	200-330	150-250
B30	30	330-600	250-450
B36	36	600-1000	450-800
B42	42	1000-1450	800-1,100
B48	48	1450-2000	1,100-1,500

*Considerando material con densidad 750 kg/m3

Tipos de bandas
Bastidor de canal
Cuerpos de lamina doblada (cerrada)
Fondo deslizante

Dimensiones

	A*	B	C*	D*	E	F	G
MODELO	**(m)**	**(m)**	**(m)**	**(m)**	**(m)**	**(m)**	**(m)**
B18	0,8592	0,7892	1,1592	0,98	2,1	1,45	0,54
B20	0,91	0,84	1,21	0,98	2,1	1,45	0,54
B24	1,0116	0,9416	1,3116	1,1	2,1	1,45	0,54
B30	1,26	1,10	1,72	1,4	2,31	1,52	0,74
B36	1,42	1,26	1,88	1,4	2,31	1,52	0,74
B42	1,57	1,41	2,03	1,6	2,31	1,52	0,74
B48	1,72	1,56	2,18	1,6	2,31	1,52	0,74

Opciones
Tripper fijo o movil, manual o eléctrico.
Fondo deslizante.
Poleas jaula de ardilla (Evita acumulamiento de material)

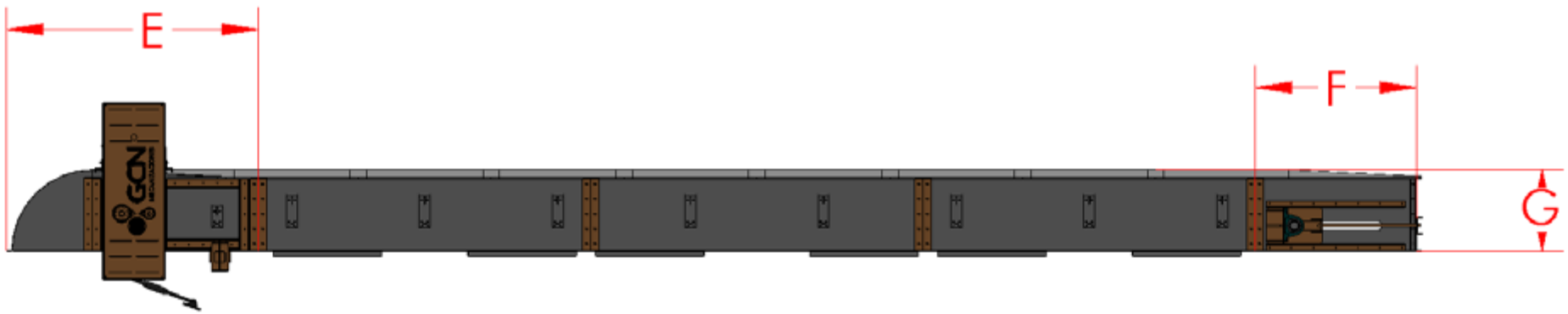
E
F
G

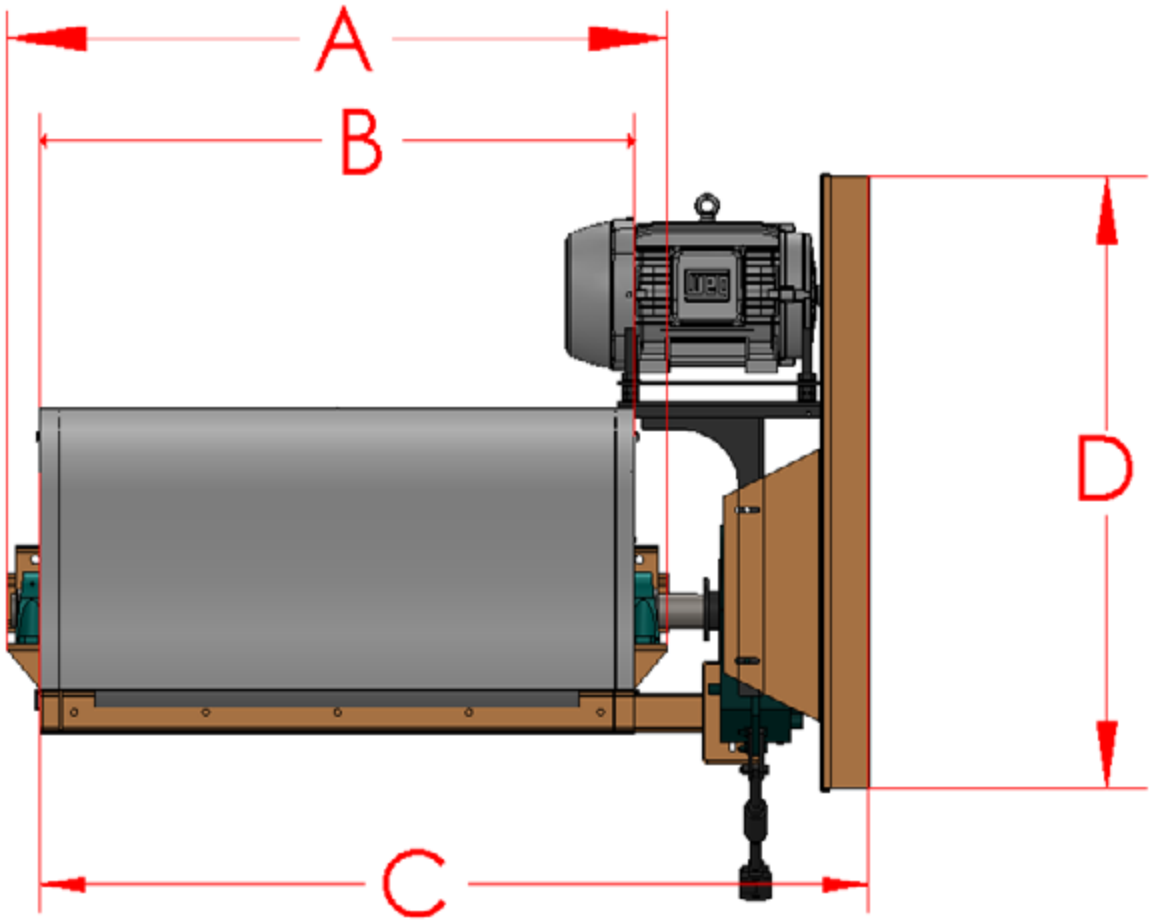
A
B
C
D

GCN MECANIZACIONES

Queremos acompañarte en tu próximo proyecto

ventas@gcnmecanizaciones.com.mx

668 130 0371

Los Mochis,Sinaloa.

Envíar mensaje